SEZIONE N.: 9

DIST. PROG.: 272.23

S STERRO	m²	1.26
D STRATO DI FONDAZ.	m²	0.80
ST STERRO	m²	3.21
a STRATO DI USURA	m	4.00
b BINDER	m	4.00

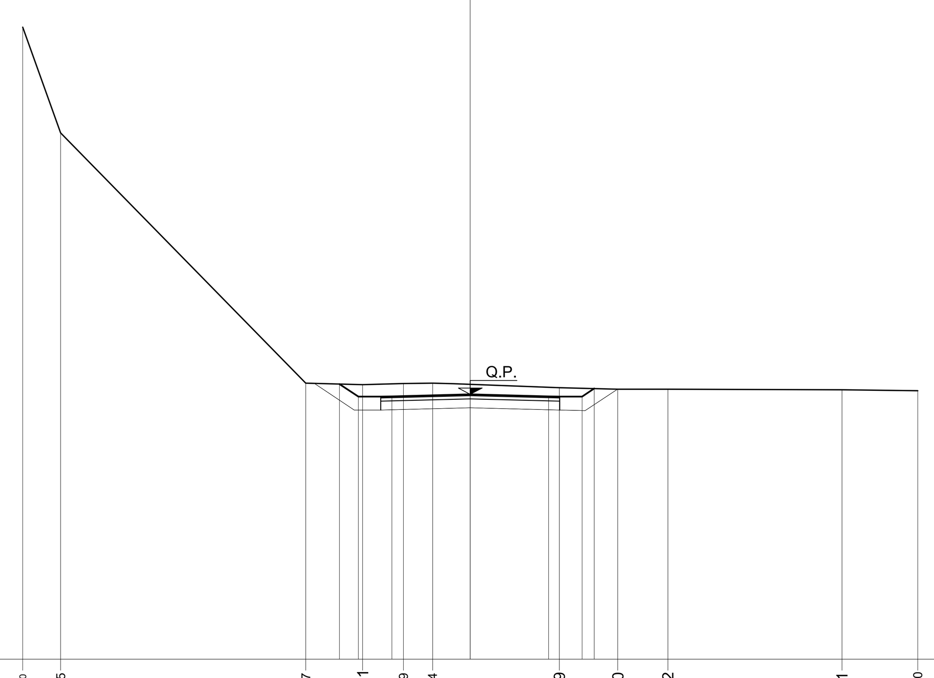

Q.RIF. 19

100

PROGRESSIVE TERRENO	-10.00 -9.15 -3.67 -2.41 -1.49 -0.84 1.99 3.30 4.42 8.31 10.00
PARZIALI TERRENO	0.85 5.48 1.26 0.92 0.65 2.83 1.31 1.12 3.89 1.69
QUOTE TERRENO	33.12 30.76 25.17 25.13 25.16 25.17 25.07 25.03 25.03 25.02 25.00
PROGRESSIVE PROGETTO	-2.92 -2.50 -1.75 0.00 1.75 2.50 2.77
PARZIALI PROGETTO	0.42 0.75 1.75 1.75 0.75 0.27
QUOTE PROGETTO	25.15 24.87 24.87 24.92 24.87 24.87 25.05

SEZIONE N.: 10

DIST. PROG.: 310.34

S STERRO	m²	0.48
D STRATO DI FONDAZ.	m²	0.80
ST STERRO	m²	2.28
a STRATO DI USURA	m	4.00
b BINDER	m	4.00

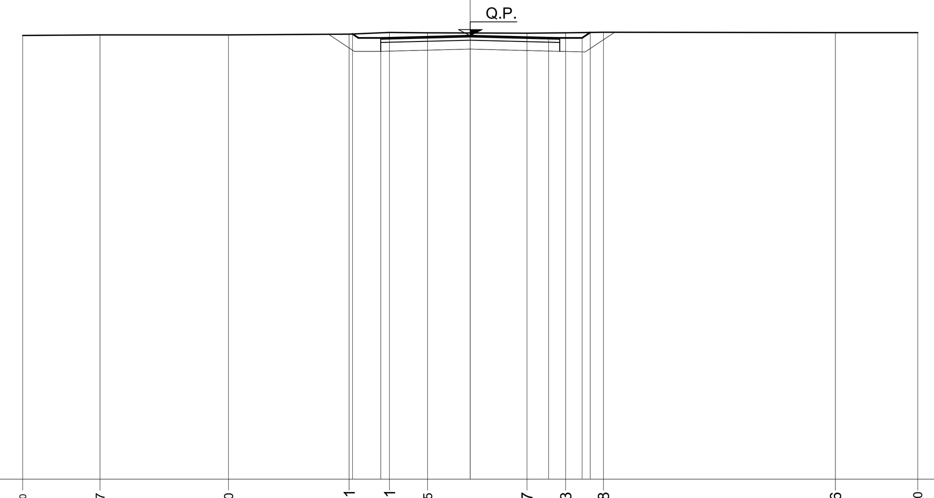

Q.RIF. 15

100

PROGRESSIVE TERRENO	-10.00 -8.27 -5.40 -2.71 -1.81 -0.95 1.27 2.13 2.98 8.16 10.00
PARZIALI TERRENO	1.73 2.87 2.69 0.90 0.86 2.22 0.86 0.85 5.18 1.84
QUOTE TERRENO	24.93 24.94 24.94 24.96 25.00 24.99 24.98 24.99 25.00 24.99 25.00
PROGRESSIVE PROGETTO	-2.63 -2.00 0.00 1.75 2.50 2.68
PARZIALI PROGETTO	0.63 2.00 1.75 0.75 0.18
QUOTE PROGETTO	24.96 24.88 24.93 24.88 24.88 25.00

SEZIONE N.: 11

DIST. PROG.: 350.00

S STERRO	m²	0.09
R RIPORTO	m²	0.01
D STRATO DI FONDAZ.	m²	0.80
ST STERRO	m²	1.82
a STRATO DI USURA	m	4.00
b BINDER	m	4.00

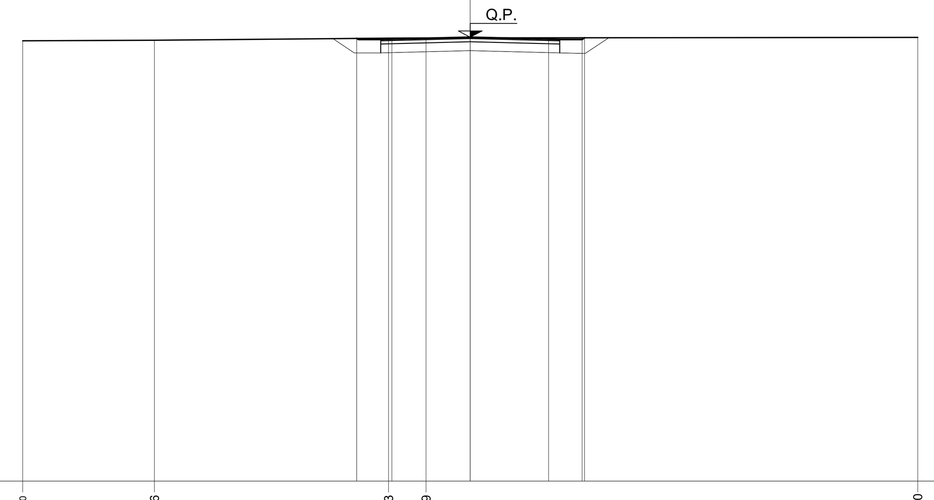

Q.RIF. 15

100

PROGRESSIVE TERRENO	-10.00 -7.06 -1.83 -0.99 10.00
PARZIALI TERRENO	2.94 5.23 0.84 10.99
QUOTE TERRENO	24.86 24.87 24.92 24.92 24.93
PROGRESSIVE PROGETTO	-2.54 -1.75 0.00 1.75 2.50 2.55
PARZIALI PROGETTO	0.79 1.75 1.75 0.75 0.05
QUOTE PROGETTO	24.91 24.89 24.93 24.89 24.88 24.92

SEZIONE N.: 12

DIST. PROG.: 400.00

S STERRO	m²	0.21
D STRATO DI FONDAZ.	m²	0.80
ST STERRO	m²	1.95
a STRATO DI USURA	m	4.00
b BINDER	m	4.00

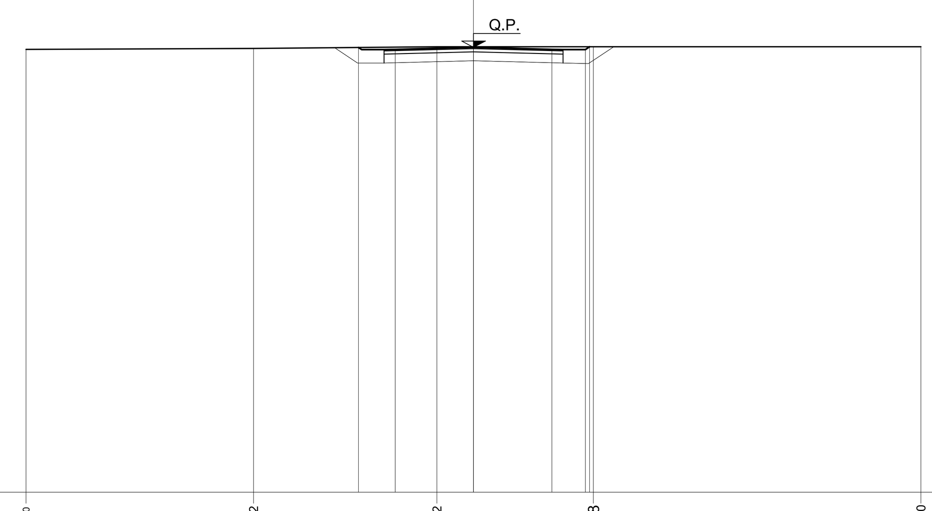

Q.RIF. 15

100

PROGRESSIVE TERRENO	-10.00 -4.92 -0.82 2.68 10.00
PARZIALI TERRENO	5.08 4.10 3.50 7.32
QUOTE TERRENO	24.90 24.92 24.96 24.96 24.96
PROGRESSIVE PROGETTO	-2.57 -1.75 0.00 1.75 2.50 2.60
PARZIALI PROGETTO	0.82 1.75 1.75 0.75 0.10
QUOTE PROGETTO	24.94 24.90 24.95 24.90 24.90 24.96

SEZIONE N.: 13

DIST. PROG.: 450.00

S STERRO	m²	0.01
R RIPORTO	m²	0.34
D STRATO DI FONDAZ.	m²	0.80
ST STERRO	m²	1.22
a STRATO DI USURA	m	4.00
b BINDER	m	4.00

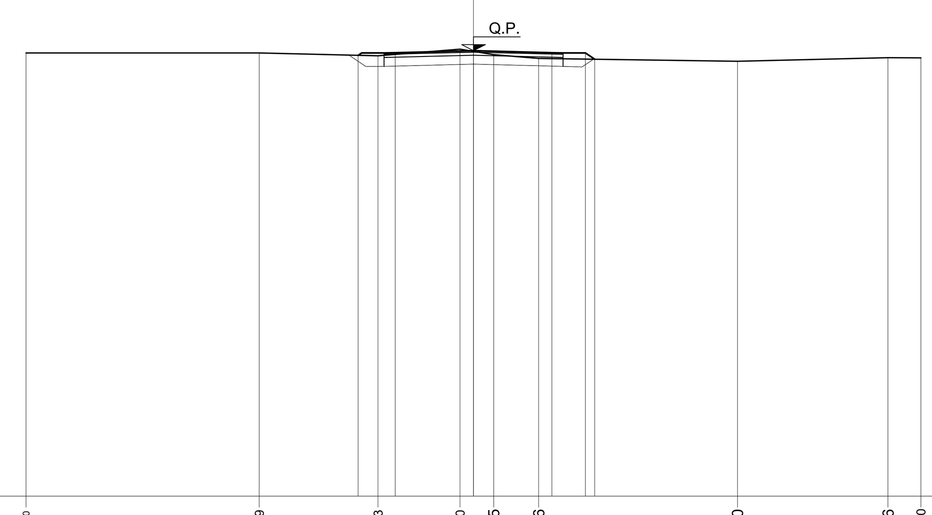

Q.RIF. 15

100

PROGRESSIVE TERRENO	-10.00 -4.79 -2.13 -0.30 0.45 1.46 5.90 9.26 10.00
PARZIALI TERRENO	5.21 2.66 1.83 0.75 1.01 4.44 3.36 0.74
QUOTE TERRENO	24.91 24.91 24.84 24.99 24.87 24.79 24.72 24.80 24.80
PROGRESSIVE PROGETTO	-2.58 -1.75 0.00 1.75 2.50 2.71
PARZIALI PROGETTO	0.83 1.75 1.75 0.75 0.21
QUOTE PROGETTO	24.86 24.91 24.96 24.91 24.91 24.77

SEZIONE N.: 14

DIST. PROG.: 492.37

R RIPORTO	m²	0.38
D STRATO DI FONDAZ.	m²	0.80
ST STERRO	m²	1.17
a STRATO DI USURA	m	4.00
b BINDER	m	4.00

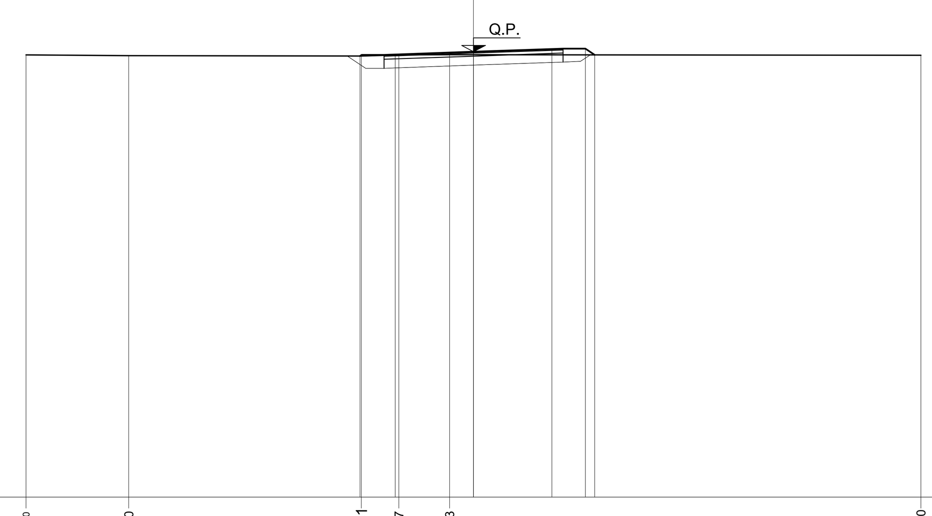

Q.RIF. 15

100

PROGRESSIVE TERRENO	-10.00 -7.70 -2.51 -1.67 -0.53 10.00
PARZIALI TERRENO	2.30 5.19 0.84 1.14 10.53
QUOTE TERRENO	24.90 24.88 24.87 24.90 24.90 24.89
PROGRESSIVE PROGETTO	-2.54 -1.75 0.00 1.75 2.50 2.71
PARZIALI PROGETTO	0.79 1.75 1.75 0.75 0.21
QUOTE PROGETTO	24.87 24.91 24.97 25.03 25.04 24.90

KEY-PLAN

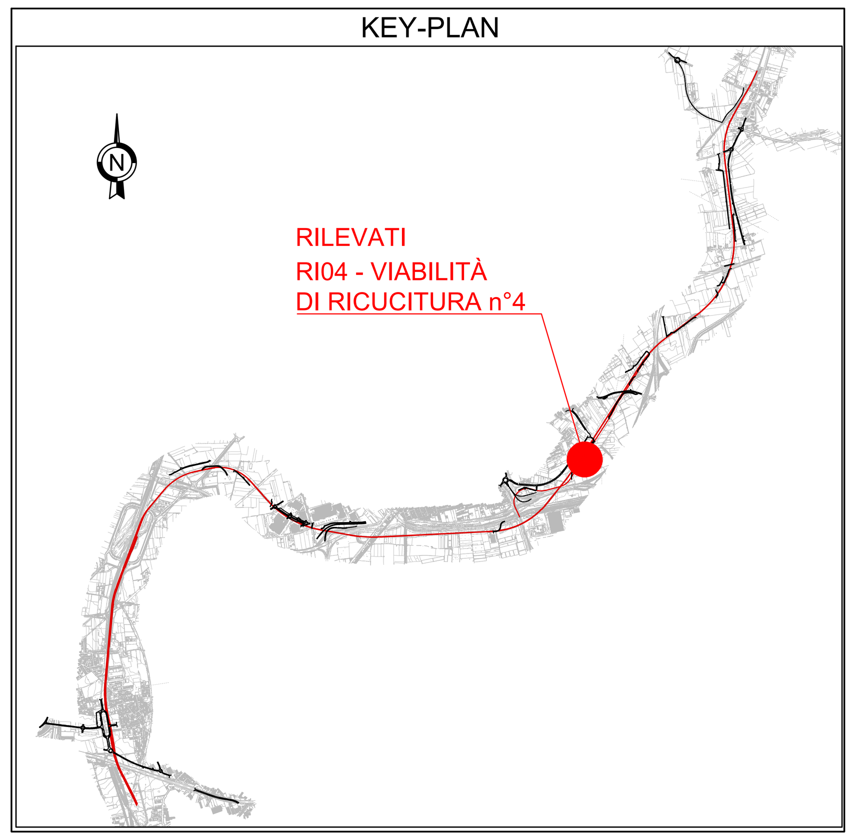

COMMITTENTE: RFI RETE FERROVIARIA ITALIANA – GRUPPO FERROVIE DELLO STATO ITALIANE

DIREZIONE LAVORI: ITALFERR – GRUPPO FERROVIE DELLO STATO ITALIANE

APPALTATORE: MANDATARIA: salini impregilo — MANDANTE: ASTALDI

PROGETTAZIONE: MANDATARIA: SYSTRA — MANDANTI: SOTECNI (SYSTRA GROUP), ROCKSOIL S.p.A. CONSULENZA E ASSISTENZA TECNICA nel campo della GEOINGEGNERIA

PROGETTO ESECUTIVO

LINEA FERROVIARIA NAPOLI - BARI, TRATTA NAPOLI-CANCELLO,
IN VARIANTE TRA LE PK 0+000 E PK 15+585, INCLUSE LE OPERE ACCESSORIE,
NELL'AMBITO DEGLI INTERVENTI DI CUI AL D.L. 133/2014, CONVERTITO IN LEGGE 164 / 2014

DISEGNO

RILEVATI
RI04 - RILEVATO STAZIONE DI ACERRA DA KM 10+527,60 AL KM 11+858,76
VIABILITA' DI RICUCITURA
VIABILITA' N° 4
SEZIONI TRASVERSALI - Tav 2 di 3

APPALTATORE	PROGETTAZIONE	
DIRETTORE TECNICO Ing. M. PANISI	DIRETTORE DELLA PROGETTAZIONE Ing. A. CHECCHI	

COMMESSA	LOTTO	FASE	ENTE	TIPO DOC.	OPERA/DISCIPLINA	PROGR.	REV.	SCALA:
IF1M	00	E	ZZ	WA	RI0417	002	A	1:100

Rev.	Descrizione	Redatto	Data	Verificato	Data	Approvato	Data	Autorizzato Data
A	EMISSIONE	TRAPANESE	24/04/18	MARTUSCELLI	26/04/18	PIAZZA	26/04/18	MARTUSCELLI 27/04/18

File:IF1M.0.0.E.ZZ.WA.RI.04.1.7.002-A.DWG | n. Elab.: