SCALA:1:50

Immissione di canalette testa muro in tubo

SEZIONE LONGITUDINALE

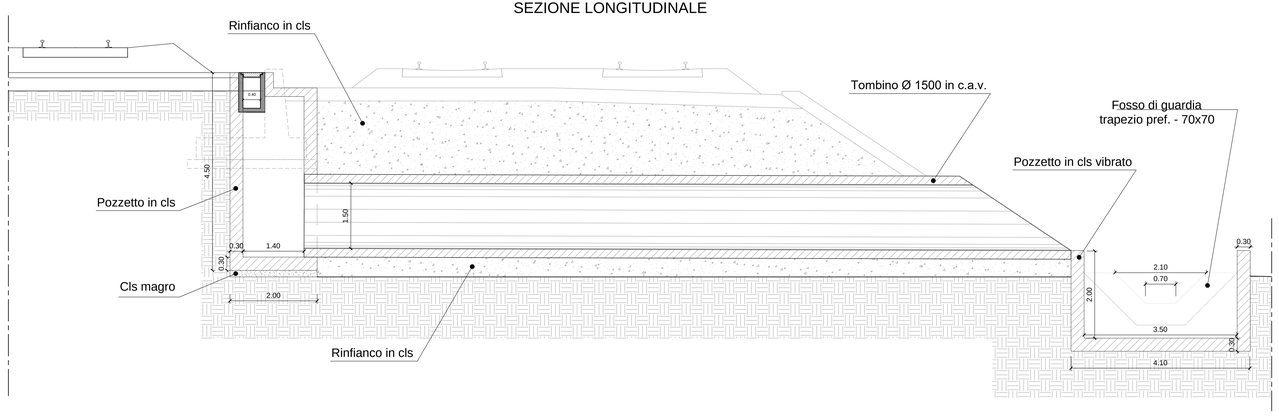

Immissione di canalette testa muro in tubo

SEZIONE TRASVERSALE

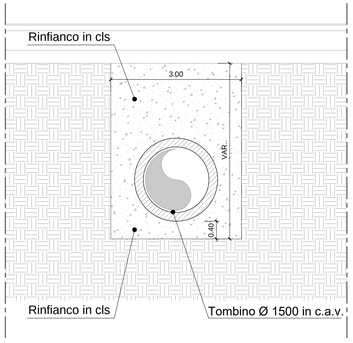

SCALA:1:20

FOSSO DI GUARDIA TRAPEZIA DISPERDENTE

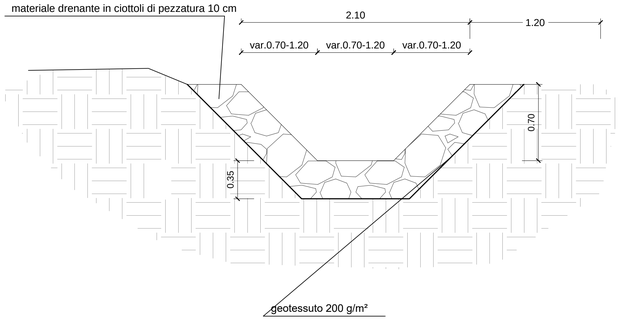

SCALA:1:50

Sezione in rilevato in terra

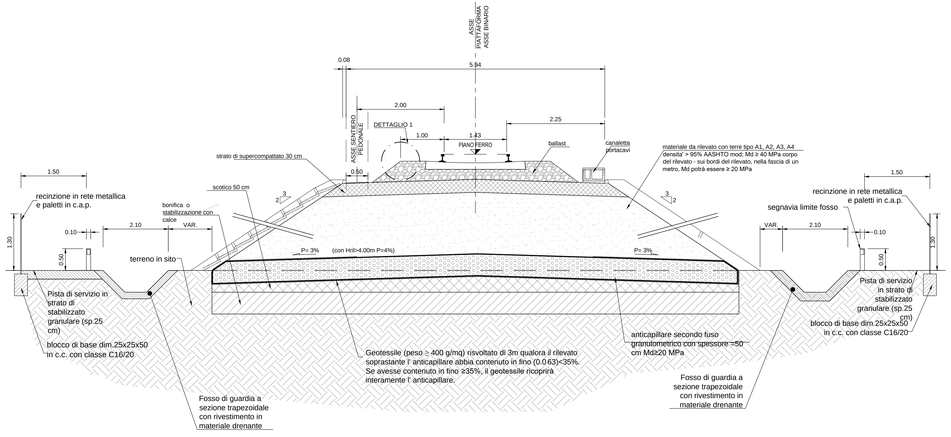

SCALA:1:50

COLLETTORE DI SCARICO DA CANALETTA IN TESTA MURO SENZA B.A.

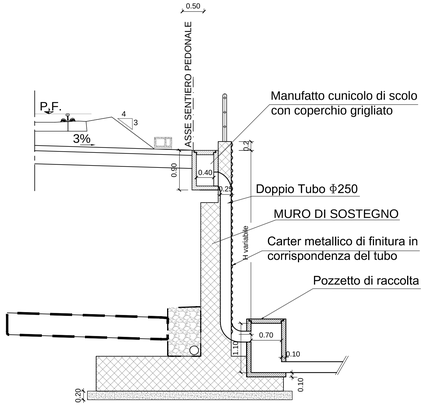

COLLETTORE DI SCARICO DA CANALETTA IN TESTA MURO CON B.A.

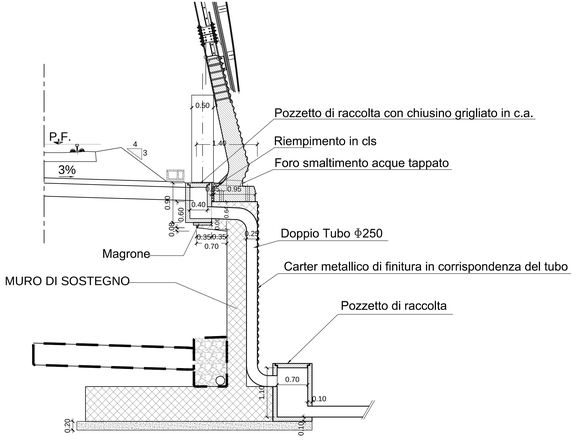

COMMITTENTE:

RFI RETE FERROVIARIA ITALIANA
GRUPPO FERROVIE DELLO STATO ITALIANE

DIREZIONE LAVORI:

ITALFERR
GRUPPO FERROVIE DELLO STATO ITALIANE

APPALTATORE: MANDATARIA: salini impregilo — MANDANTE: ASTALDI

PROGETTAZIONE: MANDATARIA: SYSTRA — MANDANTI: SOTECNI SYSTRA GROUP; ROCKSOIL S.p.A. CONSULENZA E ASSISTENZA TECNICA nel campo della GEOMECCANICA

PROGETTO ESECUTIVO

LINEA FERROVIARIA NAPOLI - BARI, TRATTA NAPOLI-CANCELLO,

IN VARIANTE TRA LE PK 0+000 E PK 15+585, INCLUSE LE OPERE ACCESSORIE, NELL'AMBITO DEGLI INTERVENTI DI CUI AL D.L. 133/2014, CONVERTITO IN LEGGE 164 / 2014

DISEGNO

RI - RILEVATI
RI04BIS - RACCORDO INDUSTRIALE ACERRA
PARTICOLARI IDRAULICI

APPALTATORE	PROGETTAZIONE	
DIRETTORE TECNICO Ing. M. PANISI	DIRETTORE DELLA PROGETTAZIONE Ing. A. CHECCHI	

COMMESSA	LOTTO	FASE	ENTE	TIPO DOC.	OPERA/DISCIPLINA	PROGR.	REV.	SCALA:
IF1M	00	E	ZZ	BZ	RI04B0	001	C	1:100-1:50-1:20

Rev.	Descrizione	Redatto	Data	Verificato	Data	Approvato	Data	Autorizzato Data
A	EMISSIONE	PIANESE	14/06/18	MARTUSCELLI	15/06/18	LACOPO	15/06/18	PIANESE
B	EMISSIONE PER RdV	PIANESE	10/09/18	MARTUSCELLI	11/09/18	LACOPO	11/09/18	
C	EMISSIONE PER RdV	PIANESE	02/10/18	MARTUSCELLI	03/10/18	LACOPO	03/10/18	
								04/10/18

File:IF1M.0.0.E.ZZ.BZ.RI.04.B.0.001-C.DWG — n. Elab.: