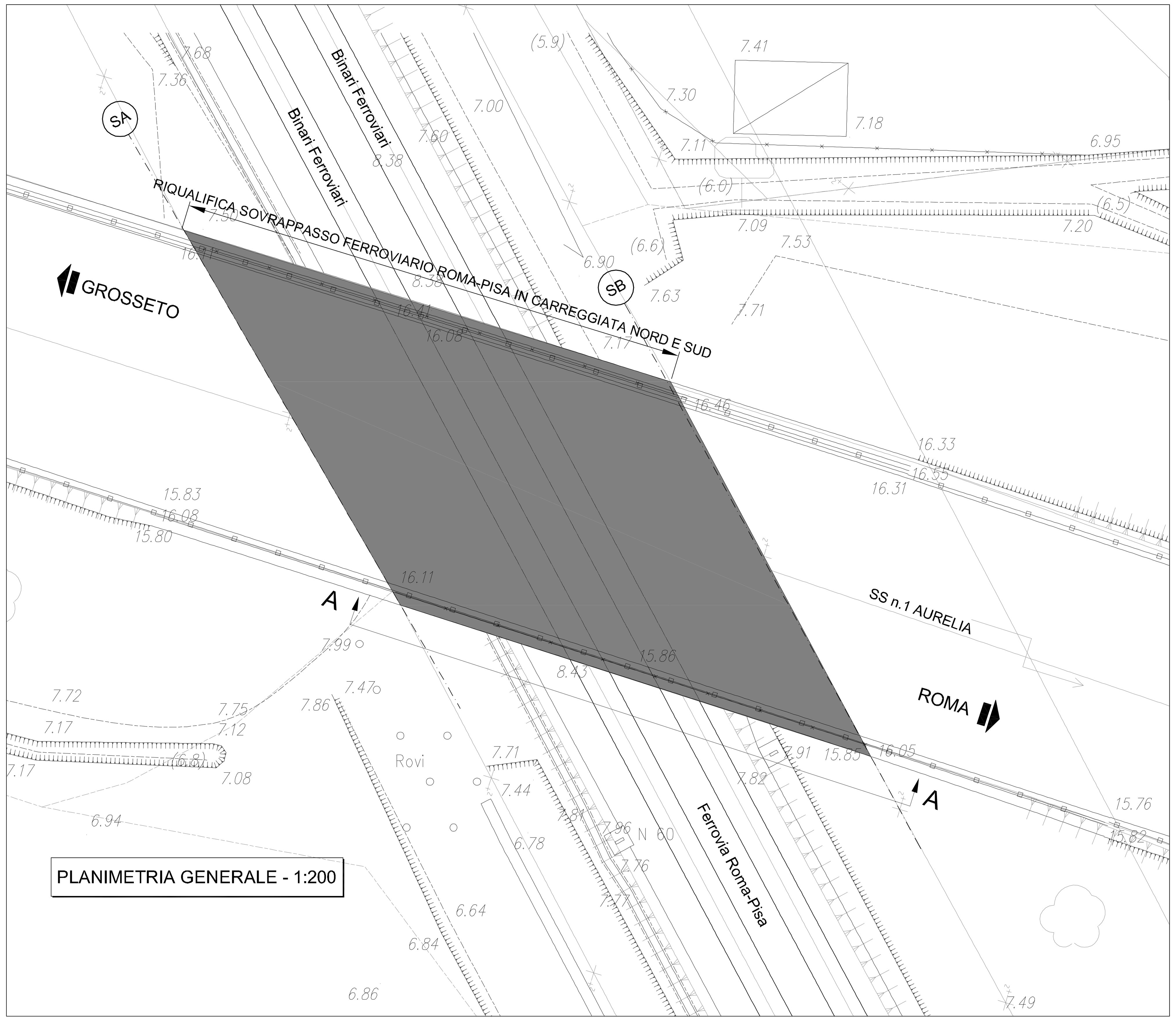

PLANIMETRIA GENERALE - 1:200

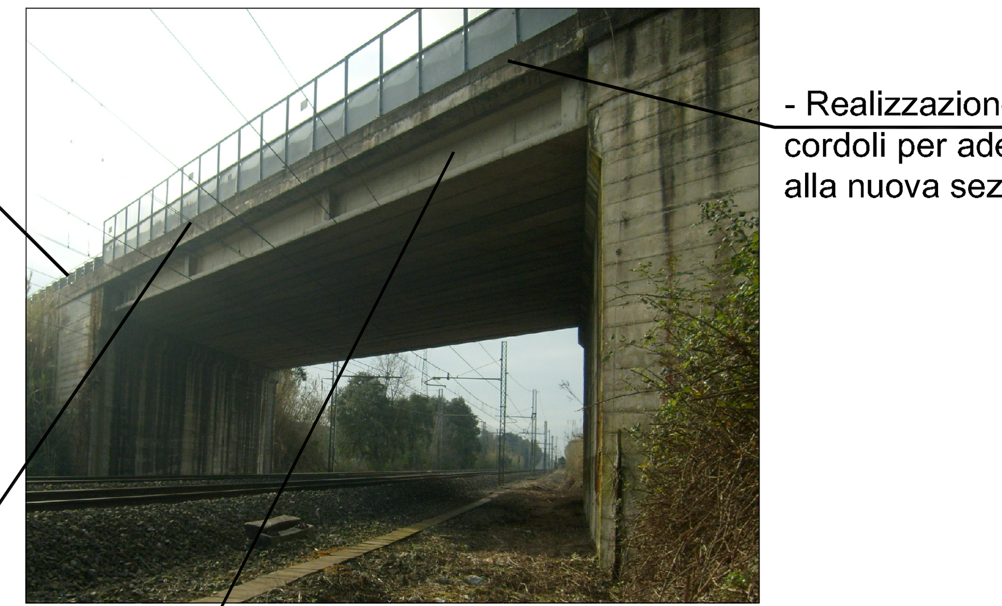

1. Asportazione del calcestruzzo ammalorato mediante idrodemolizione;
2. Ripristino delle parti degradate con malta cementizia.

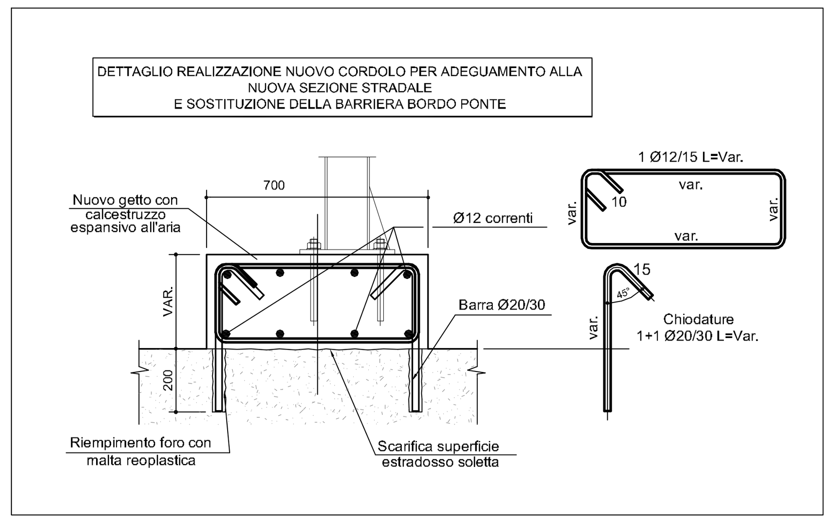

DESCRIZIONE INTERVENTI

C	C) IMPALCATO: INTERVENTO DI RIPRISTINO DELLE SOLE TRAVI ESTERNE - Asportazione del calcestruzzo ammalorato mediante idrodemolizione (sp. medio 3cm, intervento localizzato: in prossimità del giunto); - Ripristino con malta cementizia, premiscelata, tissotropica con fibre in poliacrilonitrile e fibrorinforzata con fibre inorganiche flessibili, "tipo MT1" (sp. medio 3cm);
C1	C1) IMPALCATO: INTERVENTO DI RIPRISTINO SBALZI - Asportazione del calcestruzzo ammalorato mediante idrodemolizione (sp. medio 3cm, estensione intervento: in prossimità del giunto); - Ripristino con malta cementizia, premiscelata, tissotropica con fibre in poliacrilonitrile e fibrorinforzata con fibre inorganiche flessibili, "tipo MT1" (sp. medio 3cm);

TABELLA MATERIALI:

PER QUANTO NON SPECIFICATO NEL SEGUITO, IN PARTICOLARE RELATIVAMENTE ALLE CARATTERISTICHE DEI MATERIALI, ALLE SPECIFICHE PER L'ESECUZIONE DEI LAVORI ED AI CONTROLLI DA ESEGUIRE, SI DOVRA' FARE RIFERIMENTO ALLE NORME TECNICHE D'APPALTO.

CALCESTRUZZO:
CORDOLI, BAGGIOLI E RITEGNI SISMICI:

Calcestruzzo espansivo all'aria con ritiro	≤ 100 micron/m a 28 gg.
- Classe di resistenza	C32/40
- Classe di esposizione	XC4
ACCIAIO PER ARMATURE ORDINARIE:	
- Acciaio in barre nervate tipo B450C	
fyk ≥ 450 MPa	
ftk ≥ 540 MPa	
COPRIFERRO	35.0 mm

N.B. MATERIALI CONFORMI ALLE NORME:

UNI EN 206-1:	2006
UNI EN 11104:	2004
UNI EN ISO 15630:	2004

NOTA:
LE QUOTE DELL'ESISTENTE SARANNO SOGGETTE A RISCONTRO

PROSPETTO LATO SUD SEZIONE A-A - 1:100

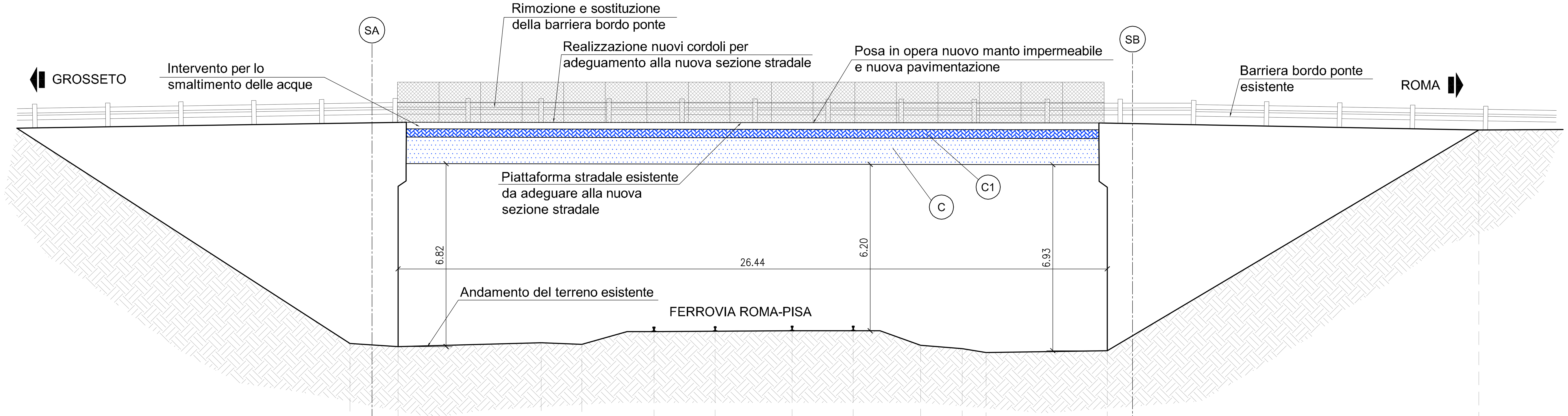

4.00

QUOTE MANUFATTO		13.87											13.85		
DISTANZE PARZIALI	26.44														
QUOTE TERRENO	7.81	7.69	7.83	7.77	8.42	8.43	8.45	8.45	7.74	7.61	7.47	7.54	15.76		
DISTANZE PROGRESSIVE	12.42	14.21	19.55	21.06	23.75	26.03	28.90	31.18	33.69	35.24	36.13	40.65	54.50		

Società Autostrada Tirrenica p.A.
GRUPPO AUTOSTRADE PER L'ITALIA S.p.A.

AUTOSTRADA (A12) : ROSIGNANO – CIVITAVECCHIA

LOTTO 5B

TRATTO: FONTEBLANDA – ANSEDONIA

PROGETTO DEFINITIVO

INFRASTRUTTURA STRATEGICA DI PREMINENTE INTERESSE NAZIONALE LE CUI PROCEDURE DI APPROVAZIONE SONO REGOLATE DALL' ART. 161 DEL D.LGS. 163/2006

VIABILITA' INTERFERITE

OPERE D'ARTE MAGGIORI
VIADOTTI E PONTI

RIQUALIFICA CAVALCAFERROVIA F.S. ROMA–PISA al km. 146+995.00 (SS1 AURELIA)
PLANIMETRIA GENERALE, SEZIONI LONGITUDINALI E TRASVERSALI E PARTICOLARI

IL RESPONSABILE PROGETTAZIONE SPECIALISTICA	IL RESPONSABILE INTEGRAZIONE PRESTAZIONI SPECIALISTICHE	IL DIRETTORE TECNICO
Ing. Guido Furlanetto Ord. Ingg. Milano N.10984 RESPONSABILE UFFICIO STR	Ing. Alessandro Alfi Ord. Ingg. Milano N. 20015 COORDINATORE GENERALE APS	Ing. Maurizio Torresi Ord. Ingg. Milano N. 16492 RESPONSABILE DIREZIONE SVILUPPO INFRASTRUTTURE

RIFERIMENTO ELABORATO	DIRETTORIO codice commessa	N.Prog.	FILE unita'	n. progressivo	DATA:	REVISIONE n.	data
WBS					FEBBRAIO 2011		
VI06	121214	02	STR	171--	SCALA: VARIE		

spea autostrade ingegneria europea	ELABORAZIONE GRAFICA A CURA DI :	Ing. Barbara Pietropaoli – O.I. L'Aquila N. 2347
	ELABORAZIONE PROGETTUALE A CURA DI :	Ing. Barbara Pietropaoli – O.I. L'Aquila N. 2347
CONSULENZA A CURA DI :	IL RESPONSABILE UFFICIO/UNITA'	Ing. Guido Furlanetto O.I. Milano N.10984

RESPONSABILE DI COMMESSA	VISTO DEL COMMITTENTE	VISTO DEL CONCEDENTE
Ing. Giambattista Brancaccio Ord. Ingg. Roma N. 15710 COORDINATORE OPERATIVO DI PROGETTO	SAT	

IL PRESENTE DOCUMENTO NON POTRA' ESSERE COPIATO, RIPRODOTTO O ALTRIMENTI PUBBLICATO, IN TUTTO O IN PARTE, SENZA IL CONSENSO SCRITTO DELLA SOC. AUTOSTRADE PER L'ITALIA S.P.A.. OGNI UTILIZZO NON AUTORIZZATO SARA' PERSEGUITO A NORMA DI LEGGE.
THIS DOCUMENT MAY NOT BE COPIED, REPRODUCED OR PUBLISHED, EITHER IN PART OR IN ITS ENTIRETY, WITHOUT THE WRITTEN PERMISSION OF SOC. AUTOSTRADE PER L'ITALIA S.P.A.. UNAUTHORIZED USE WILL BE PROSECUTED BY LAW.