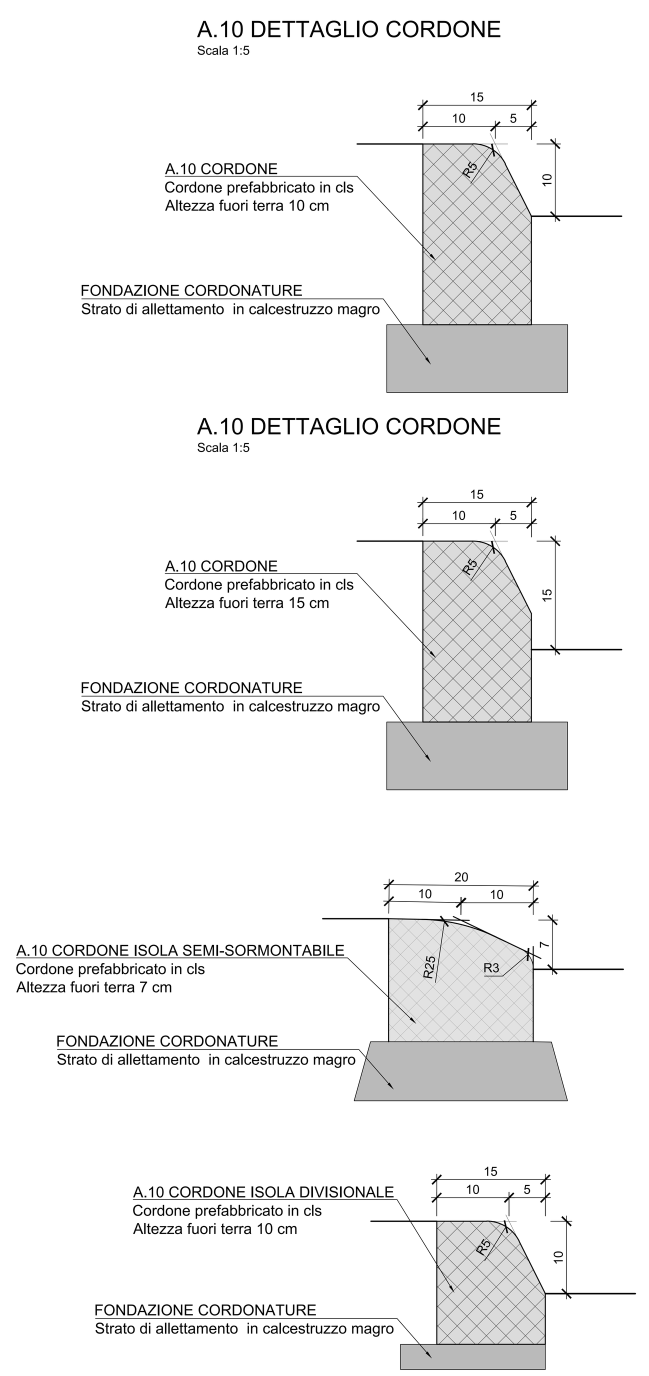

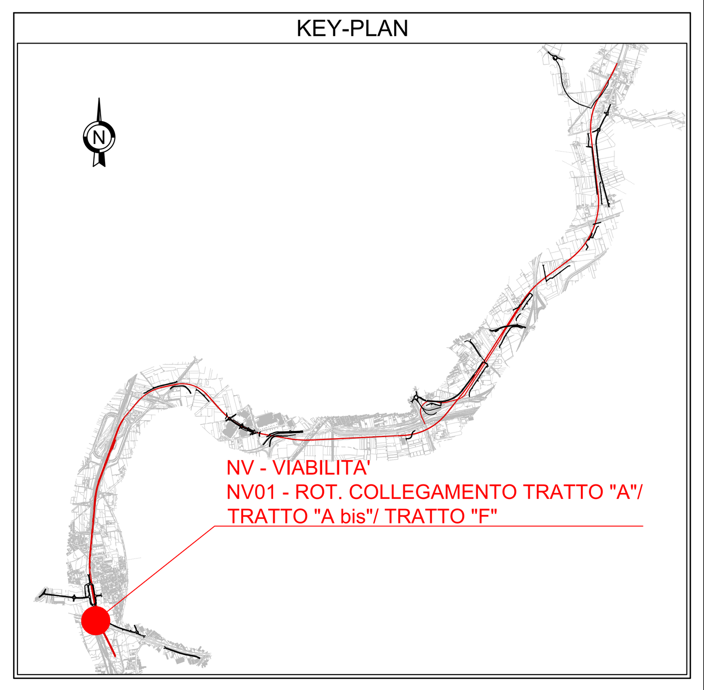

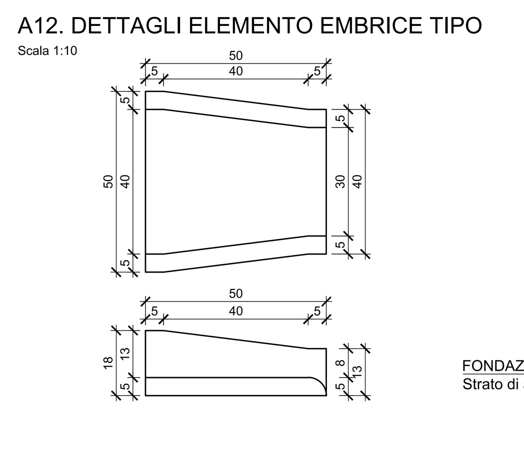

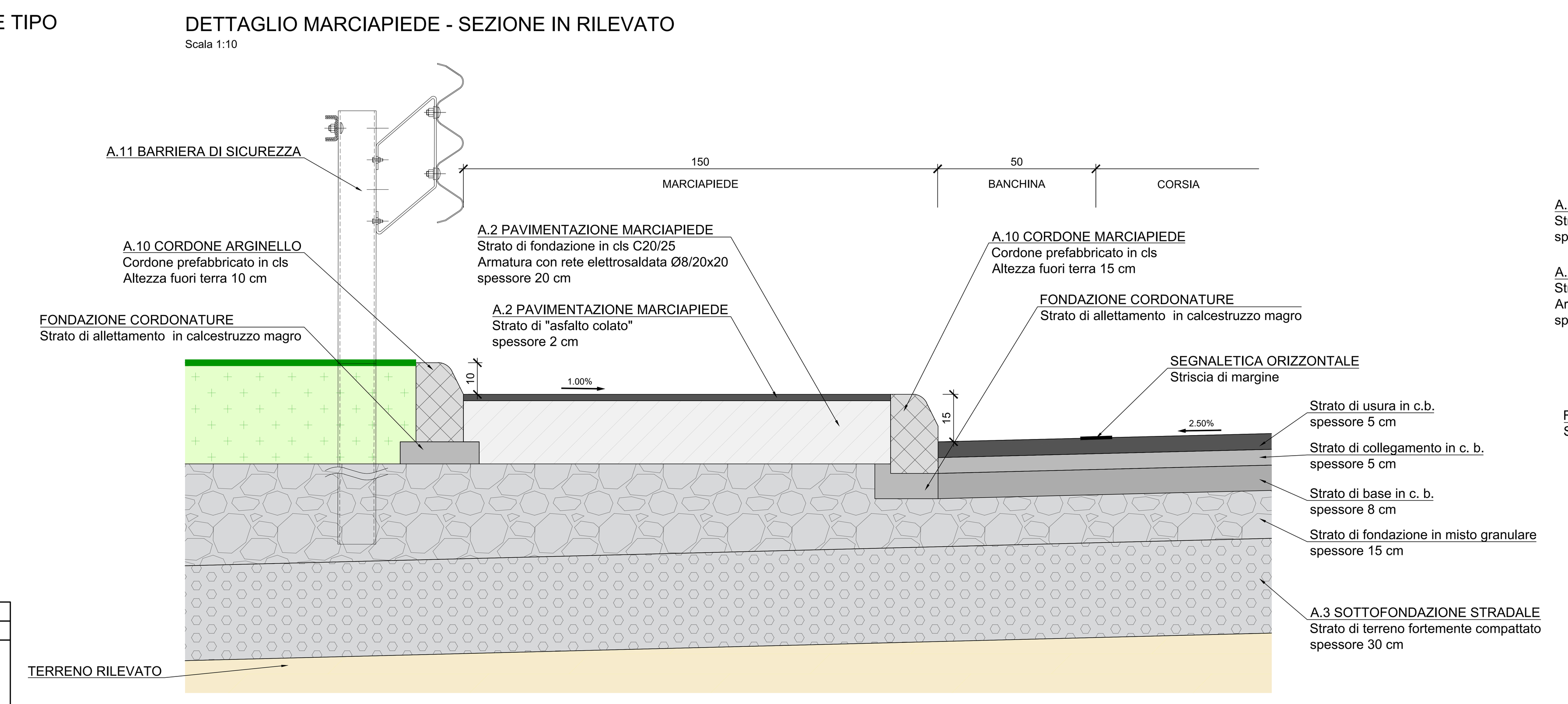

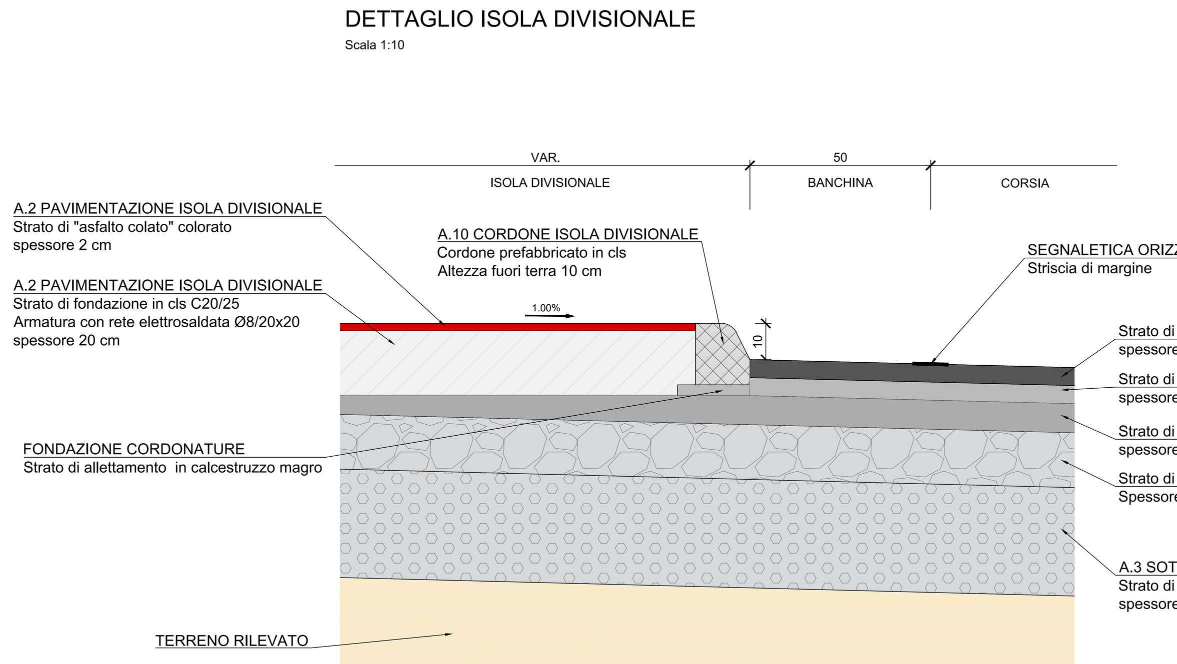

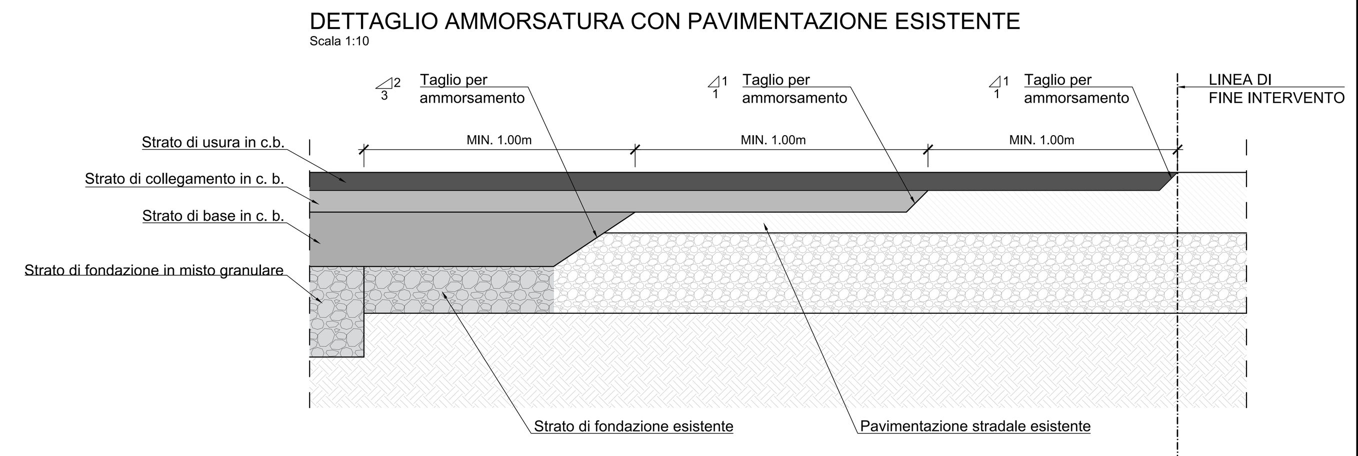

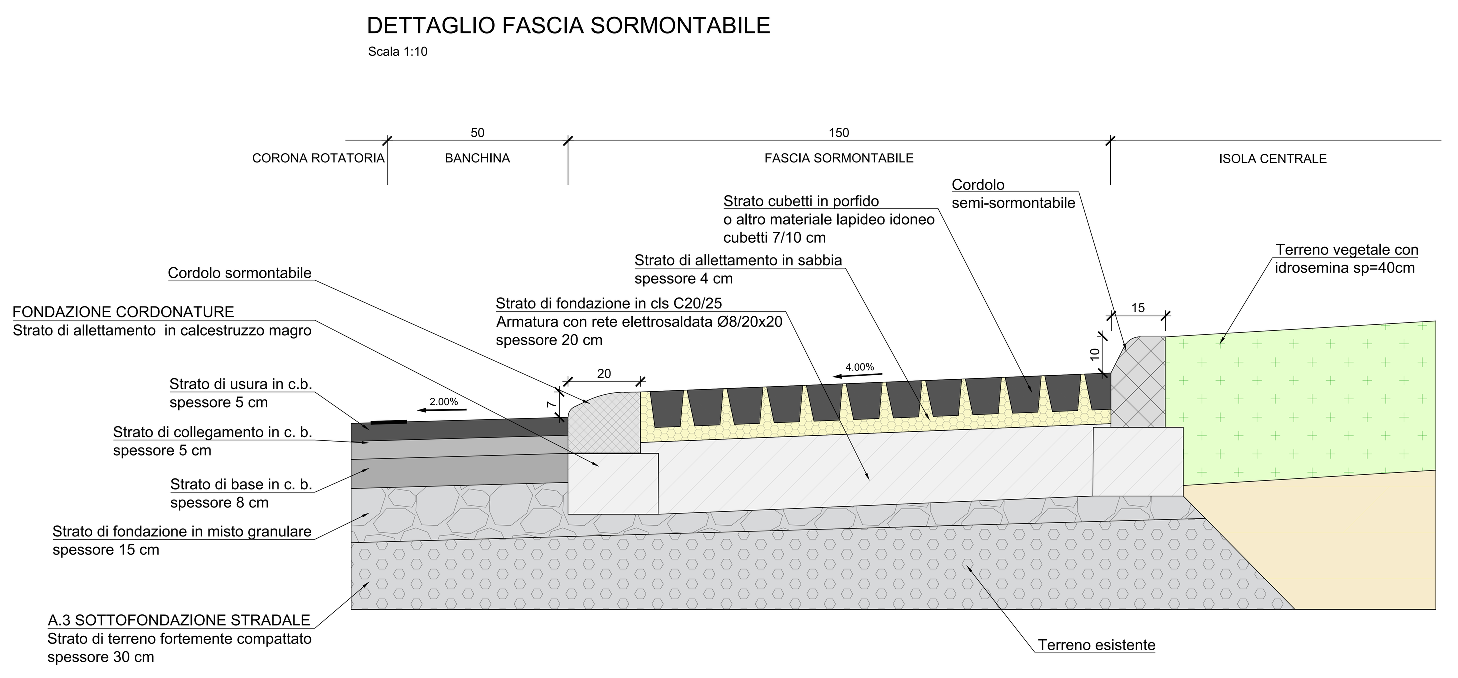

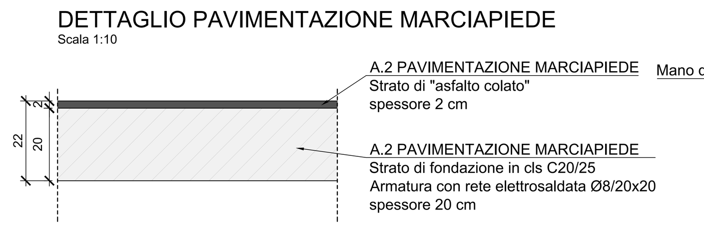

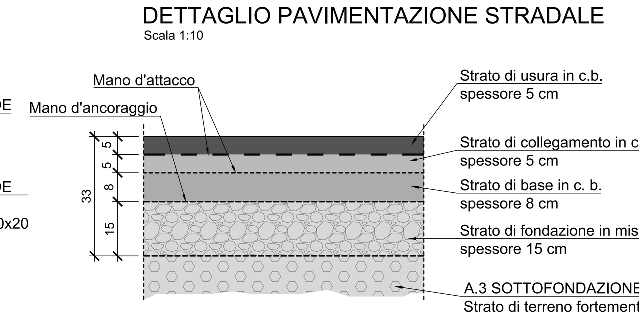

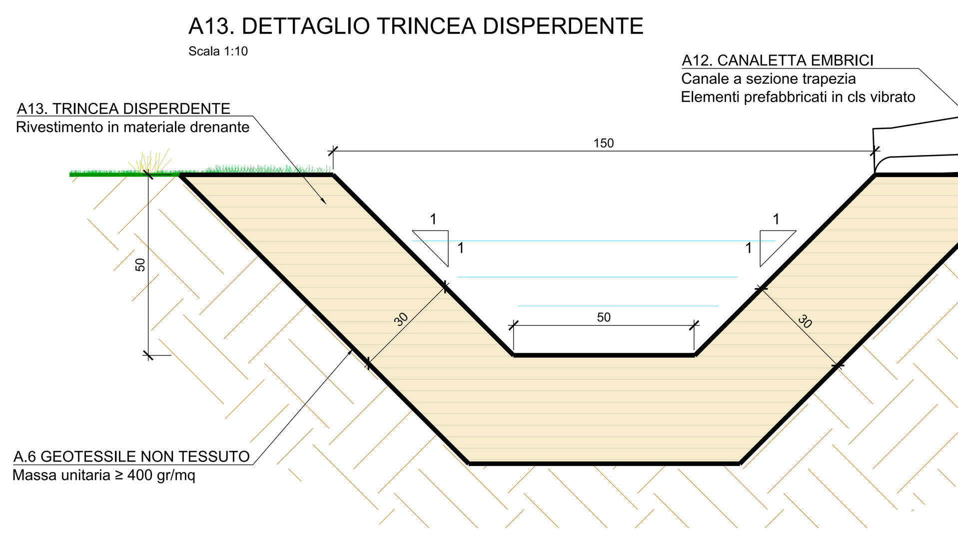

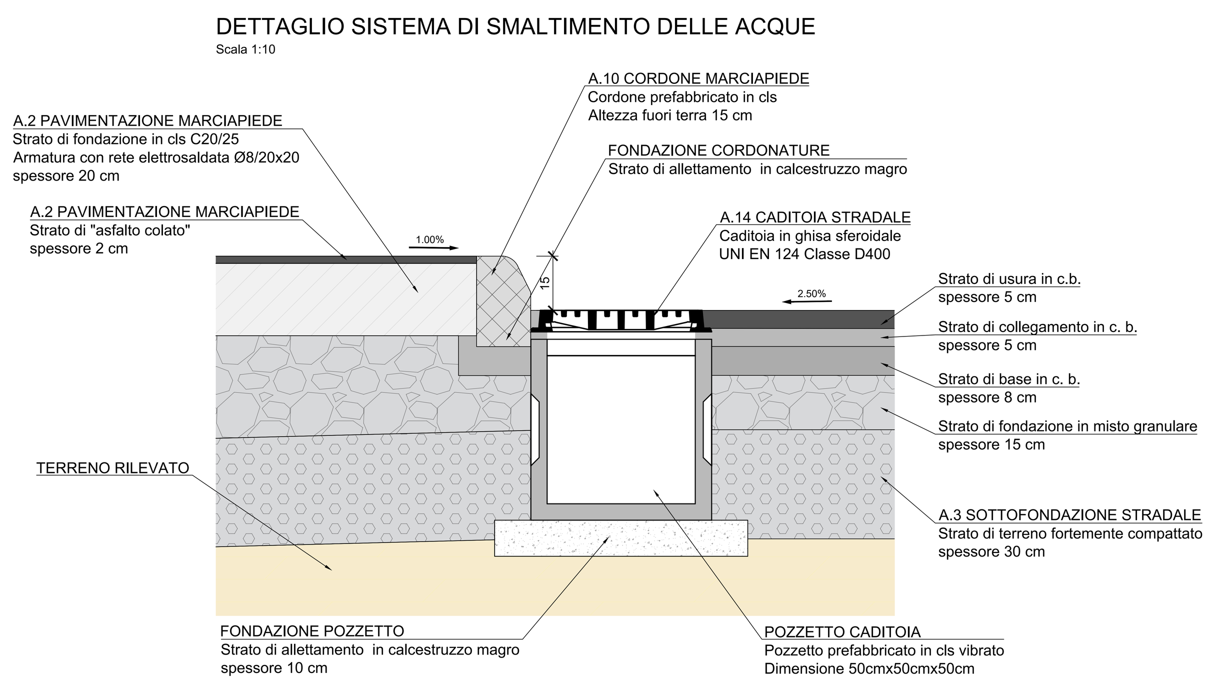

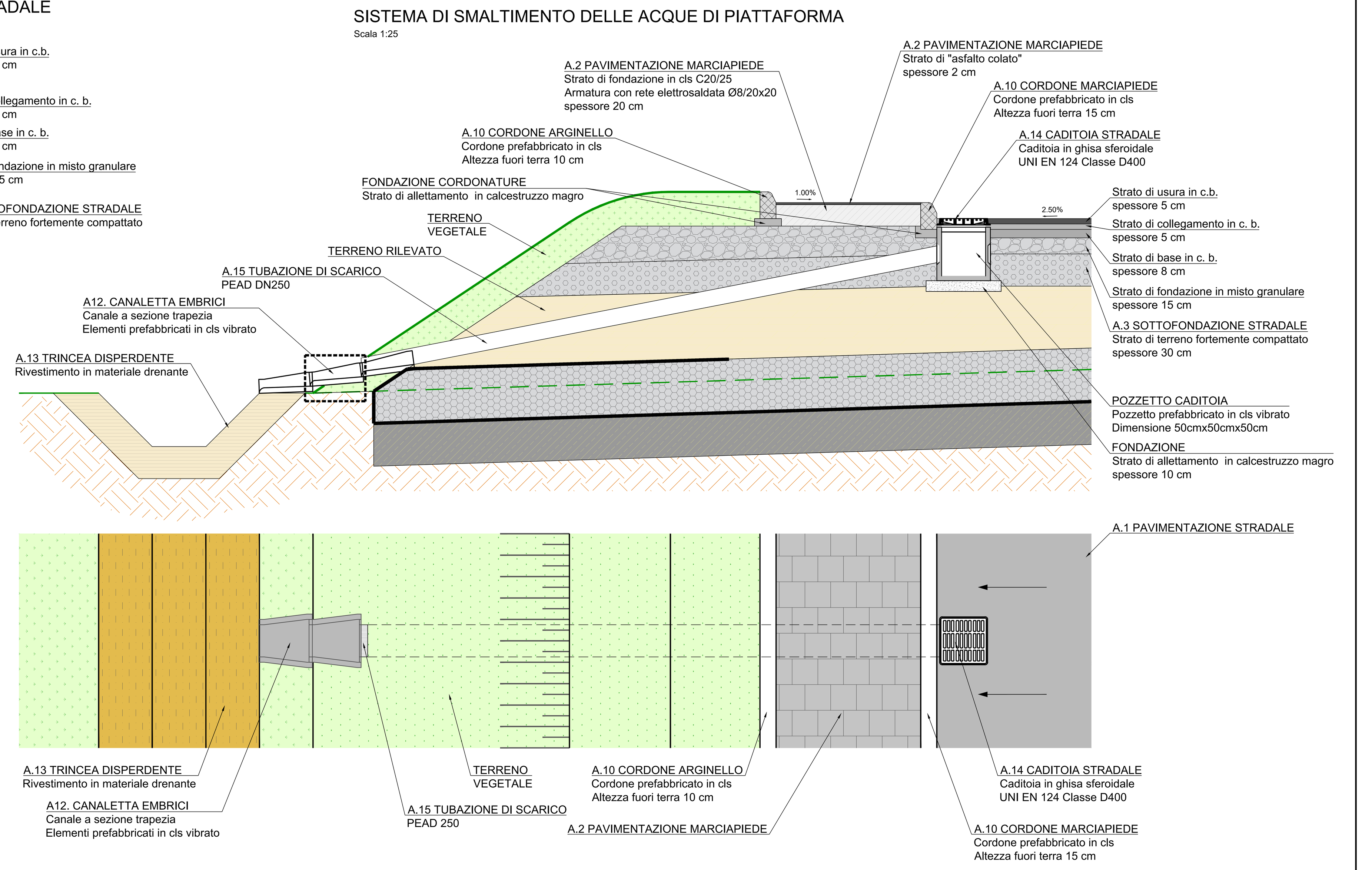

CODICE	TABELLA SPECIFICHE			
A.1	PAVIMENTAZIONE STRADALE			
	STRATO DI USURA MISCELA INERTI - Serie setacci UNI (Ø Crivello/ Setaccio = passante % in peso) S25.4 = - S19.1 = - S12.7 = 100% S9.52 = 75-100% S4.0 = 45-75% S2.0 = 30-55% S0.42 = 15-30% S0.175 = 10-20% S0.074 = 6-10% CARATTERISTICHE INERTI: • PERDITA IN PESO PROVA LOS ANGELES ≤ 25 % • 90 % DI ELEMENTI CON ALMENO DUE FACCE DI ROTTURA • COEFF. DI IMBIBIZIONE < 0.010 • EQUIVALENTE IN SABBIA ≥ 70 % CARATTERISTICHE BITUME • PENETRAZIONE A 25° = 50-70	**STRATO DI COLLEGAMENTO** MISCELA INERTI - Serie setacci UNI (Ø Crivello/ Setaccio = passante % in peso) S25.4 = 100% S19.1 = 85-100% S12.7 = 65-100% S9.52 = 55-85% S4.0 = 35-60% S2.0 = 25-45% S0.42 = 10-25% S0.175 = 7-15% S0.074 = 6-8% CARATTERISTICHE INERTI: • PERDITA IN PESO PROVA LOS ANGELES ≤ 25 % • 90 % DI ELEMENTI CON ALMENO DUE FACCE DI ROTTURA • COEFF. DI IMBIBIZIONE < 0.010 • EQUIVALENTE IN SABBIA ≥ 70 % CARATTERISTICHE BITUME • PENETRAZIONE A 25° = 50-70	**STRATO DI BASE** MISCELA INERTI - Serie setacci UNI (Ø Crivello/ Setaccio = passante % in peso) S40 = 100% S31.5 = 85-100% S25.4 = 75-100% S19.1 = 60-90% S12.7 = 48-75% S9.52 = 40-65% S4.0 = 28-50% S2.0 = 20-40% S0.42 = 9-20% S0.175 = 5-13% S0.074 = 3-8% CARATTERISTICHE INERTI: • PERDITA IN PESO PROVA LOS ANGELES ≤ 25 % • 90 % DI ELEMENTI CON ALMENO DUE FACCE DI ROTTURA • COEFF. DI IMBIBIZIONE < 0.010 • EQUIVALENTE IN SABBIA ≥ 70 % CARATTERISTICHE BITUME • PENETRAZIONE A 25° = 50-70	**FONDAZIONE STRADALE** MISCELA GRANULARE STABILIZZATO PER GRANULOMETRIA MISCELA INERTI - Serie setacci UNI (Ø Crivello/ Setaccio = passante % in peso) C71 = 100% C40 = 75-100% C25 = 60-87% C10= 35-67% C5 = 25-55% C2 = 15-40% S0.4 = 7-22% S0.075 = 2-10% CARATTERISTICHE: • DENSITÀ ≥ 95 % AASHTO MODIFICATA • Me ≥ 80 N/mmq
	MANO DI ATTACCO Emulsione bituminosa catiodica per favorire la perfetta adesione fra i vari strati di conglomerato bituminoso, applicata su strada di almeno 0,4 kg/m² di bitume residuo.		MANO DI ANCORAGGIO Emulsione bituminosa a rottura lenta e bassa viscosità, applicata sopra uno strato in misto granulare prima della realizzazione di uno strato in conglomerato bituminoso, con un dosaggio di bitume residuo almeno pari a 1,0 kg/m².	
A.2	PAVIMENTAZIONE MARCIAPIEDE E FASCIA SORMONTABILE			
	STRATO DI USURA STRATO DI "Asfalto Colato" Spessore 2 cm	STRATO DI Cubetti di porfido o altro materiale lapideo idoneo. Spessore 7/10 cm STRATO DI allettamento in sabbia. Spessore 4 cm		**FONDAZIONE** STRATO DI FONDAZIONE in calcestruzzo classe C20/25 Spessore 20 cm ARMATURA con rete elettrosaldata Ø8/20x20
A.3	SOTTOFONDAZIONE STRADALE			
	Strato di terreno fortemente compattato Strato realizzato con terre (Classificazione CNR-UNI 11531-1/2014) di gruppo A1, A2-4, A2-5 e A3 Spessore 30 cm. Posa in opera per strati al finito di spessore massimo 30 cm Densità ≥ 95% AASHTO modificata. Modulo Me ≥ 50 N/mmq.			
A.4	CORPO DEL RILEVATO			
	Rilevato realizzato con terre (Classificazione CNR-UNI 11531-1/2014) di gruppo A1, A2-4, A2-5, A2-6, A2-7, A3 e A4. **Posa in opera** per strati al finito di spessore massimo pari a 50 cm per terreni di gruppo A1 e A2-4. **Posa in opera** per strati al finito di spessore massimo pari a 30 cm per terreni di gruppo A2-5, A2-6, A2-7, A3 e A4. Densità ≥ 95% AASHTO modificata. Modulo Me ≥ 40 N/mmq.			
A.5	STRATO ANTICAPILLARE			
	Strato anticapillare realizzato con terre di idoneo fuso granulometrico. Spessore 50 cm. **Posa in opera** per rilevati di altezza H ≥ 1.10 m. Strato posizionato con l'intradosso alla quota -30 cm dal piano campagna in corrispondenza del piede del rilevato, conformato a schiena d'asino con pendenza del 3% per rilevati di altezza ≤ a 4.00 m e con pendenza del 4% per i rilevati di altezza > a 4.00 m. **Posa in opera** per rilevati di altezza 0.90 ≤ H < 1.10 m. Strato posizionato con l'estradosso alla quota del piano campagna in corrispondenza del piede del rilevato, conformato a schiena d'asino con pendenza del 3%. Modulo Me ≥ 20 N/mmq. **Posa in opera** per rilevati di altezza H < 0.90 m Strato posizionato con l'estradosso alla quota del piano campagna in corrispondenza del piede del rilevato, conformato a schiena d'asino con pendenza del 3%. Modulo Me ≥ 40 N/mmq.			
A.6	GEOTESSILE NON TESSUTO			
	Telo di geotessile non tessuto in poliestere di massa unitaria ≥ 400 gr/mq. Telo risvoltato di 3.00 m nel caso il rilevato che sormonta l'anticapillare ha contenuto in fino < del 35%. Telo risvoltato in modo da ricoprire completamente lo strato anticapillare nel caso il rilevato che sormonta l'anticapillare ha contenuto in fino > del 35%.			
A.7	LINEA DI SCOTICO			
	Asportazione del terreno (scotico) superficiale. Spessore 50 cm. Riempimento con terre (Classificazione CNR-UNI 11531-1/2014) di gruppo A1, A2, A3 se provenienti da cave di prestito, A1, A2, A3 e A4 se provenienti dagli scavi. **Posa in opera** per strati al finito di spessore massimo pari a 50 cm. **Posa in opera** per strati al finito di spessore massimo pari a 30 cm per terreni di gruppo A2 e A4.			
A.10	CORDONE			
	Cordolo prefabbricato in conglomerato cementizio vibrocompresso.			
A.11	BARRIERE DI SICUREZZA			
	CLASSE H2 - BORDO LATERALE Livello di contenimento Elevato (288 kJ) Livello di severità A Livello di larghezza operativa W4			
A.12	CANALETTA EMBRICI			
	Canalette embrici a sezione trapezia in calcestruzzo vibrato in elementi della lunghezza di 500 mm.			

COMMITTENTE: RFI RETE FERROVIARIA ITALIANA – GRUPPO FERROVIE DELLO STATO ITALIANE

DIREZIONE LAVORI: ITALFERR – GRUPPO FERROVIE DELLO STATO ITALIANE

APPALTATORE: MANDATARIA: salini impregilo; MANDANTE: ASTALDI

PROGETTAZIONE: MANDATARIA: SYSTRA; MANDANTI: SOTECNI (SYSTRA GROUP), ROCKSOIL S.p.A. (CONSULENZA E ASSISTENZA TECNICA nel campo della GEOINGEGNERIA)

PROGETTO ESECUTIVO

LINEA FERROVIARIA NAPOLI - BARI, TRATTA NAPOLI-CANCELLO,
IN VARIANTE TRA LE PK 0+000 E PK 15+585, INCLUSE LE OPERE ACCESSORIE, NELL'AMBITO DEGLI INTERVENTI DI CUI AL D.L. 133/2014, CONVERTITO IN LEGGE 164 / 2014

DISEGNO

NV - VIABILITA'
NV01 - STAZIONE CASALNUOVO
VIABILITA' FERMATA CASALNUOVO - TRATTO A
ROTATORIA COLLEGAMENTO TRATTO "A" / TRATTO "A BIS" /TRATTO "F"
SEZIONI TIPO E DETTAGLI

APPALTATORE	PROGETTAZIONE	
DIRETTORE TECNICO Ing. M. PANISI	DIRETTORE DELLA PROGETTAZIONE Ing. A. CHECCHI	

COMMESSA	LOTTO	FASE	ENTE	TIPO DOC.	OPERA/DISCIPLINA	PROGR.	REV.	SCALA:
IF1M	00	E	ZZ	BZ	NV01A0	003	B	VARIE

Rev.	Descrizione	Redatto	Data	Verificato	Data	Approvato	Data	Autorizzato Data
A	EMISSIONE	TRAPANESE	14/06/18	MARTUSCELLI	15/06/18	PIAZZA	15/06/18	MARTUSCELLI
B	EMISSIONE PER RdV	TRAPANESE	10/09/18	MARTUSCELLI	11/09/18	PIAZZA	11/09/18	
								12/09/18

File:IF1M.0.0.E.ZZ.BZ.NV.01.A.0.003-B.DWG | n. Elab.: