SEZIONE N.: 8

DIST. PROG.: 120.00

R RIPORTO	m²	64.83
A ANTICAPILLARE	m²	11.59
C STRATO DI BASE	m²	0.64
D STRATO DI FONDAZ.	m²	2.19
E SUPER COMPATTATO	m²	4.62
F FOSSO	m²	0.96
RI RILEVATO	m²	50.35
SC SCOTICO	m²	11.66
a STRATO DI USURA	m	8.00
b BINDER	m	8.00
g GEOTESSILE	m	30.66
m MARCIAPIEDE	m	2.70
v TERRENO VEGETALE	m	15.23

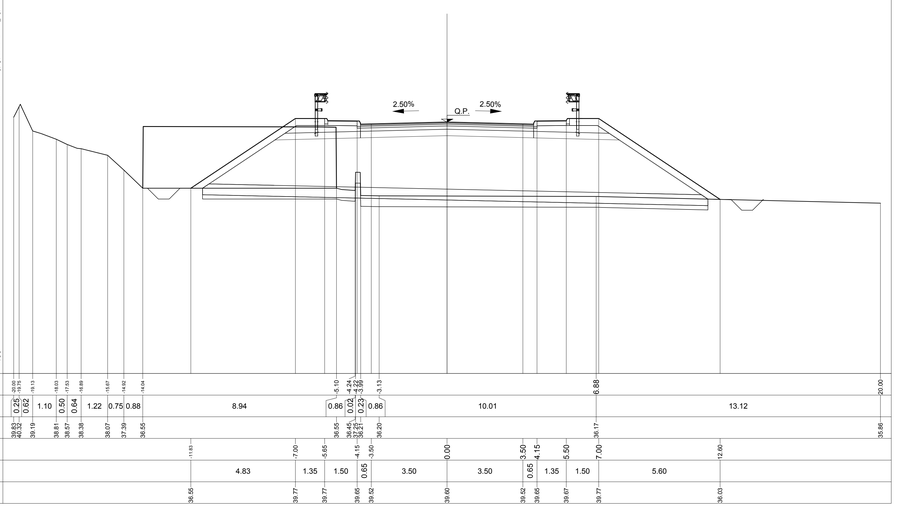

SEZIONE N.: 9

DIST. PROG.: 140.34

a STRATO DI USURA	m	8.00
b BINDER	m	8.00

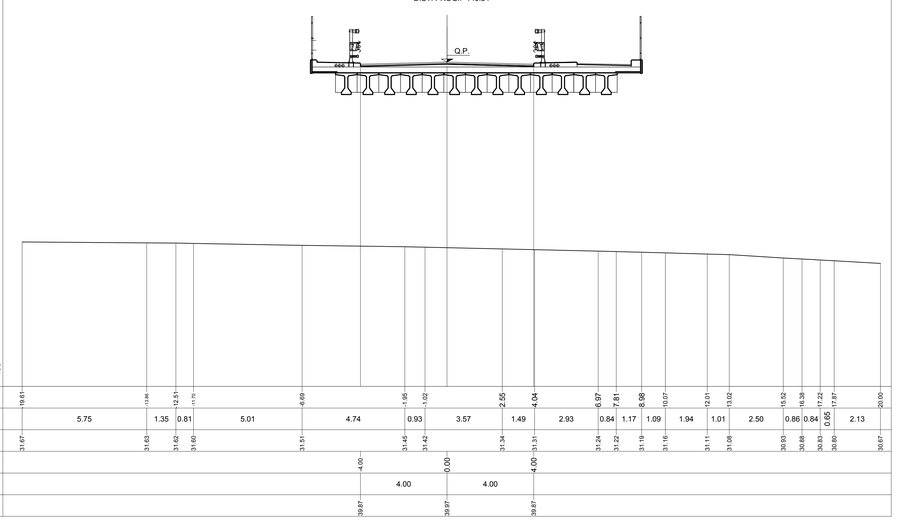

SEZIONE N.: 10

DIST. PROG.: 157.30

R RIPORTO	m²	102.95
A ANTICAPILLARE	m²	13.19
C STRATO DI BASE	m²	0.64
D STRATO DI FONDAZ.	m²	3.18
E SUPER COMPATTATO	m²	3.51
F FOSSO	m²	1.41
RI RILEVATO	m²	87.37
SC SCOTICO	m²	13.52
a STRATO DI USURA	m	8.00
b BINDER	m	8.00
g GEOTESSILE	m	33.87
m MARCIAPIEDE	m	2.70
v TERRENO VEGETALE	m	18.93

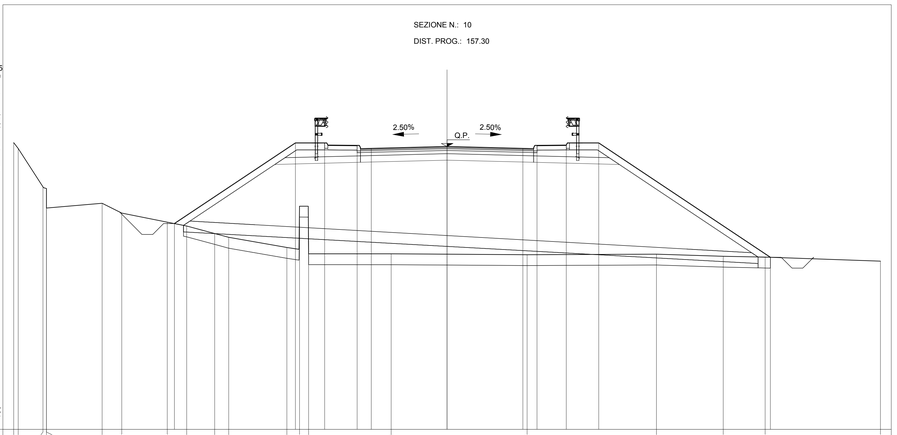

SEZIONE N.: 11

DIST. PROG.: 180.00

R RIPORTO	m²	103.83
A ANTICAPILLARE	m²	13.74
C STRATO DI BASE	m²	0.64
D STRATO DI FONDAZ.	m²	2.18
E SUPER COMPATTATO	m²	3.53
F FOSSO	m²	3.24
RI RILEVATO	m²	87.99
SC SCOTICO	m²	13.77
a STRATO DI USURA	m	8.00
b BINDER	m	8.00
g GEOTESSILE	m	34.92
m MARCIAPIEDE	m	2.70
v TERRENO VEGETALE	m	20.06

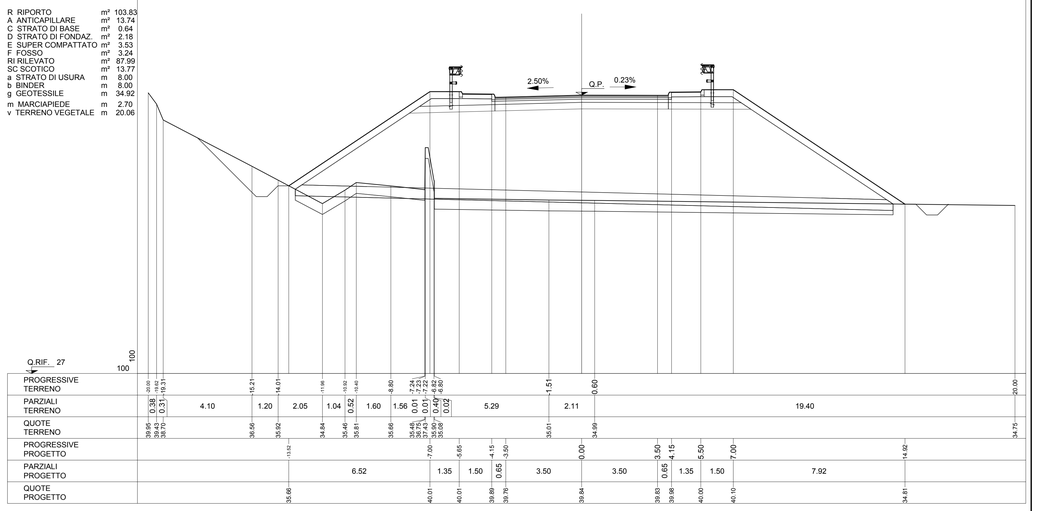

SEZIONE N.: 12

DIST. PROG.: 200.00

R RIPORTO	m²	94.23
A ANTICAPILLARE	m²	13.35
C STRATO DI BASE	m²	0.64
D STRATO DI FONDAZ.	m²	2.17
E SUPER COMPATTATO	m²	4.56
F FOSSO	m²	3.59
RI RILEVATO	m²	78.86
SC SCOTICO	m²	13.42
a STRATO DI USURA	m	8.00
b BINDER	m	8.00
g GEOTESSILE	m	34.15
m MARCIAPIEDE	m	2.70
v TERRENO VEGETALE	m	19.15

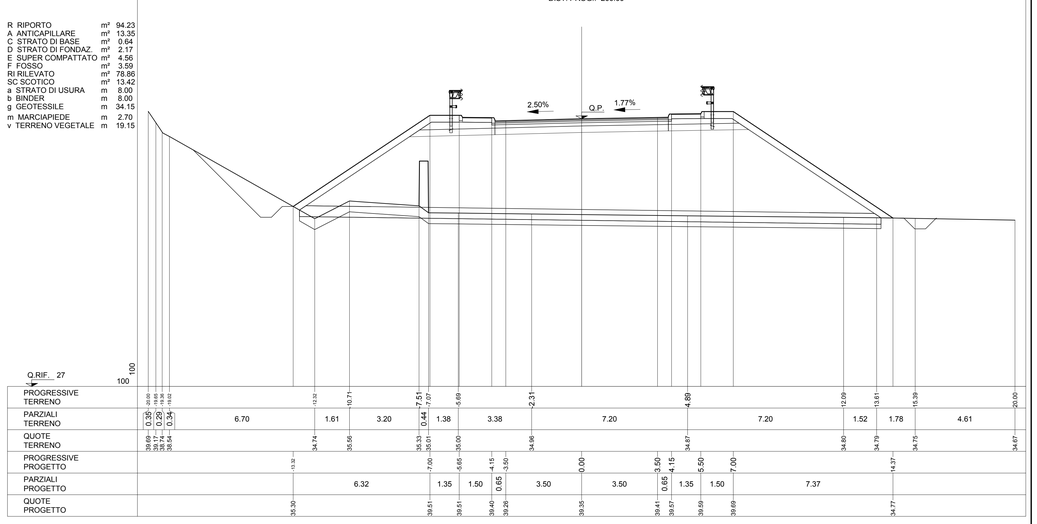

SEZIONE N.: 13

DIST. PROG.: 220.00

R RIPORTO	m²	76.21
A ANTICAPILLARE	m²	12.37
C STRATO DI BASE	m²	0.64
D STRATO DI FONDAZ.	m²	2.16
E SUPER COMPATTATO	m²	3.52
F FOSSO	m²	1.03
RI RILEVATO	m²	61.65
SC SCOTICO	m²	12.40
a STRATO DI USURA	m	8.00
b BINDER	m	8.00
g GEOTESSILE	m	32.17
m MARCIAPIEDE	m	2.70
v TERRENO VEGETALE	m	16.99

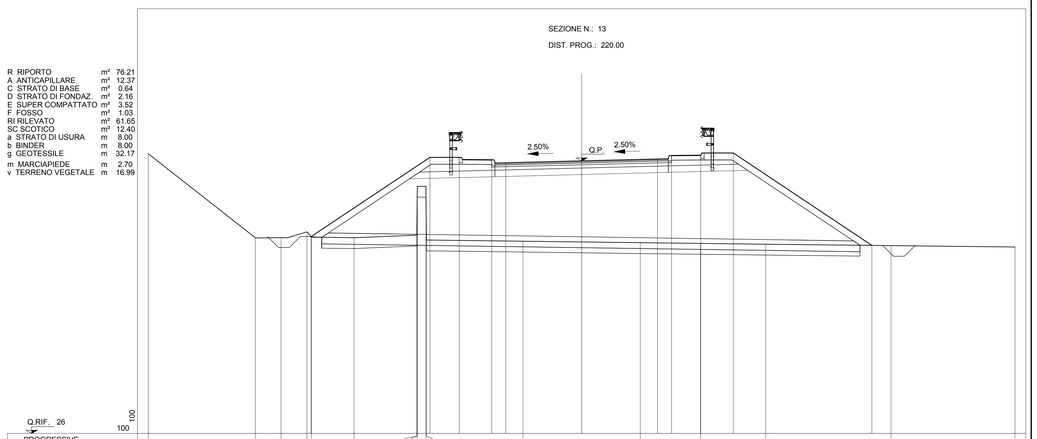

KEY-PLAN

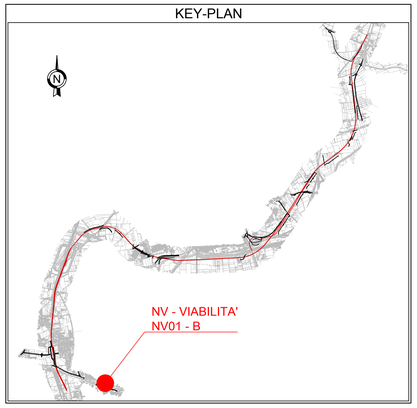

LEGENDA

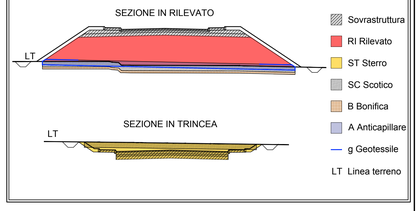

COMMITTENTE:

RFI RETE FERROVIARIA ITALIANA
GRUPPO FERROVIE DELLO STATO ITALIANE

DIREZIONE LAVORI:

ITALFERR
GRUPPO FERROVIE DELLO STATO ITALIANE

APPALTATORE: MANDATARIA: salini impregilo — MANDANTE: ASTALDI

PROGETTAZIONE: MANDATARIA: SYSTRA — MANDANTI: SOTECNI (SYSTRA GROUP), ROCKSOIL S.p.A. (CONSULENZE E ASSISTENZA TECNICA NEL GEOTECNICA, GEOMECCANICA)

PROGETTO ESECUTIVO

LINEA FERROVIARIA NAPOLI - BARI, TRATTA NAPOLI-CANCELLO,

IN VARIANTE TRA LE PK 0+000 E PK 15+585, INCLUSE LE OPERE ACCESSORIE,

NELL'AMBITO DEGLI INTERVENTI DI CUI AL D.L. 133/2014, CONVERTITO IN LEGGE 164 / 2014

DISEGNO

NV - VIABILITA'

NV01 - STAZIONE CASALNUOVO

VIABILITA' FERMATA CASALNUOVO - TRATTO B - CORPO STRADALE

SEZIONI TRASVERSALI TAV. 2 di 5

APPALTATORE	PROGETTAZIONE	
DIRETTORE TECNICO Ing. M. PANISI	DIRETTORE DELLA PROGETTAZIONE Ing. A. CHECCHI	

COMMESSA	LOTTO	FASE	ENTE	TIPO DOC.	OPERA/DISCIPLINA	PROGR.	REV.	SCALA:
IF1M	00	E	ZZ	WA	NV01B0	002	B	1:100

Rev.	Descrizione	Redatto	Data	Verificato	Data	Approvato	Data	Autorizzato Data
A	EMISSIONE	TRAPANESE	HABILITA' FERMATA CASALNUOVO - 14/05/18	TRATTO A 15/06/18		PIAZZA	15/06/18	MARTUSCELLI 12/09/18
B	EMISSIONE PER RdV	TRAPANESE	15/09/18	MARTUSCELLI	11/09/18	PIAZZA	11/09/18	

File:IF1M.0.0.E.ZZ.WA.NV.01.B.0.002-B.DWG — n. Elab.: