SEZIONE N.: 7

DIST. PROG.: 100.00

R RIPORTO	m²	11.60
A ANTICAPILLARE	m²	5.62
B BONIFICA	m²	4.49
C STRATO DI BASE	m²	0.46
D STRATO DI FONDAZ.	m²	1.17
E SUPER COMPATTATO	m²	2.39
F FOSSO	m²	1.09
RI RILEVATO	m²	4.08
SC SCOTICO	m²	5.62
a STRATO DI USURA	m	6.00
b BINDER	m	6.00
g GEOTESSILE	m	18.24
v TERRENO VEGETALE	m	6.65
CORDOLO		
BARRIERE DI SICUREZZA		

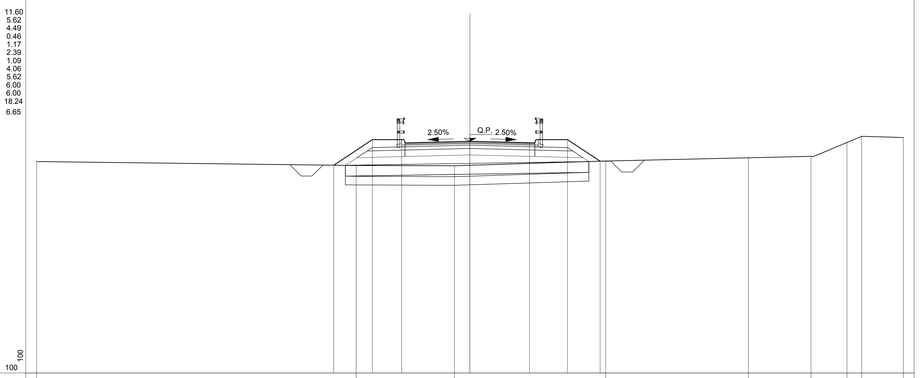

PROGRESSIVE TERRENO	0.00				5.25				10.72				16.27				22.86			25.74		27.40	28.58	30.50
PARZIALI TERRENO		14.75				4.53				6.99				6.59				2.88			1.66	0.68	1.92	
QUOTE TERRENO	23.76				23.58				23.56				23.78				23.93			24.00		24.64	24.92	24.87
PROGRESSIVE PROGETTO					-6.25		-4.50	-3.15		0.00		2.75		4.50	6.01									
PARZIALI PROGETTO						1.79	1.35		3.15		2.75		1.75	1.51										
QUOTE PROGETTO					23.58		24.77	24.77		24.69		24.62		24.77	23.77									

SEZIONE N.: 8

DIST. PROG.: 125.00

R RIPORTO	m²	12.89
A ANTICAPILLARE	m²	5.83
B BONIFICA	m²	4.67
C STRATO DI BASE	m²	0.50
D STRATO DI FONDAZ.	m²	1.13
E SUPER COMPATTATO	m²	2.41
F FOSSO	m²	1.07
RI RILEVATO	m²	5.25
SC SCOTICO	m²	5.82
a STRATO DI USURA	m	6.00
b BINDER	m	6.00
g GEOTESSILE	m	18.65
v TERRENO VEGETALE	m	7.15
CORDOLO		
BARRIERE DI SICUREZZA		

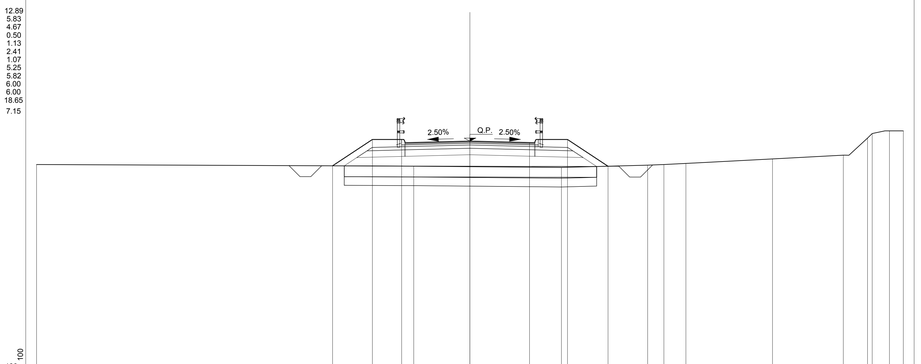

PROGRESSIVE TERRENO	0.00				5.59					14.22				18.20	18.95	19.97			23.96			27.23	28.82	28.97	29.36	30.00
PARZIALI TERRENO		17.41				6.81				3.98			0.75	1.02		3.99			3.27			1.12	0.23	0.39	0.79	0.64
QUOTE TERRENO	23.57				23.50				23.44				23.54	23.57	23.62				23.83			24.00	24.25	24.26	25.12	25.12
PROGRESSIVE PROGETTO					-6.34		-4.50	-3.15		0.00		2.75		4.50	6.37									
PARZIALI PROGETTO						1.84	1.35		3.15		2.75		1.75	1.87										
QUOTE PROGETTO					23.51		24.73	24.73		24.65		24.58		24.73	23.48									

SEZIONE N.: 9

DIST. PROG.: 150.00

R RIPORTO	m²	10.08
A ANTICAPILLARE	m²	5.50
B BONIFICA	m²	4.40
C STRATO DI BASE	m²	0.48
D STRATO DI FONDAZ.	m²	1.17
E SUPER COMPATTATO	m²	2.37
F FOSSO	m²	1.07
RI RILEVATO	m²	2.71
SC SCOTICO	m²	5.51
a STRATO DI USURA	m	6.00
b BINDER	m	6.00
g GEOTESSILE	m	18.01
v TERRENO VEGETALE	m	6.38
CORDOLO		
BARRIERE DI SICUREZZA		

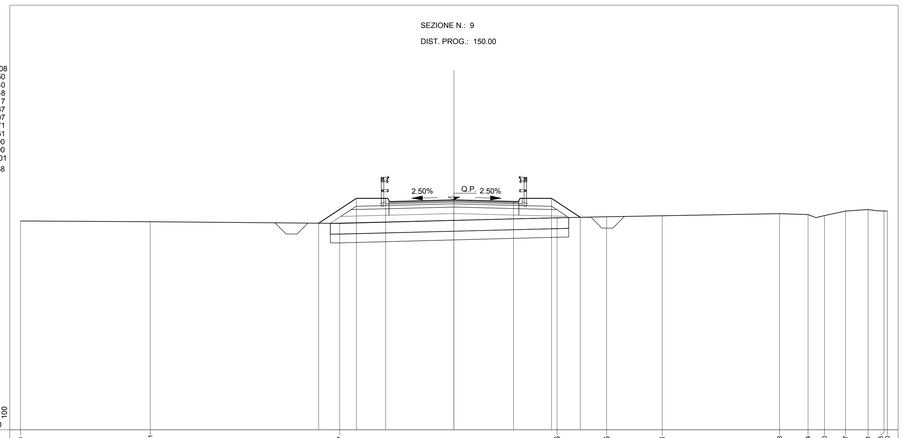

PROGRESSIVE TERRENO	0.00			14.01				5.27					14.76			17.05			19.61			25.03	26.34	27.10	28.07	29.11	29.85	30.00
PARZIALI TERRENO		5.99			8.74				10.03				2.29		2.56			5.42			1.31	0.76	0.97	1.04	0.74	0.15
QUOTE TERRENO	23.64			23.60			23.53					23.79			23.83		23.88			23.98		23.94	23.89	24.10	24.17	24.10	24.09
PROGRESSIVE PROGETTO					-6.24		-4.50	-3.15		0.00		2.75		4.50	5.83									
PARZIALI PROGETTO						1.74	1.35		3.15		2.75		1.75	1.33										
QUOTE PROGETTO					23.54		24.69	24.69		24.61		24.54		24.69	23.81									

SEZIONE N.: 10

DIST. PROG.: 170.00

R RIPORTO	m²	9.98
A ANTICAPILLARE	m²	5.53
B BONIFICA	m²	4.43
C STRATO DI BASE	m²	0.48
D STRATO DI FONDAZ.	m²	1.19
E SUPER COMPATTATO	m²	3.03
F FOSSO	m²	1.00
RI RILEVATO	m²	2.46
SC SCOTICO	m²	5.53
a STRATO DI USURA	m	6.14
b BINDER	m	6.14
g GEOTESSILE	m	18.07
v TERRENO VEGETALE	m	6.33
CORDOLO		
BARRIERE DI SICUREZZA		

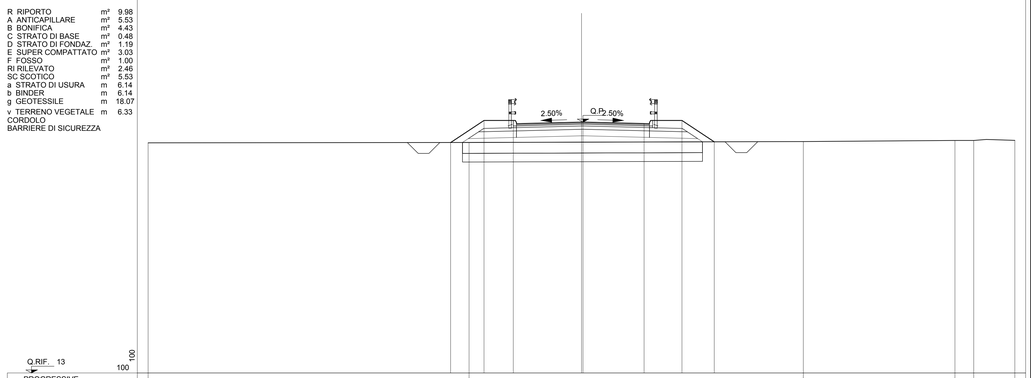

PROGRESSIVE TERRENO	0.00				5.19										10.24							17.23	18.10	20.00
PARZIALI TERRENO		14.81							15.43								6.99					0.87	1.90	
QUOTE TERRENO	23.62				23.64										23.68							23.73	23.73	23.73
PROGRESSIVE PROGETTO					-6.04		-4.50	-3.15		0.07			2.89	4.64	6.13									
PARZIALI PROGETTO						1.54	1.35		3.22		2.82		1.75	1.49										
QUOTE PROGETTO					23.63		24.65	24.65		24.58		24.51		24.65	23.67									

SEZIONE N.: 11

DIST. PROG.: 188.85

R RIPORTO	m²	12.15
A ANTICAPILLARE	m²	6.11
B BONIFICA	m²	4.78
C STRATO DI BASE	m²	0.63
D STRATO DI FONDAZ.	m²	1.67
E SUPER COMPATTATO	m²	3.51
F FOSSO	m²	0.99
RI RILEVATO	m²	3.64
SC SCOTICO	m²	6.49
ST STERRO	m²	0.04
a STRATO DI USURA	m	7.86
b BINDER	m	7.86
g GEOTESSILE	m	19.94
v TERRENO VEGETALE	m	6.57
CORDOLO		
BARRIERE DI SICUREZZA		

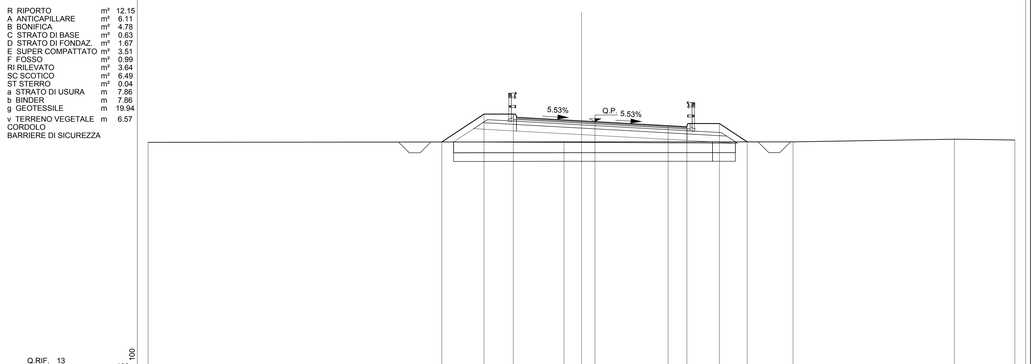

PROGRESSIVE TERRENO	0.00			10.18						20.37			25.12	25.81					34.13					40.00
PARZIALI TERRENO		9.82				10.55				4.75			0.69		8.32				5.87					
QUOTE TERRENO	23.51			23.50					23.51			23.61	23.62					23.75						23.68
PROGRESSIVE PROGETTO					-6.07		-4.50	-3.15		0.69		4.13	5.53		7.03	8.16								
PARZIALI PROGETTO						2.07	1.35		3.84		3.44		1.40	1.50	1.13									
QUOTE PROGETTO					23.51		24.87	24.87		24.92		24.33		24.30		24.40	23.66							

KEY-PLAN

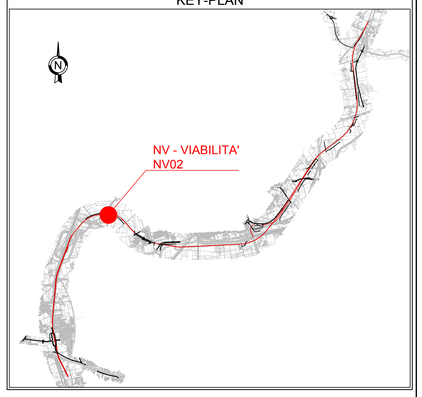

LEGENDA

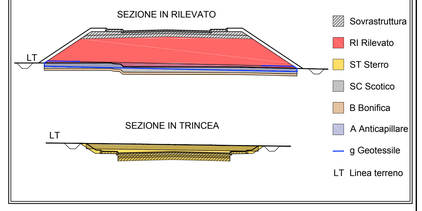

COMMITTENTE:

RFI RETE FERROVIARIA ITALIANA
GRUPPO FERROVIE DELLO STATO ITALIANE

DIREZIONE LAVORI:

ITALFERR
GRUPPO FERROVIE DELLO STATO ITALIANE

APPALTATORE: MANDATARIA: salini impregilo — MANDANTE: ASTALDI

PROGETTAZIONE: MANDATARIA: SYSTRA — MANDANTI: SOTECNI SYSTRA GROUP — ROCKSOIL S.p.A. CONSULENZA E ASSISTENZA TECNICA nel campo della GEOINGEGNERIA

PROGETTO ESECUTIVO

LINEA FERROVIARIA NAPOLI - BARI, TRATTA NAPOLI-CANCELLO,
IN VARIANTE TRA LE PK 0+000 E PK 15+585, INCLUSE LE OPERE ACCESSORIE,
NELL'AMBITO DEGLI INTERVENTI DI CUI AL D.L. 133/2014, CONVERTITO IN LEGGE 164 / 2014

DISEGNO

NV - NUOVA VIABILITA'
NV02 - NUOVA VIABILITA' VARIANTE ARCHEOLOGICA km 6+000
CORPO STRADALE
SEZIONI TRASVERSALI - TAV 2 di 4

APPALTATORE	PROGETTAZIONE	
DIRETTORE TECNICO Ing. M. PANISI	DIRETTORE DELLA PROGETTAZIONE Ing. A. CHECCHI	

COMMESSA	LOTTO	FASE	ENTE	TIPO DOC.	OPERA/DISCIPLINA	PROGR.	REV.	SCALA:
IF1M	00	E	ZZ	WA	NV02A0	002	B	1:100

Rev.	Descrizione	Redatto	Data	Verificato	Data	Approvato	Data	Autorizzato Data
A	EMISSIONE	TRAPANESE	14/06/18	MARTUSCELLI	15/06/18	PIAZZA	15/06/18	MARTUSCELLI
B	EMISSIONE PER RdV	TRAPANESE	10/09/18	MARTUSCELLI	11/09/18	PIAZZA	11/09/18	
								12/09/18

File:IF1M.0.0.E.ZZ.WA.NV.02.A.0.002-B.DWG — n. Elab.: