SEZIONI TRASVERSALI - CORPO STRADALE

Scala 1:100

SEZIONE N.: 1

DIST. PROG.: 3.17

R RIPORTO	m³	5.74
B BONIFICA	m³	8.70
C STRATO DI BASE	m³	4.01
D STRATO DI FONDAZ.	m³	3.86
E SUPER COMPATTATO	m³	7.92
F FOSSO	m³	1.00
SC SCOTICO	m²	13.38
ST STERRO	m²	14.46
a STRATO DI USURA	m	22.26
b BINDER	m	22.26
v TERRENO VEGETALE	m	3.22

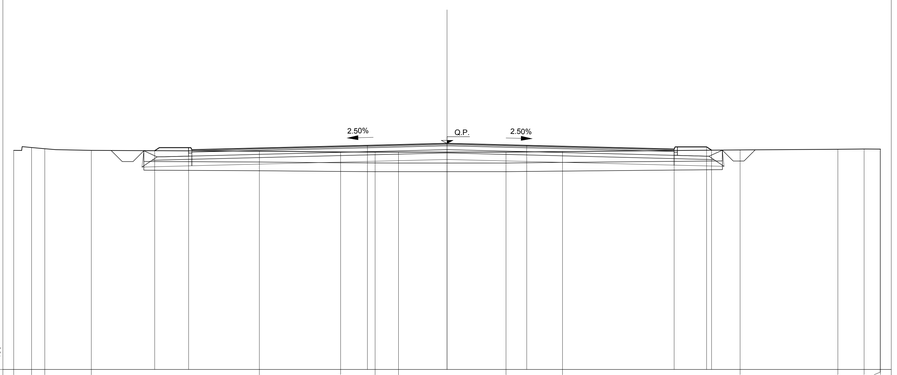

PROGRESSIVE TERRENO	0.00	18.17	18.67	19.42	8.66	4.91	3.32	2.24	2.72	5.33	13.53	18.03	19.25	19.95	20.00										
PARZIALI TERRENO	0.39	1.04	2.15	7.76	3.75	1.59	1.08	4.96	2.61	8.20	4.50	1.22	0.74	0.01											
QUOTE TERRENO	26.11	26.24	26.19	26.11	26.07	26.04	26.03	26.03	26.03	26.06	26.13	26.16	26.18	26.17	26.17										
PROGRESSIVE PROGETTO				11.68	11.93	3.68	0.00	3.68	10.48	11.98	12.21														
PARZIALI PROGETTO				1.56	8.25	3.68	3.68	6.80	1.50	0.23	1.21														
QUOTE PROGETTO				26.10	26.24	26.34	26.43	26.34	26.17	26.12	26.12														

SEZIONE N.: 2

DIST. PROG.: 25.00

R RIPORTO	m³	6.46
B BONIFICA	m³	5.76
C STRATO DI BASE	m³	1.79
D STRATO DI FONDAZ.	m³	2.02
E SUPER COMPATTATO	m³	4.22
F FOSSO	m³	1.08
SC SCOTICO	m²	7.18
ST STERRO	m²	4.48
a STRATO DI USURA	m	9.94
b BINDER	m	9.94
v TERRENO VEGETALE	m	4.56

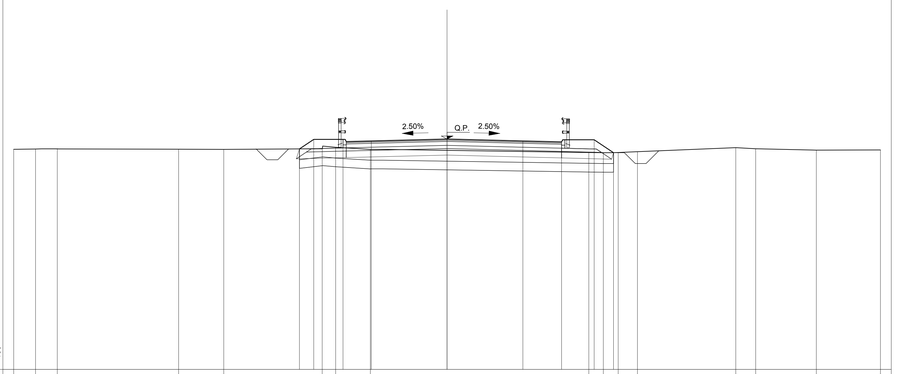

PROGRESSIVE TERRENO	20.00	18.89	17.99	13.39	10.31	5.78	5.14	3.54	6.54	7.21	7.90	8.79	13.33	14.24	17.04	20.00									
PARZIALI TERRENO	1.01	1.00	5.60	2.08	4.55	0.08	2.19	10.08	0.67	0.69	0.89	4.54	0.91	2.80	2.96										
QUOTE TERRENO	26.16	26.17	26.18	26.16	26.16	26.18	26.25	26.15	26.01	26.00	26.01	26.05	26.23	26.18	26.12	26.13									
PROGRESSIVE PROGETTO						6.81	6.15	4.80	3.50	0.00	3.50	5.29	6.79	7.68											
PARZIALI PROGETTO						0.66	1.35	1.30	3.50	3.50	1.79	1.50	0.89												
QUOTE PROGETTO						26.18	26.62	26.62	26.55	26.63	26.55	26.50	26.60	26.00											

SEZIONE N.: 3

DIST. PROG.: 50.00

R RIPORTO	m³	20.76
A ANTICAPILLARE	m²	7.64
B BONIFICA	m²	6.16
C STRATO DI BASE	m³	1.62
D STRATO DI FONDAZ.	m³	1.88
E SUPER COMPATTATO	m³	3.94
F FOSSO	m³	0.99
RI RILEVATO	m³	9.73
SC SCOTICO	m²	7.69
a STRATO DI USURA	m	9.00
b BINDER	m	9.00
v TERRENO VEGETALE	m	8.06

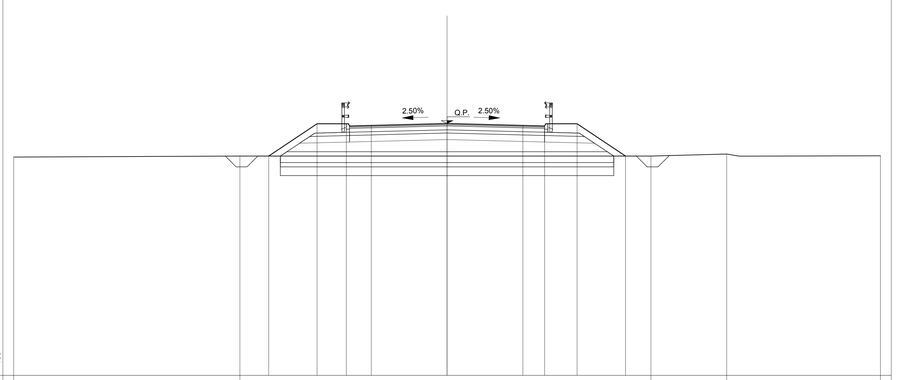

PROGRESSIVE TERRENO	20.00	9.56	9.41	12.91	20.00																				
PARZIALI TERRENO	10.44	18.97	3.50	7.09																					
QUOTE TERRENO	26.08	26.12	26.12	26.22	26.13																				
PROGRESSIVE PROGETTO		8.23	6.00	4.65	3.55	0.00	3.55	4.50	6.00	8.23															
PARZIALI PROGETTO		2.23	1.35	1.15	3.50	3.50	1.00	1.50	2.23																
QUOTE PROGETTO		26.12	27.61	27.61	27.53	27.62	27.53	27.51	27.61	26.12															

SEZIONE N.: 4

DIST. PROG.: 75.00

R RIPORTO	m³	54.24
B BONIFICA	m³	8.18
C STRATO DI BASE	m³	1.62
D STRATO DI FONDAZ.	m³	1.86
E SUPER COMPATTATO	m³	3.94
F FOSSO	m³	0.73
RI RILEVATO	m³	41.31
SC SCOTICO	m²	10.22
a STRATO DI USURA	m	9.00
b BINDER	m	9.00
v TERRENO VEGETALE	m	14.21

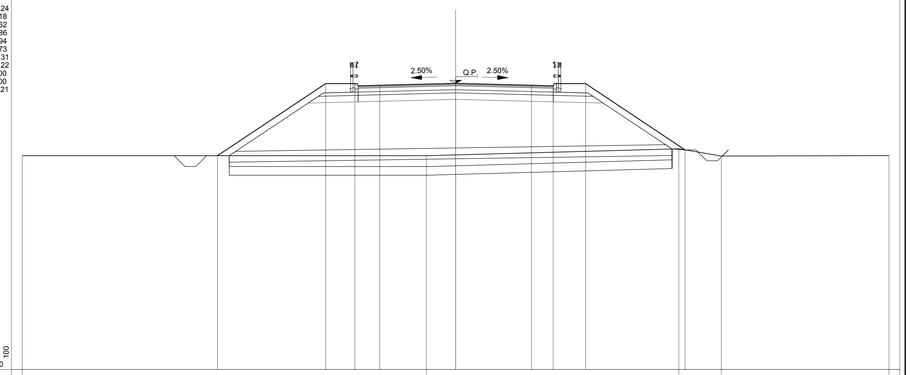

PROGRESSIVE TERRENO	20.00	1.34	10.30	12.26	20.00																				
PARZIALI TERRENO	18.66	11.64	1.96	7.74																					
QUOTE TERRENO	25.87	25.86	26.18	25.85	25.87																				
PROGRESSIVE PROGETTO		10.89	6.00	4.65	3.55	0.00	3.55	4.50	6.00	10.89															
PARZIALI PROGETTO		4.99	1.35	1.15	3.50	3.50	1.00	1.50	4.59																
QUOTE PROGETTO		25.87	29.19	29.19	29.12	29.21	29.12	29.09	29.19	26.13															

SEZIONE N.: 5

DIST. PROG.: 100.00

R RIPORTO	m³	94.23
B BONIFICA	m³	10.54
C STRATO DI BASE	m³	1.63
D STRATO DI FONDAZ.	m³	1.86
E SUPER COMPATTATO	m³	3.98
F FOSSO	m³	1.01
RI RILEVATO	m³	79.16
SC SCOTICO	m²	13.17
a STRATO DI USURA	m	9.04
b BINDER	m	9.04
v TERRENO VEGETALE	m	21.17

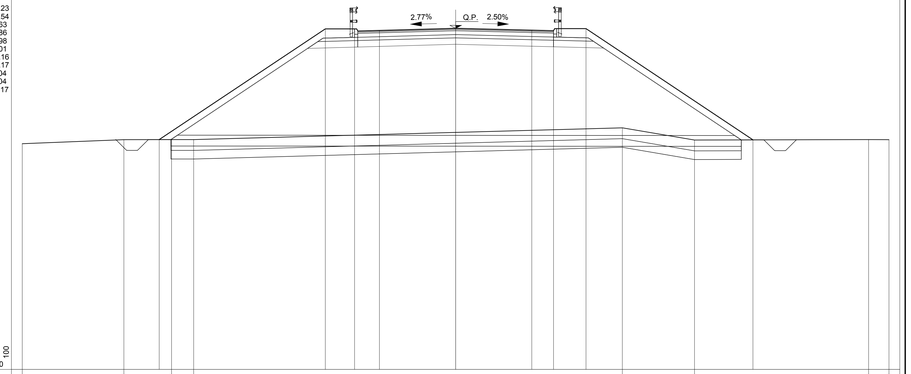

PROGRESSIVE TERRENO	20.00	15.31	13.11	12.08	7.69	11.03	19.06	20.00																	
PARZIALI TERRENO	4.69	2.20	1.02	19.78	3.34	8.03	0.94																		
QUOTE TERRENO	25.42	25.60	25.61	25.61	26.15	25.59	25.61	25.61																	
PROGRESSIVE PROGETTO			13.68		6.02	4.67	3.52	0.00	3.52	4.52	6.02	13.72													
PARZIALI PROGETTO			7.66		1.35	1.15	3.52	3.52	1.00	1.50	7.70														
QUOTE PROGETTO			25.61		30.72	30.72	30.65	30.74	30.66	30.63	30.73	25.59													

KEY-PLAN

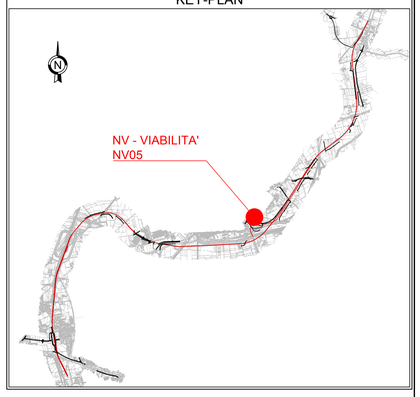

LEGENDA

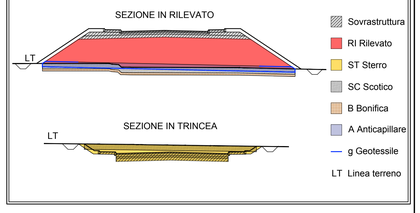

COMMITTENTE:

RFI RETE FERROVIARIA ITALIANA
GRUPPO FERROVIE DELLO STATO ITALIANE

DIREZIONE LAVORI:

ITALFERR
GRUPPO FERROVIE DELLO STATO ITALIANE

APPALTATORE: MANDATARIA: salini impregilo — MANDANTE: ASTALDI

PROGETTAZIONE: MANDATARIA: SYSTRA — MANDANTI: SOTECNI SYSTRA GROUP — ROCKSOIL S.p.A. GEOTECHNICAL & ADVANCED TECHNOLOGIES FOR CAPITAL WORKS GEOPROGRESS

PROGETTO ESECUTIVO

LINEA FERROVIARIA NAPOLI - BARI, TRATTA NAPOLI-CANCELLO,
IN VARIANTE TRA LE PK 0+000 E PK 15+585, INCLUSE LE OPERE ACCESSORIE,
NELL'AMBITO DEGLI INTERVENTI DI CUI AL D.L. 133/2014, CONVERTITO IN LEGGE 164 / 2014

DISEGNO

NV - NUOVA VIABILITA'
NV05 - NUOVA VIABILITA' RACCORDO INDUSTRIALE
CORPO STRADALE
SEZIONI TRASVERSALI

APPALTATORE	PROGETTAZIONE	
DIRETTORE TECNICO Ing. M. PANISI	DIRETTORE DELLA PROGETTAZIONE Ing. A. CHECCHI	

COMMESSA	LOTTO	FASE	ENTE	TIPO DOC.	OPERA/DISCIPLINA	PROGR.	REV.	SCALA:
IF1M	00	E	ZZ	WA	NV05A0	001	B	1:100

Rev.	Descrizione	Redatto	Data	Verificato	Data	Approvato	Data	Autorizzato Data
A	EMISSIONE	TRAPANESE	14/06/18	MARTUSCELLI	15/06/18	PIAZZA	15/06/18	MARTUSCELLI
B	EMISSIONE PER RdV	TRAPANESE	10/09/18	MARTUSCELLI	11/09/18	PIAZZA	11/09/18	
								12/09/18

File:IF1M.0.0.E.ZZ.WA.NV.05.A.0.001-B.DWG n. Elab.: