SEZIONI TRASVERSALI RAMPA A - TAV.1 di 3

Scala 1:100

SEZIONE N.: 3

DIST. PROG.: 60.00

S STERRO	m³	0.27
R RIPORTO	m³	2.96
C STRATO DI BASE	m²	1.08
D STRATO DI FONDAZ.	m²	1.36
F FOSSO	m²	0.01
M AMMORSAMENTO	m²	1.89
RI RILEVATO	m²	0.90
SC SCOTICO	m²	3.50
ST STERRO	m²	3.58
a STRATO DI USURA	m	6.00
b BINDER	m	6.00
v TERRENO VEGETALE	m	6.71

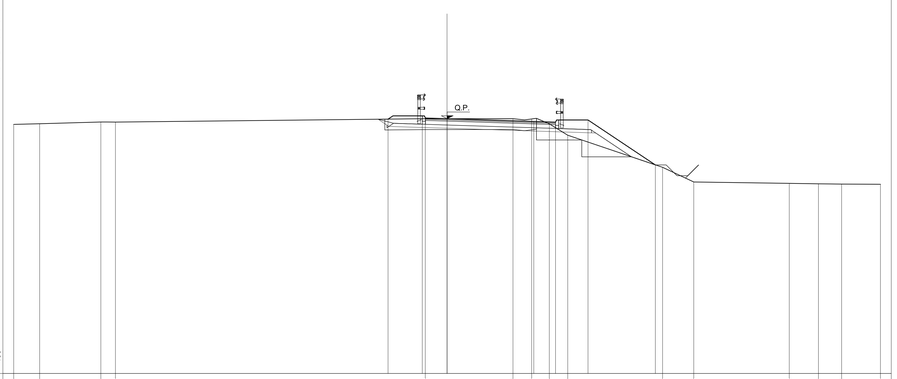

Q.RIF. 16 — 100

PROGRESSIVE TERRENO	20.00	19.80	19.68	19.31	1.01	3.04	3.90	4.72	5.57	9.95	11.38	15.79	17.14	19.21	20.00
PARZIALI TERRENO	1.20	2.82	0.67	14.30	4.05	0.86	0.82	0.85	4.38	1.43	4.41	1.35	1.07	1.79	
QUOTE TERRENO	27.50	27.53	27.61	27.60	27.76	27.76	27.75	27.52	27.00	25.51	24.84	24.77	24.75	24.74	24.73
PROGRESSIVE PROGETTO	-2.72	-1.15	0.00	4.00	5.00	6.50	9.61								
PARZIALI PROGETTO	1.57	1.15	4.00	1.00	1.50	3.11									
QUOTE PROGETTO	27.74	27.89	27.76	27.63	27.60	27.70	25.63								

SEZIONE N.: 6

DIST. PROG.: 150.00

R RIPORTO	m³	45.19
C STRATO DI BASE	m²	1.08
D STRATO DI FONDAZ.	m²	1.39
F FOSSO	m²	1.02
RI RILEVATO	m²	37.56
SC SCOTICO	m²	8.89
a STRATO DI USURA	m	6.00
b BINDER	m	6.00
v TERRENO VEGETALE	m	14.54

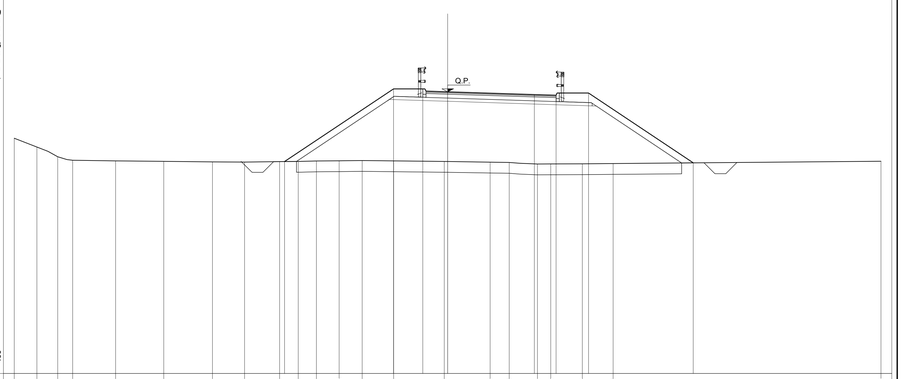

Q.RIF. 15 — 100

PROGRESSIVE TERRENO	20.00	19.66	19.60	17.30	15.32	13.10	10.88	9.37	7.75	6.89	6.06	5.01	3.94	2.49	0.16	1.96	2.84	4.15	4.76	6.22	7.64	20.00			
PARZIALI TERRENO	1.04	0.96	0.70	1.98	2.22	2.24	1.49	1.62	0.86	0.83	1.05	1.07	1.45	2.33	2.12	0.88	1.31	0.61	1.46	1.42	12.36				
QUOTE TERRENO	25.86	25.45	25.00	24.84	24.81	24.79	24.77	24.76	24.78	24.79	24.81	24.82	24.83	24.81	24.79	24.75	24.74	24.67	24.67	24.67	24.69	24.80			
PROGRESSIVE PROGETTO	-7.53	-2.50	-1.15	0.00	4.00	5.00	6.50	11.33																	
PARZIALI PROGETTO	5.03	1.35	1.15	4.00	1.00	1.50	4.83																		
QUOTE PROGETTO	24.78	26.13	26.13	26.00	27.87	27.84	27.94	24.72																	

SEZIONE N.: 4

DIST. PROG.: 90.00

R RIPORTO	m³	23.86
C STRATO DI BASE	m²	1.09
D STRATO DI FONDAZ.	m²	1.40
F FOSSO	m²	0.47
M AMMORSAMENTO	m²	2.60
RI RILEVATO	m²	18.14
SC SCOTICO	m²	3.44
ST STERRO	m²	0.42
a STRATO DI USURA	m	6.00
b BINDER	m	6.00
v TERRENO VEGETALE	m	8.96

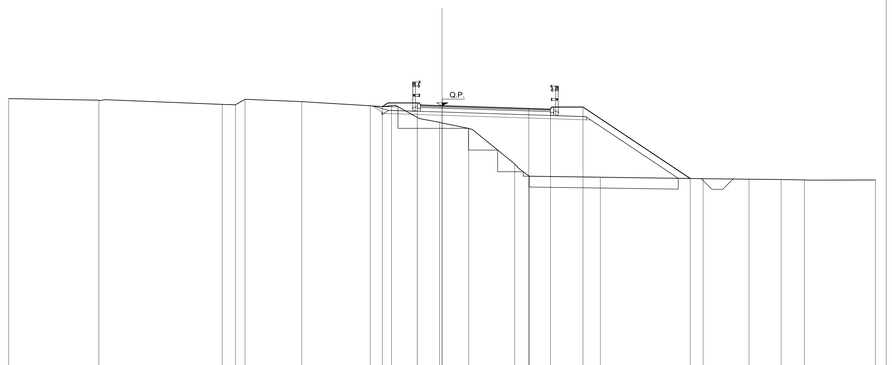

Q.RIF. 16 — 100

PROGRESSIVE TERRENO	20.00	19.84	19.14	19.04	19.09	18.48	17.32	17.33	17.14	17.12	16.23	15.35	14.02	12.95	14.17	15.65	16.73	20.00							
PARZIALI TERRENO	4.16	5.70	0.60	0.45	2.61	3.16	0.99	1.19	1.02	1.35	2.12	0.67	3.29	4.74	2.12	1.48	1.08	3.27							
QUOTE TERRENO	28.42	28.35	28.15	28.14	28.19	28.28	28.09	28.10	27.55	27.33	27.05	26.41	24.84	24.79	24.73	24.70	24.69	24.67	24.67						
PROGRESSIVE PROGETTO	-2.76	-1.15	0.00	4.00	5.00	6.50	11.45																		
PARZIALI PROGETTO	1.61	1.15	4.00	1.00	1.50	4.95																			
QUOTE PROGETTO	28.05	28.22	28.09	27.96	27.93	28.03	24.73																		

SEZIONE N.: 7

DIST. PROG.: 180.00

R RIPORTO	m³	34.76
C STRATO DI BASE	m²	1.08
D STRATO DI FONDAZ.	m²	1.38
F FOSSO	m²	0.99
RI RILEVATO	m²	27.78
SC SCOTICO	m²	7.98
a STRATO DI USURA	m	6.00
b BINDER	m	6.00
v TERRENO VEGETALE	m	12.35

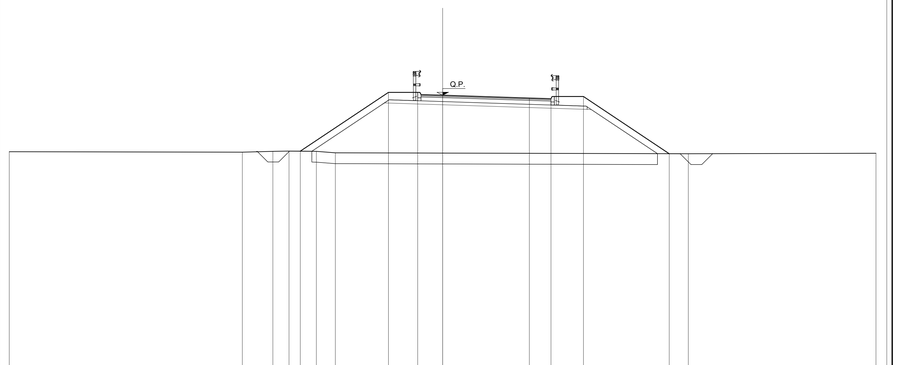

Q.RIF. 15 — 100

PROGRESSIVE TERRENO	20.00	19.25	17.83	17.09	15.83	14.95	11.34	20.00																	
PARZIALI TERRENO	10.75	1.42	0.74	1.26	0.88	16.29	8.66																		
QUOTE TERRENO	24.97	24.95	24.99	25.00	24.99	24.92	24.88	24.90																	
PROGRESSIVE PROGETTO	-6.57	-2.50	-1.15	0.00	4.00	5.00	6.50	10.46																	
PARZIALI PROGETTO	4.07	1.35	1.15	4.00	1.00	1.50	3.96																		
QUOTE PROGETTO	25.00	27.71	27.71	27.56	27.45	27.42	27.52	24.88																	

SEZIONE N.: 5

DIST. PROG.: 120.00

R RIPORTO	m³	48.39
C STRATO DI BASE	m²	1.08
D STRATO DI FONDAZ.	m²	1.38
F FOSSO	m²	3.63
RI RILEVATO	m²	40.95
SC SCOTICO	m²	8.64
a STRATO DI USURA	m	6.00
b BINDER	m	6.00
v TERRENO VEGETALE	m	13.64

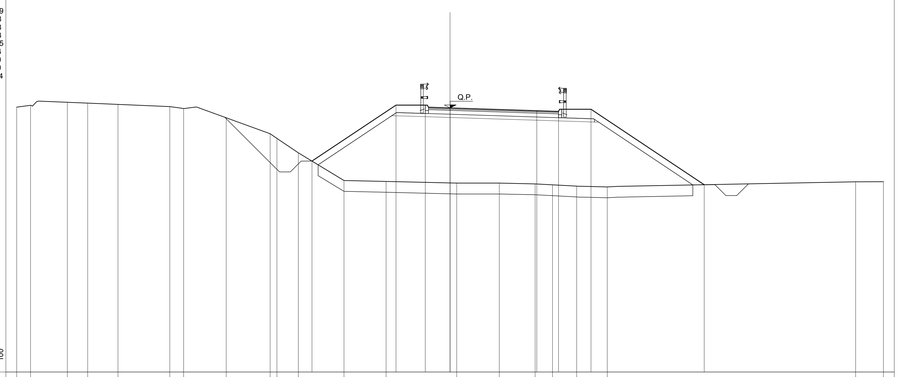

Q.RIF. 16 — 100

PROGRESSIVE TERRENO	20.00	19.56	17.68	18.73	19.33	12.85	12.35	13.33	8.31	7.93	7.00	4.60	2.65	0.31	2.27	3.92	4.73	5.85	7.25	18.72	20.00				
PARZIALI TERRENO	0.64	1.70	0.94	1.39	2.40	0.63	1.97	2.02	0.32	0.99	2.10	1.95	3.26	1.96	1.65	0.81	1.12	1.40	11.47	1.28					
QUOTE TERRENO	28.23	28.31	28.45	28.41	28.35	28.25	28.16	27.74	27.62	26.79	26.12	24.84	24.60	24.72	24.72	24.68	24.64	24.58	24.54	24.78	24.78				
PROGRESSIVE PROGETTO	-6.37	-2.50	-1.15	0.00	4.00	5.00	6.50	11.73																	
PARZIALI PROGETTO	3.87	1.35	1.15	4.00	1.00	1.50	5.23																		
QUOTE PROGETTO	26.73	28.32	28.32	28.19	28.06	28.03	28.13	24.65																	

SEZIONE N.: 8

DIST. PROG.: 210.00

R RIPORTO	m³	25.81
C STRATO DI BASE	m²	1.08
D STRATO DI FONDAZ.	m²	1.38
F FOSSO	m²	0.99
RI RILEVATO	m²	19.37
SC SCOTICO	m²	7.20
a STRATO DI USURA	m	6.00
b BINDER	m	6.00
v TERRENO VEGETALE	m	10.49

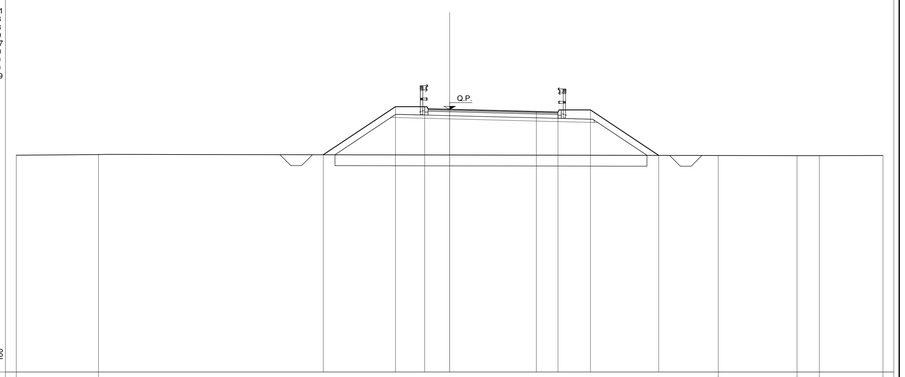

Q.RIF. 15 — 100

PROGRESSIVE TERRENO	20.00	16.21	12.39	16.03	17.06	20.00																			
PARZIALI TERRENO	3.79	28.60	3.64	1.03	2.94																				
QUOTE TERRENO	25.01	25.04	25.00	24.99	24.99	24.99																			
PROGRESSIVE PROGETTO	-5.83	-2.50	-1.15	0.00	4.00	5.00	6.50	9.65																	
PARZIALI PROGETTO	3.33	1.35	1.15	4.00	1.00	1.50	3.15																		
QUOTE PROGETTO	25.03	27.25	27.25	27.12	27.02	27.00	27.10	25.00																	

KEY-PLAN

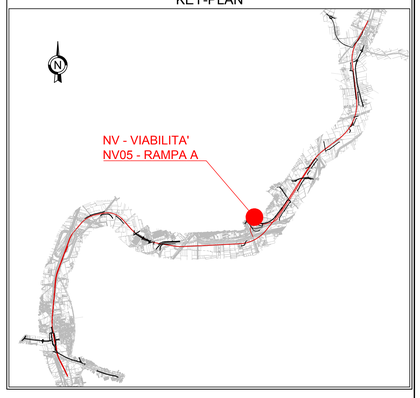

LEGENDA

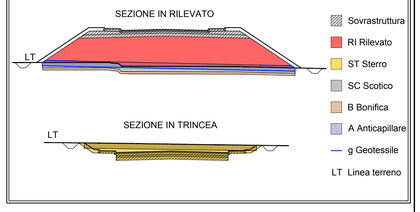

COMMITTENTE:

RFI RETE FERROVIARIA ITALIANA — GRUPPO FERROVIE DELLO STATO ITALIANE

DIREZIONE LAVORI:

ITALFERR — GRUPPO FERROVIE DELLO STATO ITALIANE

APPALTATORE: MANDATARIA: salini impregilo — MANDANTE: ASTALDI

PROGETTAZIONE: MANDATARIA: SYSTRA — MANDANTI: SOTECNI SYSTRA GROUP — ROCKSOIL S.p.A. CONSULENZA E ASSISTENZA TECNICA NEI CAMPI GEO - GEOINGEGNERIA

PROGETTO ESECUTIVO

LINEA FERROVIARIA NAPOLI - BARI, TRATTA NAPOLI-CANCELLO,
IN VARIANTE TRA LE PK 0+000 E PK 15+585, INCLUSE LE OPERE ACCESSORIE,
NELL'AMBITO DEGLI INTERVENTI DI CUI AL D.L. 133/2014, CONVERTITO IN LEGGE 164 / 2014

DISEGNO

NV - NUOVA VIABILITA'
NV05 - NUOVA VIABILITA' RACCORDO INDUSTRIALE
RAMPE PROVVISORIE
SEZIONI TRASVERSALI RAMPA A
TAV 1 di 3

APPALTATORE	PROGETTAZIONE	
DIRETTORE TECNICO Ing. M. PANISI	DIRETTORE DELLA PROGETTAZIONE Ing. A. CHECCHI	

COMMESSA	LOTTO	FASE	ENTE	TIPO DOC.	OPERA/DISCIPLINA	PROGR.	REV.	SCALA:
IF1M	00	E	ZZ	WA	NV0500	001	B	1:100

Rev.	Descrizione	Redatto	Data	Verificato	Data	Approvato	Data	Autorizzato Data
A	EMISSIONE	TRAPANESE	14/06/18	MARTUSCELLI	15/06/18	PIAZZA	15/06/18	MARTUSCELLI
B	EMISSIONE PER RdV	TRAPANESE	10/09/18	MARTUSCELLI	11/09/18	PIAZZA	11/09/18	
								12/09/18

File:IF1M.0.0.E.ZZ.WA.NV.05.0.0.001-B.DWG — n. Elab.: