SEZIONE N.: 7

DIST. PROG.: 131.15

R RIPORTO	m³	11.87
A ANTICAPILLARE	m³	7.94
B BONIFICA	m³	1.33
C STRATO DI BASE	m³	0.87
D STRATO DI FONDAZ.	m³	1.67
E SUPER COMPATTATO	m³	4.55
F FOSSO	m³	0.98
RI RILEVATO	m³	1.19
SC SCOTICO	m³	7.86
ST STERRO	m³	0.63
a STRATO DI USURA	m	8.00
b BINDER	m	8.00
g GEOTESSILE	m	22.75
m MARCIAPIEDE	m	2.70
v TERRENO VEGETALE	m	6.09

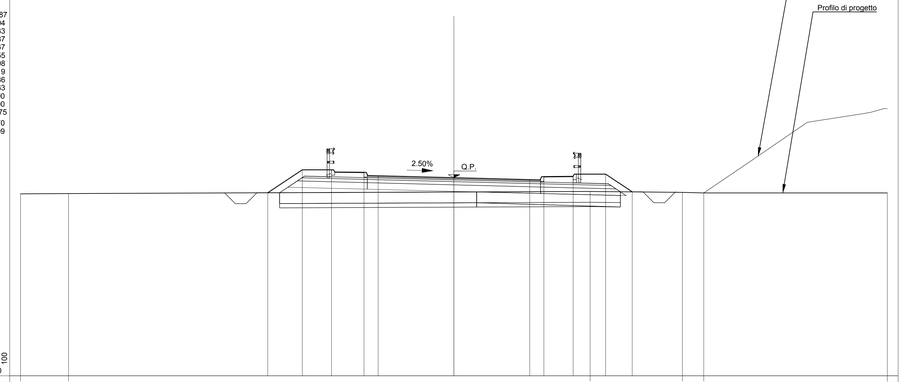

| | | |