CODICE	TABELLA SPECIFICHE			
A.1	PAVIMENTAZIONE STRADALE			
	STRATO DI USURA	**STRATO DI COLLEGAMENTO**	**STRATO DI BASE**	**FONDAZIONE STRADALE**
	MISCELA INERTI - Serie setacci UNI (Ø Crivello/ Setaccio = passante % in peso) S25.4 = - S19.1 = - S12.7 = 100% S9.52 = 75-100% S4.0 = 45-75% S2.0 = 30-55% S0.42 = 15-30% S0.175 = 10-20% S0.074 = 6-10%	MISCELA INERTI - Serie setacci UNI (Ø Crivello/ Setaccio = passante % in peso) S25.4 = 100% S19.1 = 85-100% S12.7 = 65-100% S9.52 = 55-85% S4.0 = 35-60% S2.0 = 25-45% S0.42 = 10-25% S0.175 = 7-15% S0.074 = 6-8%	MISCELA INERTI - Serie setacci UNI (Ø Crivello/ Setaccio = passante % in peso) S40 = 100% S31.5 = 85-100% S25.4 = 75-100% S19.1 = 60-90% S12.7 = 48-75% S9.52 = 40-65% S4.0 = 28-50% S2.0 = 20-40% S0.42 = 9-20% S0.175 = 5-13% S0.074 = 3-8%	MISCELA GRANULARE STABILIZZATO PER GRANULOMETRIA MISCELA INERTI - Serie setacci UNI (Ø Crivello/ Setaccio = passante % in peso) C71 = 100% C40 = 75-100% C25 = 60-87% C10= 35-67% C5 = 25-55% C2 = 15-40% S0.4 = 7-22% S0.075 = 2-10%
	CARATTERISTICHE INERTI: • PERDITA IN PESO PROVA LOS ANGELES ≤ 25 % • 90 % DI ELEMENTI CON ALMENO DUE FACCE DI ROTTURA • COEFF. DI IMBIBIZIONE < 0.010 • EQUIVALENTE IN SABBIA ≥ 70 % CARATTERISTICHE BITUME • PENETRAZIONE A 25° = 50-70	CARATTERISTICHE INERTI: • PERDITA IN PESO PROVA LOS ANGELES ≤ 25 % • 90 % DI ELEMENTI CON ALMENO DUE FACCE DI ROTTURA • COEFF. DI IMBIBIZIONE < 0.010 • EQUIVALENTE IN SABBIA ≥ 70 % CARATTERISTICHE BITUME • PENETRAZIONE A 25° = 50-70	CARATTERISTICHE INERTI: • PERDITA IN PESO PROVA LOS ANGELES ≤ 25 % • 90 % DI ELEMENTI CON ALMENO DUE FACCE DI ROTTURA • COEFF. DI IMBIBIZIONE < 0.010 • EQUIVALENTE IN SABBIA ≥ 70 % CARATTERISTICHE BITUME • PENETRAZIONE A 25° = 50-70	CARATTERISTICHE: • DENSITÀ ≥ 95 % AASHTO MODIFICATA • Me ≥ 80 N/mmq
	MANO DI ATTACCO Emulsione bituminosa catiodica per favorire la perfetta adesione fra i vari strati di conglomerato bituminoso, applicata su strada di almeno 0,4 kg/m² di bitume residuo.		MANO DI ANCORAGGIO Emulsione bituminosa a rottura lenta e bassa viscosità, applicata sopra uno strato in misto granulare prima della realizzazione di uno strato in conglomerato bituminoso, con un dosaggio di bitume residuo almeno pari a 1,0 kg/m².	
A.3	SOTTOFONDAZIONE STRADALE			
	Strato di terreno fortemente compattato Strato realizzato con terre (Classificazione CNR-UNI 11531-1/2014) di gruppo A1, A2-4, A2-5 e A3 Spessore 30 cm. Posa in opera per strati al finito di spessore massimo 30 cm Densità ≥ 95% AASHTO modificata. Modulo Me ≥ 50 N/mmq.			
A.4	CORPO DEL RILEVATO			
	Rilevato realizzato con terre (Classificazione CNR-UNI 11531-1/2014) di gruppo A1, A2-4, A2-5, A2-6, A2-7, A3 e A4. **Posa in opera** per strati al finito di spessore massimo pari a 50 cm per terreni di gruppo A1 e A2-4. **Posa in opera** per strati al finito di spessore massimo pari a 30 cm per terreni di gruppo A2-5, A2-6, A2-7, A3 e A4. Densità ≥ 95% AASHTO modificata. Modulo Me ≥ 40 N/mmq.			
A.5	STRATO ANTICAPILLARE			
	Strato anticapillare realizzato con terre di idoneo fuso granulometrico. Spessore 50 cm. **Posa in opera** per rilevati di altezza H ≥ 1.10 m. Strato posizionato con l'intradosso alla quota -30 cm dal piano campagna in corrispondenza del piede del rilevato, conformato a schiena d'asino con pendenza del 3% per rilevati di altezza ≤ a 4.00 m e con pendenza del 4% per i rilevati di altezza > a 4.00 m. **Posa in opera** per rilevati di altezza 0.90 ≤ H < 1.10 m. Strato posizionato con l'estradosso alla quota del piano campagna in corrispondenza del piede del rilevato, conformato a schiena d'asino con pendenza del 3%. Modulo Me ≥ 20 N/mmq. **Posa in opera** per rilevati di altezza H < 0.90 m Strato posizionato con l'estradosso alla quota del piano campagna in corrispondenza del piede del rilevato, conformato a schiena d'asino con pendenza del 3%. Modulo Me ≥ 40 N/mmq.			
A.6	GEOTESSILE NON TESSUTO			
	Telo di geotessile non tessuto in poliestere di massa unitaria ≥ 400 gr/mq. Telo risvoltato di 3.00 m nel caso il rilevato che sormonta l'anticapillare ha contenuto in fino < del 35%. Telo risvoltato in modo da ricoprire completamente lo strato anticapillare nel caso il rilevato che sormonta l'anticapillare ha contenuto in fino > del 35%.			
A.7	LINEA DI SCOTICO			
	Asportazione del terreno (scotico) superficiale. Spessore 50 cm. Riempimento con terre (Classificazione CNR-UNI 11531-1/2014) di gruppo A1, A2, A3 se provenienti da cave di prestito, A1, A2, A3 e A4 se provenienti dagli scavi. **Posa in opera** per strati al finito di spessore massimo pari a 50 cm. **Posa in opera** per strati al finito di spessore massimo pari a 30 cm per terreni di gruppo A2 e A4.			
A.8	STRATO DI TERRENO BONIFICATO			
	Strato di terreno bonificato. Spessore 40 cm Riempimento con terre (Classificazione CNR-UNI 11531-1/2014) di gruppo A1, A2, A3 se provenienti da cave di prestito, A1, A2, A3 e A4 se provenienti dagli scavi. **Posa in opera** per strati al finito di spessore massimo pari a 50 cm. **Posa in opera** per strati al finito di spessore massimo pari a 30 cm per terreni di gruppo A2 e A4.			
A.9	TRINCEA			
	Il terreno a fondo scavo dovrà essere costipato in modo da garantire: • Densità secca ≥ 95% della densità massima, ottenuta per quella terra con la prova di costipamento AASHTO modificata (UNI EN 13286-2) • Modulo di deformazione ≥ 20 MPa. Il terreno del piano di posa dovrà garantire, sulla sommità dello strato supercompattato, un modulo di 50 MPa misurato al primo ciclo di carico nell'intervallo 0.05 MPa-0.15 MPa. Se il terreno in sito non ha le caratteristiche di cui sopra, si dovrà effettuare la bonifica; il relativo rinterro dovrà essere eseguito per strati, con valore minimo del modulo di 2.0 MPa.			
A.10	CORDONE			
	Cordolo prefabbricato in conglomerato cementizio vibrocompresso.			
A.12	CANALETTA EMBRICI			
	Canalette embrici a sezione trapezia in calcestruzzo vibrato in elementi della lunghezza di 500 mm.			
A.13	TRINCEA DISPERDENTE			
	Trincea disperdente. Rivestimento in ghiaia dello spessore di 30 cm avvolta in un telo di geotessile non tessuto.			

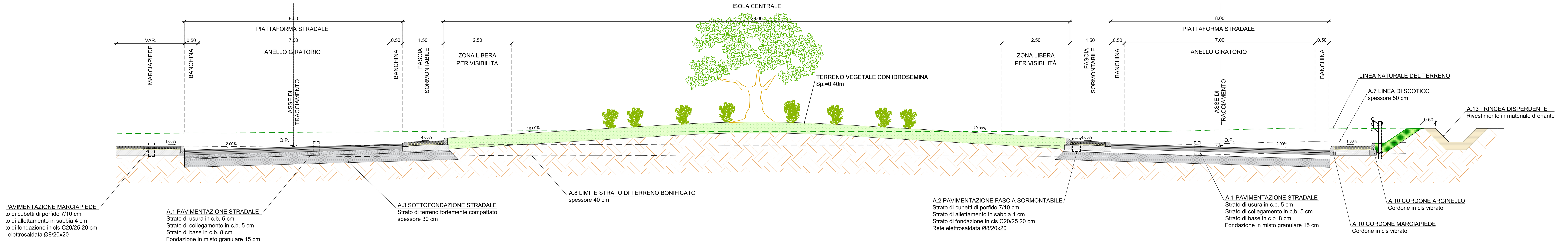

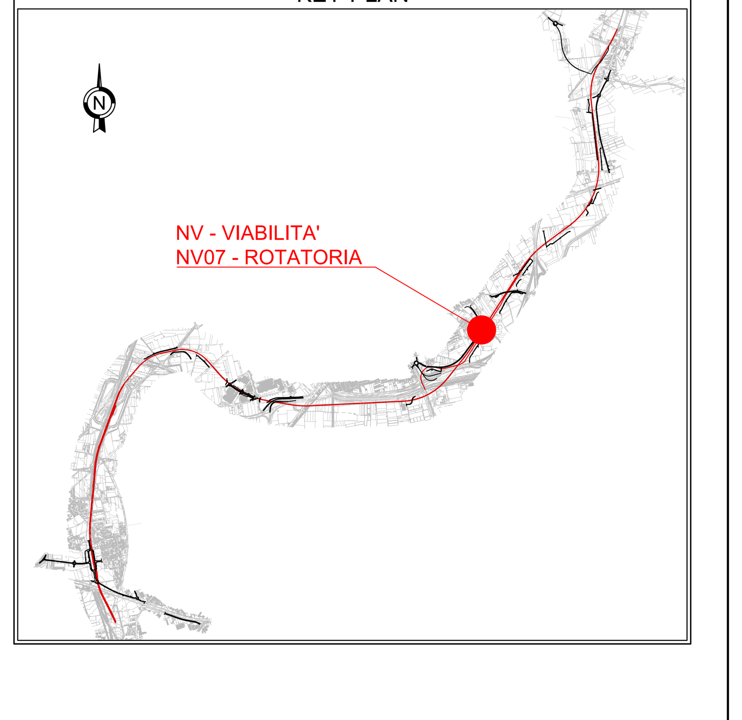

A12. DETTAGLI ELEMENTO EMBRICE TIPO IMBOCCO PER CANALETTA

Scala 1:10

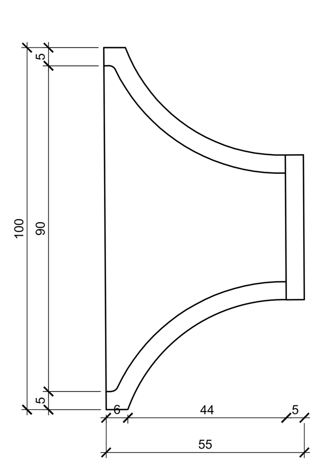

A12. DETTAGLI ELEMENTO EMBRICE TIPO

Scala 1:10

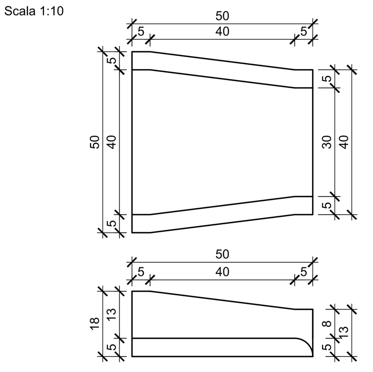

DETTAGLIO PAVIMENTAZIONE MARCIAPIEDE

Scala 1:10

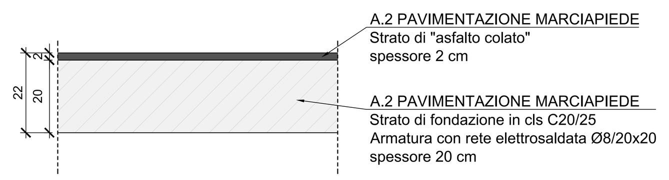

DETTAGLIO PAVIMENTAZIONE STRADALE

Scala 1:10

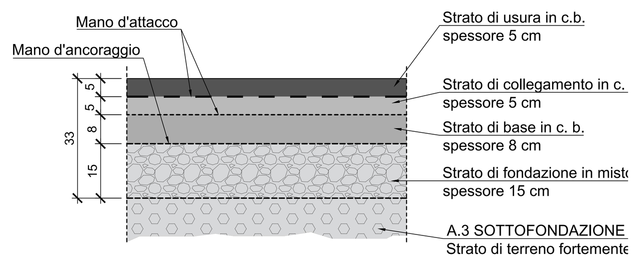

DETTAGLIO SISTEMA DI SMALTIMENTO DELLE ACQUE

Scala 1:10

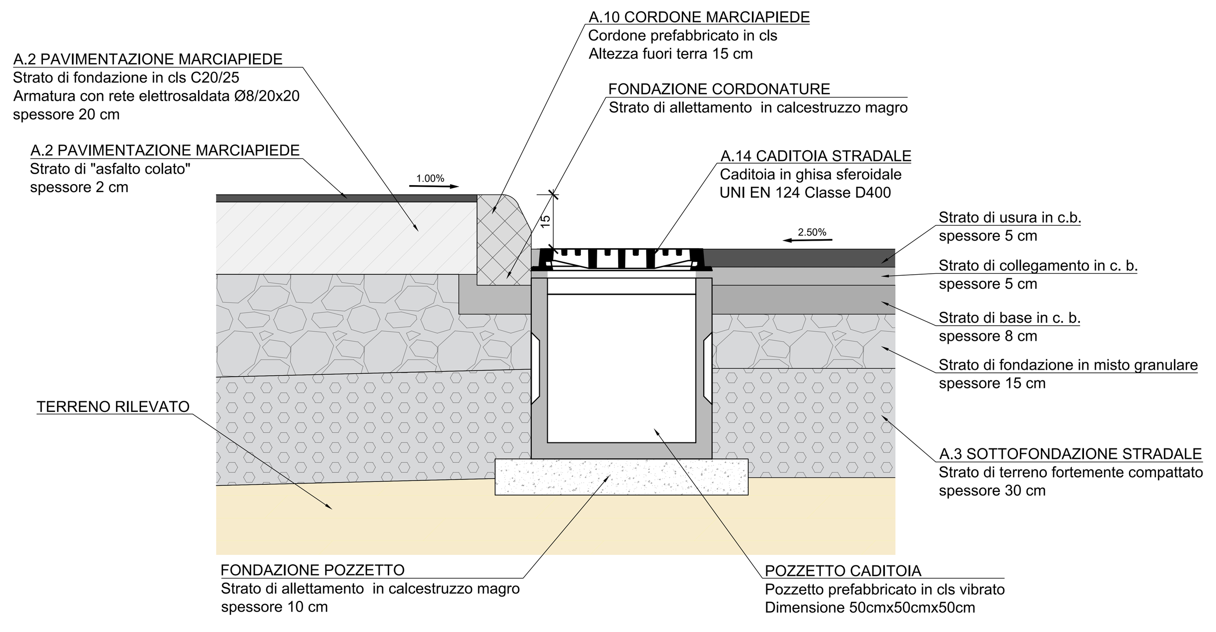

SISTEMA DI SMALTIMENTO DELLE ACQUE DI PIATTAFORMA

Scala 1:25

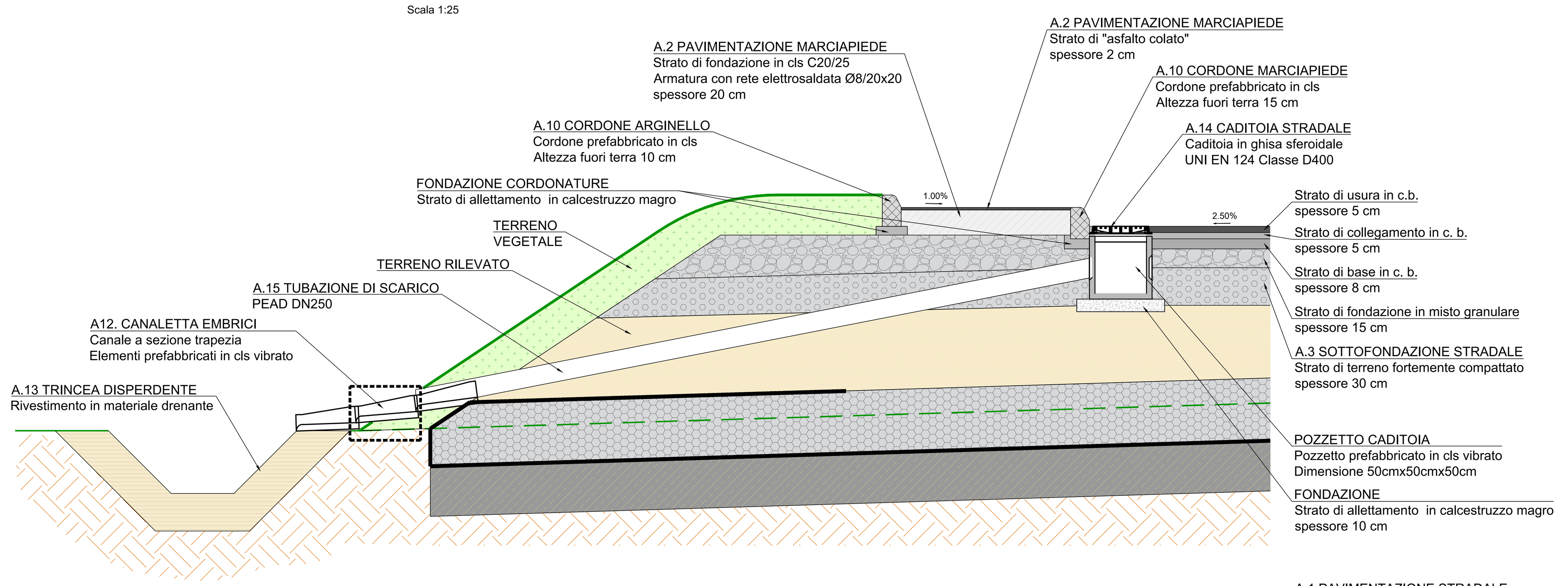

A13. DETTAGLIO TRINCEA DISPERDENTE

Scala 1:10

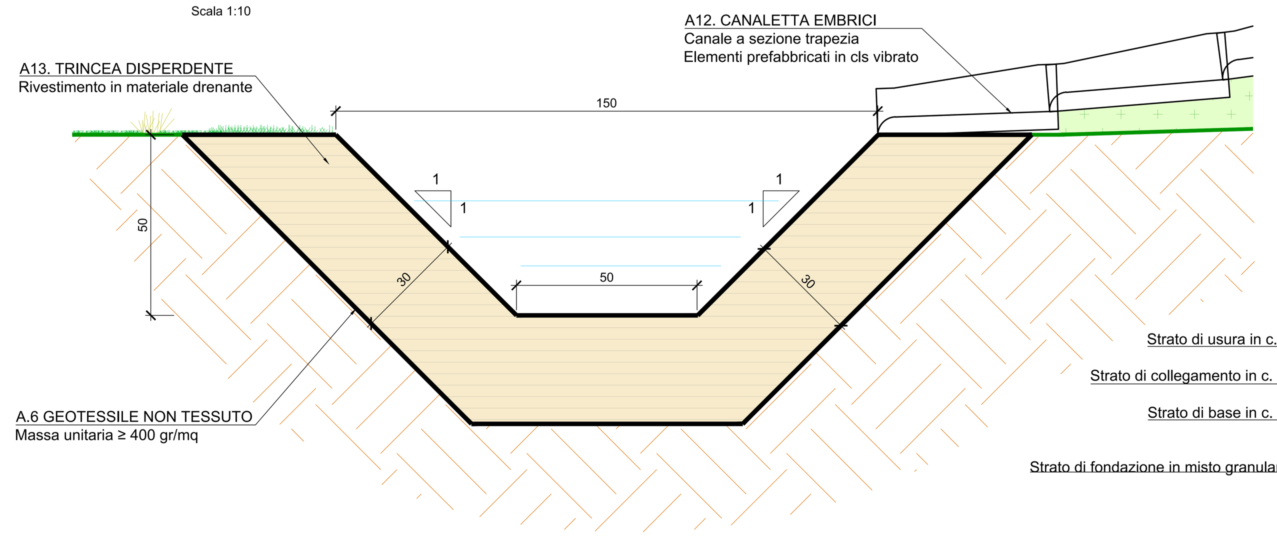

DETTAGLIO FASCIA SORMONTABILE

Scala 1:10

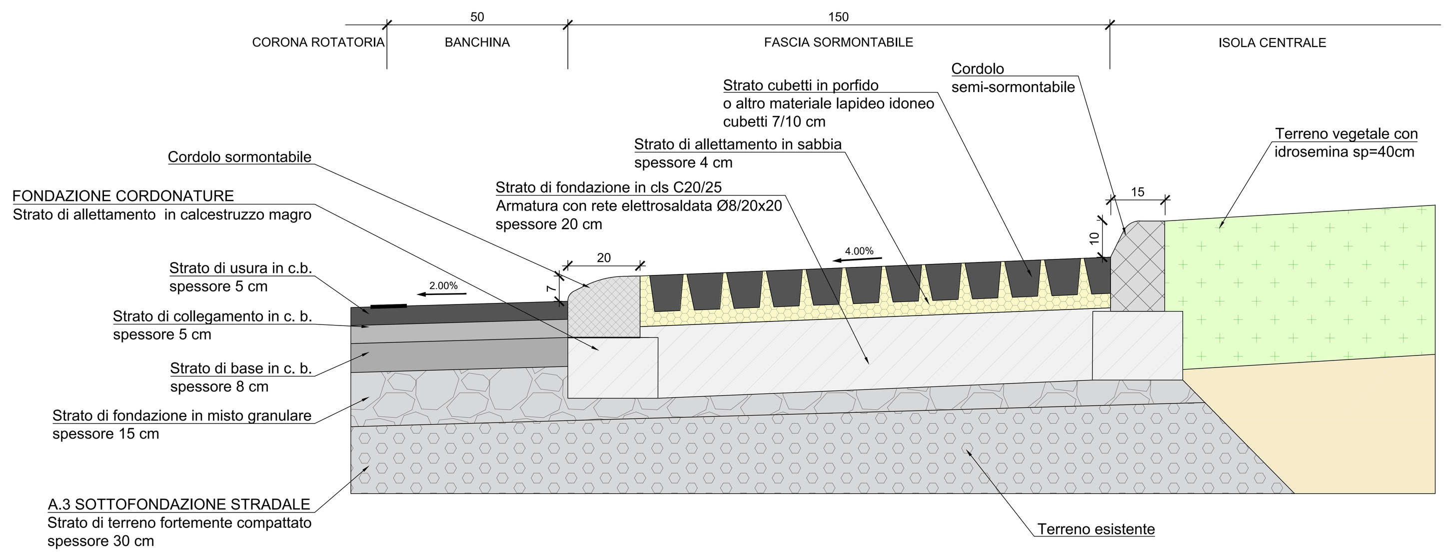

DETTAGLIO AMMORSATURA CON PAVIMENTAZIONE ESISTENTE

Scala 1:10

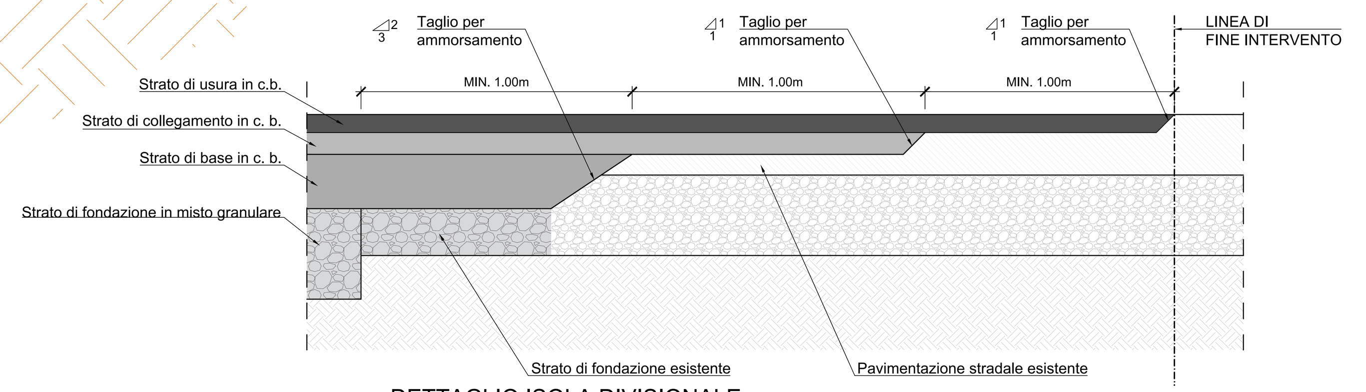

A.10 DETTAGLIO CORDONE

Scala 1:5

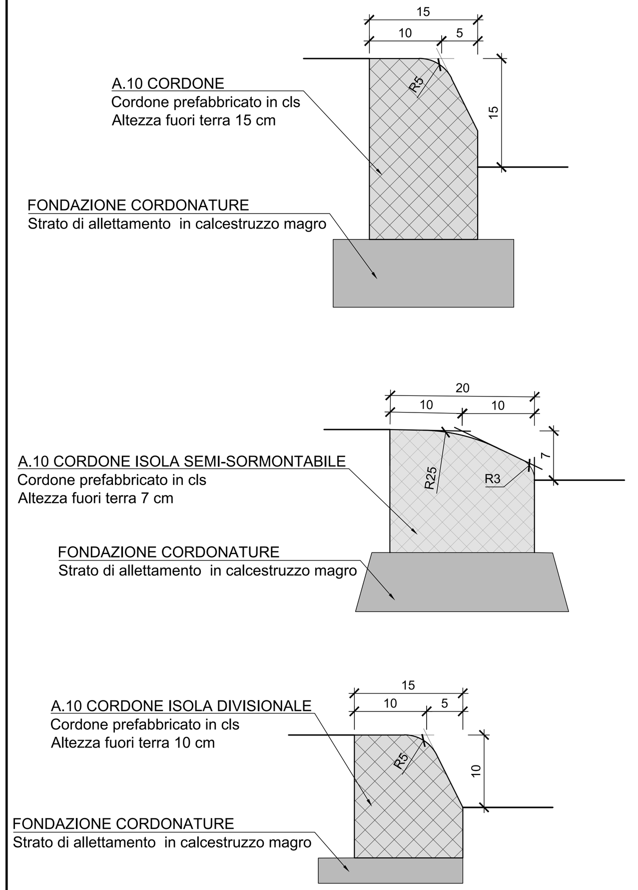

DETTAGLIO ISOLA DIVISIONALE

Scala 1:10

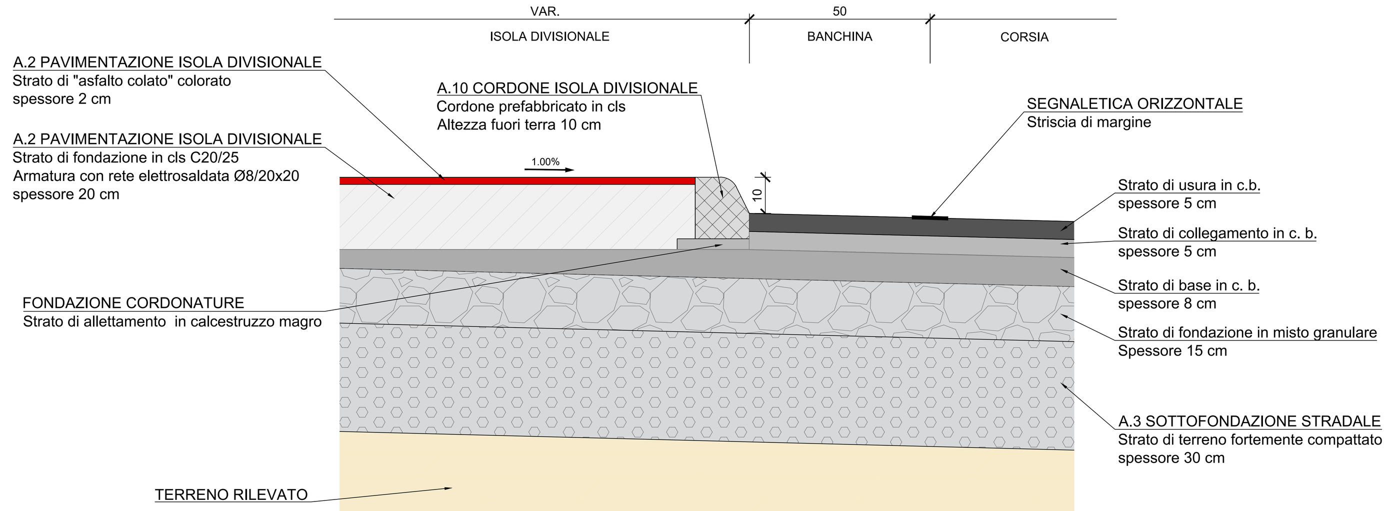

DETTAGLIO MARCIAPIEDE

Scala 1:10

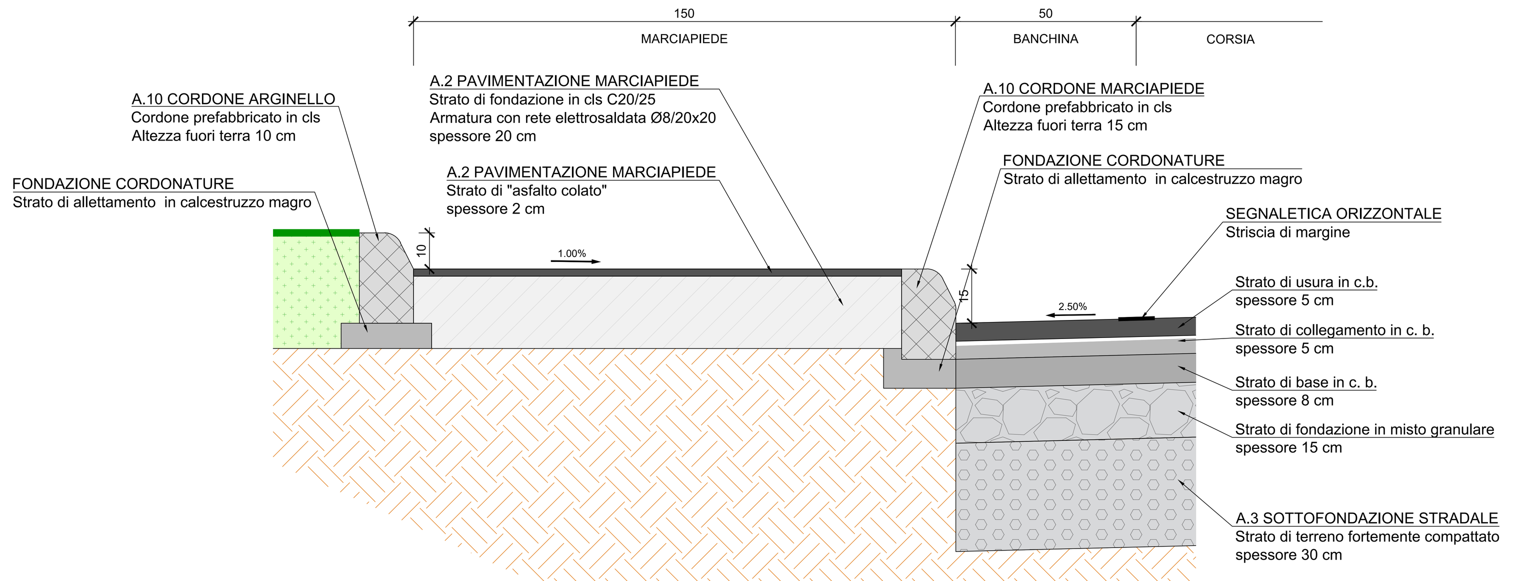

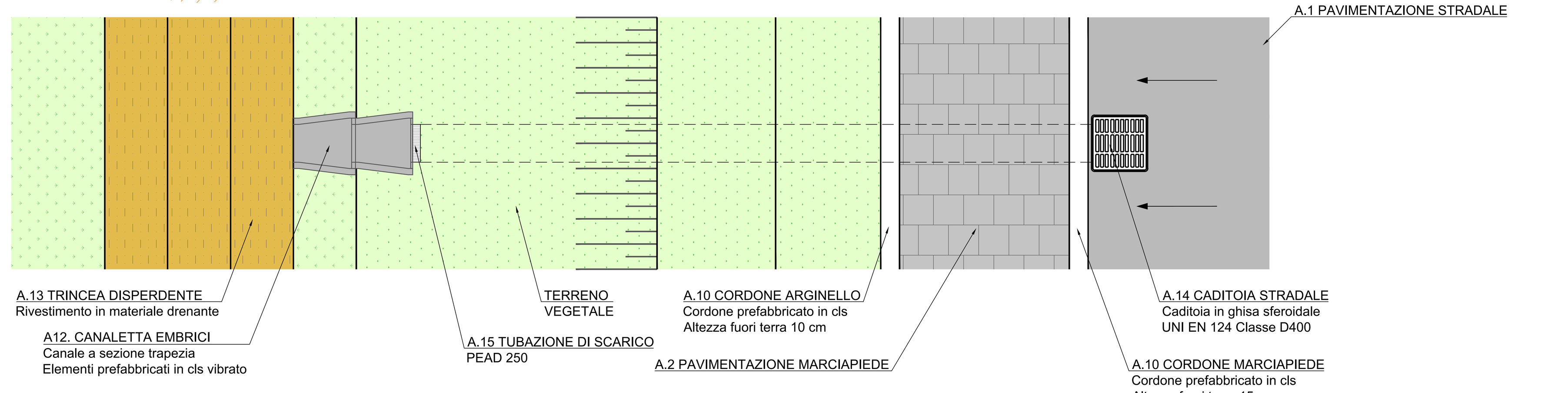

DETTAGLIO MARCIAPIEDE - SEZIONE IN RILEVATO

Scala 1:10

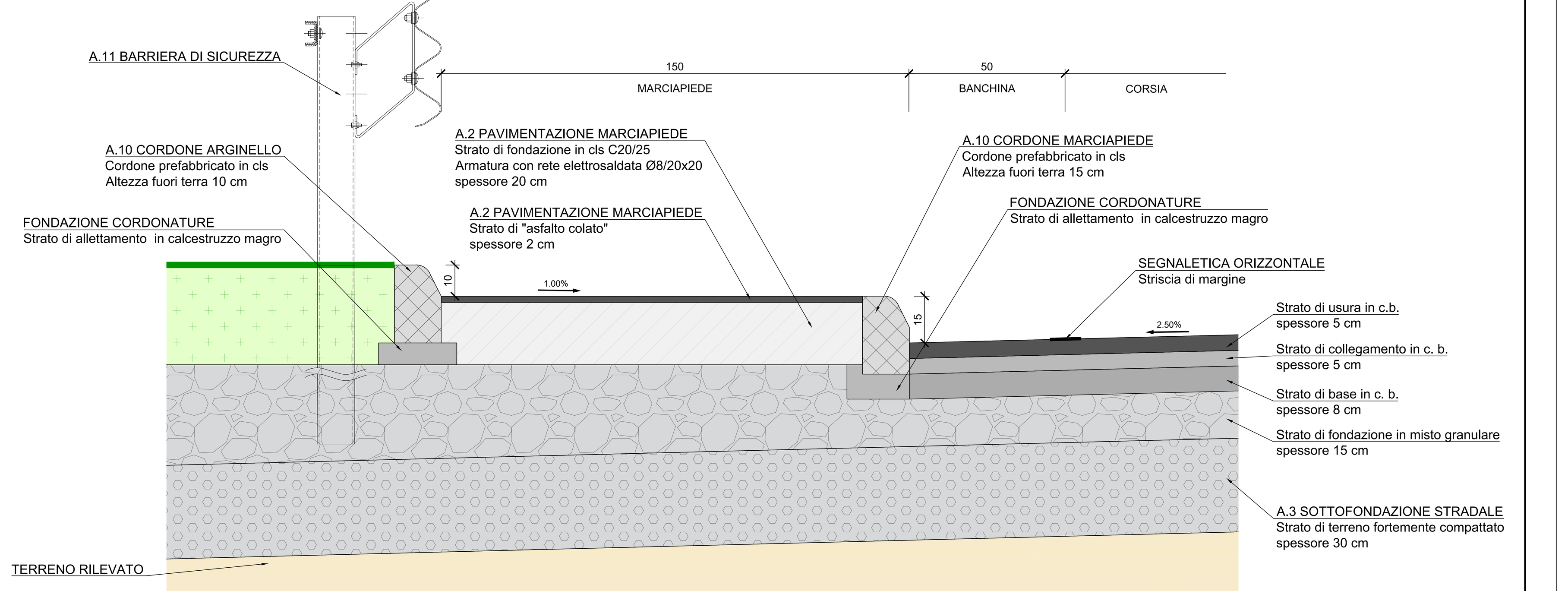

COMMITTENTE: RFI RETE FERROVIARIA ITALIANA GRUPPO FERROVIE DELLO STATO ITALIANE

DIREZIONE LAVORI: ITALFERR GRUPPO FERROVIE DELLO STATO ITALIANE

APPALTATORE: MANDATARIA: salini impregilo — MANDANTE: ASTALDI

PROGETTAZIONE: MANDATARIA: SYSTRA — MANDANTI: SOTECNI SYSTRA GROUP; ROCKSOIL S.p.A. CONSULENZA E ASSISTENZA TECNICA nel campo della GEOINGEGNERIA

PROGETTO ESECUTIVO

LINEA FERROVIARIA NAPOLI - BARI, TRATTA NAPOLI-CANCELLO,
IN VARIANTE TRA LE PK 0+000 E PK 15+585, INCLUSE LE OPERE ACCESSORIE,
NELL'AMBITO DEGLI INTERVENTI DI CUI AL D.L. 133/2014, CONVERTITO IN LEGGE 164 / 2014

DISEGNO

NV - VIABILITA'
NV07 - VIABILITA' DI ACCESSO ALLA STAZIONE DI ACERRA Km 10+910 - RAMO PRINCIPALE
ROTATORIA
SEZIONI TIPO E DETTAGLI

APPALTATORE	PROGETTAZIONE
DIRETTORE TECNICO Ing. M. PANISI	DIRETTORE DELLA PROGETTAZIONE Ing. A. CHECCHI

COMMESSA	LOTTO	FASE	ENTE	TIPO DOC.	OPERA/DISCIPLINA	PROGR.	REV.	SCALA:
IF1M	00	E	ZZ	BZ	NV07A0	002	B	VARIE

Rev.	Descrizione	Redatto	Data	Verificato	Data	Approvato	Data	Autorizzato Data
A	EMISSIONE	TRAPANESE	14/06/18	MARTUSCELLI	15/06/18	PIAZZA	15/06/18	MARTUSCELLI
B	EMISSIONE PER RdV	TRAPANESE	10/09/18	MARTUSCELLI	11/09/18	PIAZZA	11/09/18	12/09/18

File:IF1M.0.0.E.ZZ.BZ.NV.07.A.0.002-B.DWG — n. Elab.: