SEZIONE N.: 7

DIST. PROG.: 150.00

R RIPORTO	m²	15.86
A ANTICAPILLARE	m²	8.36
B BONIFICA	m²	6.70
C STRATO DI BASE	m²	0.64
D STRATO DI FONDAZ.	m²	1.20
E SUPER COMPATTATO	m²	2.40
F FOSSO	m²	2.82
RI RILEVATO	m²	3.70
SC SCOTICO	m²	8.37
a STRATO DI USURA	m	8.00
b BINDER	m	8.00
g GEOTESSILE	m	23.72
m MARCIAPIEDE	m	2.70
v TERRENO VEGETALE	m	7.25
CORDOLO		4
PARAPETTO		2

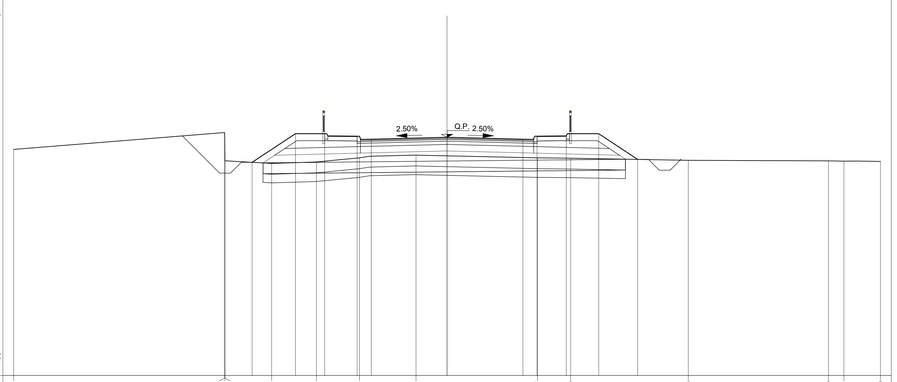

PROGRESSIVE TERRENO	0.00	11.27 (0.01) 11.28	11.29 (0.01) 11.30	8.10	6.03	4.04	1.43	4.17	5.70	11.13	17.60	18.31	20.00
PARZIALI TERRENO	9.73	0.01	0.01	2.15	2.07	1.99	2.61	5.60	1.53	5.43	6.47	0.71	1.69
QUOTE TERRENO	27.43	28.21	28.20	28.91	26.79	26.85	27.04	27.17	27.04	27.03	26.93	26.90	26.89	26.88
PROGRESSIVE PROGETTO	0.00	3.50	4.15	5.50	7.00	8.79
PARZIALI PROGETTO	2.00	1.35	1.50	0.65	3.50	3.50	0.65	1.35	1.50	1.79
QUOTE PROGETTO	26.84	26.16	26.16	26.04	27.91	27.99	27.91	28.04	28.06	28.16	26.97

SEZIONE N.: 8

DIST. PROG.: 175.00

R RIPORTO	m²	14.43
A ANTICAPILLARE	m²	8.15
B BONIFICA	m²	6.52
C STRATO DI BASE	m²	0.64
D STRATO DI FONDAZ.	m²	1.20
E SUPER COMPATTATO	m²	2.40
F FOSSO	m²	0.93
RI RILEVATO	m²	2.53
SC SCOTICO	m²	8.14
a STRATO DI USURA	m	8.00
b BINDER	m	8.00
g GEOTESSILE	m	23.30
m MARCIAPIEDE	m	2.70
v TERRENO VEGETALE	m	6.79
CORDOLO		4
PARAPETTO		2

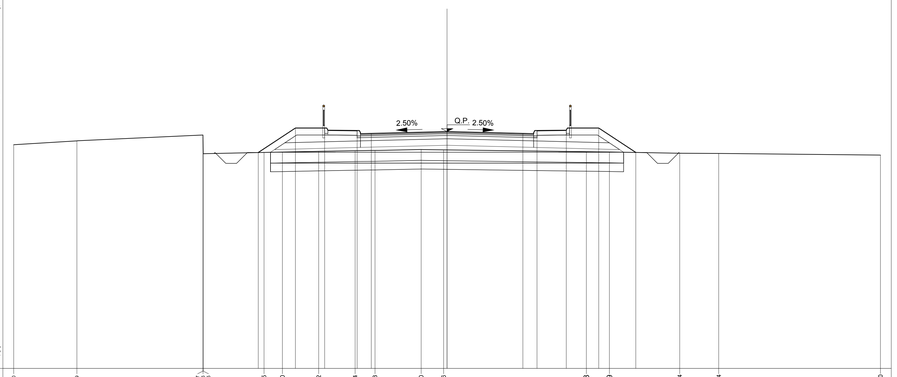

PROGRESSIVE TERRENO	0.00	17.00	11.25 (0.01) 11.26	8.45	7.60	5.92	4.24	3.33	1.20	0.15	6.43	7.49	10.74	12.54	20.00
PARZIALI TERRENO	2.91	5.82	0.01	2.80	0.85	1.68	1.68	0.91	2.13	1.04	6.59	1.06	3.25	1.80	7.46
QUOTE TERRENO	27.32	27.50	27.77	27.49 (0.01) 26.91	26.97	26.99	27.02	27.05	27.06	27.10	27.09	27.00	26.99	26.93	26.92	26.85
PROGRESSIVE PROGETTO	8.71	0.00	3.50	4.15	5.50	7.00	8.71
PARZIALI PROGETTO	1.71	1.35	1.50	0.65	3.50	3.50	0.65	1.35	1.50	1.71
QUOTE PROGETTO	26.96	28.09	28.09	27.98	27.84	27.93	27.84	27.98	27.99	28.09	26.97

SEZIONE N.: 9

DIST. PROG.: 200.00

R RIPORTO	m²	14.58
A ANTICAPILLARE	m²	8.29
B BONIFICA	m²	6.63
C STRATO DI BASE	m²	0.64
D STRATO DI FONDAZ.	m²	1.20
E SUPER COMPATTATO	m²	2.40
F FOSSO	m²	1.27
RI RILEVATO	m²	2.60
SC SCOTICO	m²	8.30
a STRATO DI USURA	m	8.00
b BINDER	m	8.00
g GEOTESSILE	m	23.59
m MARCIAPIEDE	m	2.70
v TERRENO VEGETALE	m	7.17
CORDOLO		4
PARAPETTO		2

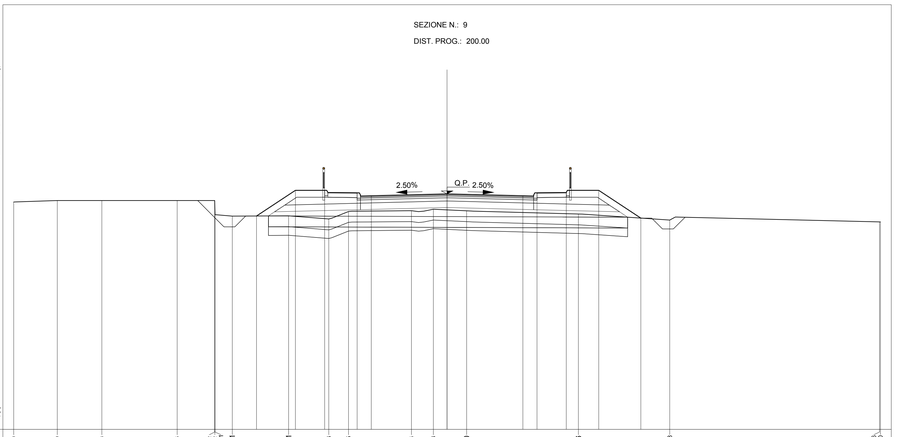

PROGRESSIVE TERRENO	0.00	17.99	16.93	11.46	11.12 (0.01) 11.13	9.91	7.31	5.48	4.56	1.64	0.63	0.90	6.06	10.28	19.95 (0.01) 20.00
PARZIALI TERRENO	2.01	2.06	3.48	1.73	0.01	0.80	2.60	1.85	0.91	2.91	1.01	1.53	5.16	4.22	9.68	0.04
QUOTE TERRENO	27.49	27.58	27.58	27.66	27.65	27.64 (0.01) 26.84	26.88	26.71	27.05	27.09	27.16	27.09	26.94	26.68	26.53 (0.01) 26.52
PROGRESSIVE PROGETTO	8.90	0.00	3.50	4.15	5.50	7.00	8.94
PARZIALI PROGETTO	1.80	1.35	1.50	0.65	3.50	3.50	0.65	1.35	1.50	1.94
QUOTE PROGETTO	26.85	28.03	28.03	27.92	27.78	27.87	27.78	27.92	27.93	28.03	26.75

SEZIONE N.: 10

DIST. PROG.: 225.00

R RIPORTO	m²	14.41
A ANTICAPILLARE	m²	8.23
B BONIFICA	m²	6.31
C STRATO DI BASE	m²	0.64
D STRATO DI FONDAZ.	m²	1.20
E SUPER COMPATTATO	m²	2.40
F FOSSO	m²	1.00
RI RILEVATO	m²	2.40
SC SCOTICO	m²	8.22
a STRATO DI USURA	m	8.00
b BINDER	m	8.00
g GEOTESSILE	m	23.47
m MARCIAPIEDE	m	2.70
v TERRENO VEGETALE	m	7.11
CORDOLO		4
PARAPETTO		1

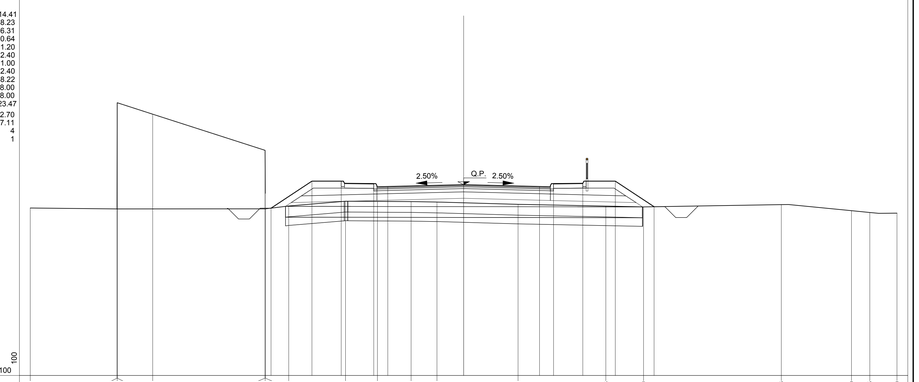

PROGRESSIVE TERRENO	0.00	19.00 (0.01) 19.01	19.99	14.55	9.15 (0.01) 9.16	8.07	5.45	3.98	2.43	1.23	2.51	6.56	8.30	14.66	17.90	18.75	20.00
PARZIALI TERRENO	4.00	0.01	1.64	6.85	5.19	1.08	2.62	1.47	1.55	1.20	3.74	4.05	1.74	6.36	3.24	0.85	1.25
QUOTE TERRENO	26.73	26.69 (0.01) 26.68	26.45 (0.01) 31.59	31.06	26.39 (0.01) 26.62	26.69	26.82	27.04	27.03	27.02	27.00	26.90	26.82	26.78	26.88	26.61	26.52	26.49
PROGRESSIVE PROGETTO	4.89	7.00	5.65	4.15	3.50	0.00	3.50	4.15	5.50	7.00	8.79
PARZIALI PROGETTO	1.89	1.35	1.50	0.65	3.50	3.50	0.65	1.35	1.50	1.79
QUOTE PROGETTO	26.72	27.97	27.97	27.86	27.72	27.81	27.72	27.86	27.87	27.97	26.79

SEZIONE N.: 11

DIST. PROG.: 250.00

R RIPORTO	m²	12.89
A ANTICAPILLARE	m²	7.88
B BONIFICA	m²	6.31
C STRATO DI BASE	m²	0.64
D STRATO DI FONDAZ.	m²	1.20
E SUPER COMPATTATO	m²	2.40
F FOSSO	m²	0.49
RI RILEVATO	m²	1.37
SC SCOTICO	m²	7.87
ST STERRO	m²	0.25
a STRATO DI USURA	m	8.00
b BINDER	m	8.00
g GEOTESSILE	m	22.77
m MARCIAPIEDE	m	2.70
v TERRENO VEGETALE	m	6.14
CORDOLO		4
PARAPETTO		1

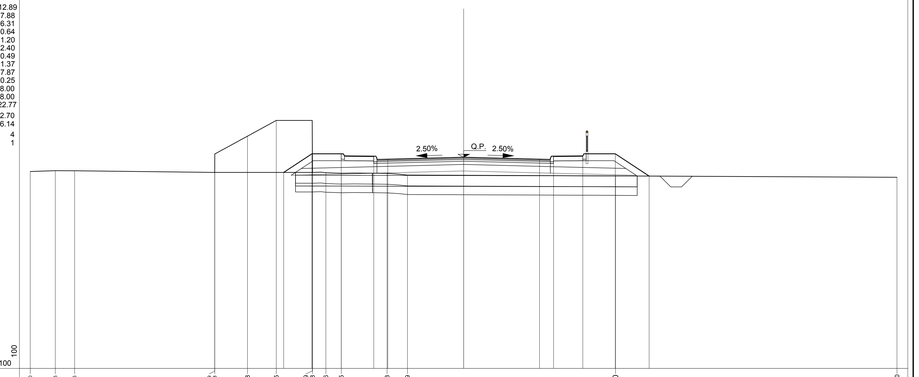

PROGRESSIVE TERRENO	0.00	18.85	17.00	11.45 (0.01) 11.46	9.98	8.65	8.09 (0.01) 8.08	6.36	5.65	3.53	2.59	7.00	20.00
PARZIALI TERRENO	1.15	0.90	6.46	0.01	1.50	1.33	1.66	0.01	0.62	0.71	2.12	0.94	9.59	13.00
QUOTE TERRENO	27.09	27.13	27.12	27.05 (0.01) 27.06	26.72	26.44	26.45 (0.01) 26.52	27.03	27.01	27.00	26.92	26.89	26.52
PROGRESSIVE PROGETTO	8.31	7.00	5.65	4.15	3.50	0.00	3.50	4.15	5.50	7.00	8.56
PARZIALI PROGETTO	1.31	1.35	1.50	0.65	3.50	3.50	0.65	1.35	1.50	1.56
QUOTE PROGETTO	27.05	27.91	27.91	27.79	27.66	27.74	27.66	27.79	27.81	27.91	26.88

SEZIONE N.: 12

DIST. PROG.: 275.00

R RIPORTO	m²	14.10
A ANTICAPILLARE	m²	7.97
B BONIFICA	m²	6.37
C STRATO DI BASE	m²	0.64
D STRATO DI FONDAZ.	m²	1.20
E SUPER COMPATTATO	m²	2.40
F FOSSO	m²	0.85
RI RILEVATO	m²	2.55
SC SCOTICO	m²	7.97
ST STERRO	m²	0.19
a STRATO DI USURA	m	8.00
b BINDER	m	8.00
g GEOTESSILE	m	22.95
m MARCIAPIEDE	m	2.70
v TERRENO VEGETALE	m	6.55
CORDOLO		4
PARAPETTO		2

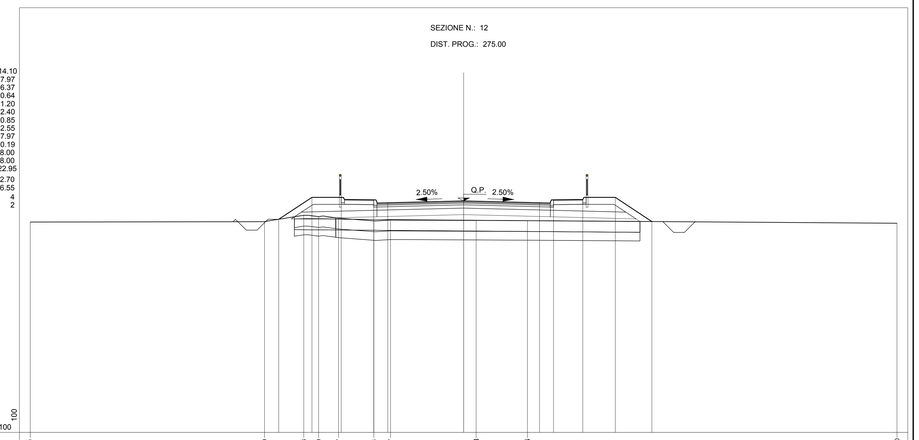

PROGRESSIVE TERRENO	0.00	9.19	7.38	6.69	5.77	4.14	3.37	0.58	2.94	20.00
PARZIALI TERRENO	10.81	1.81	0.69	0.92	1.63	0.77	3.95	2.36	17.06
QUOTE TERRENO	26.71	26.72	27.02	26.96	26.89	26.78	26.80	26.78	26.77	26.65
PROGRESSIVE PROGETTO	8.53	7.00	5.65	4.15	3.50	0.00	3.50	4.15	5.50	7.00	8.69
PARZIALI PROGETTO	1.53	1.35	1.50	0.65	3.50	3.50	0.65	1.35	1.50	1.69
QUOTE PROGETTO	26.83	27.84	27.84	27.73	27.59	27.66	27.59	27.73	27.74	27.84	26.73

KEY-PLAN

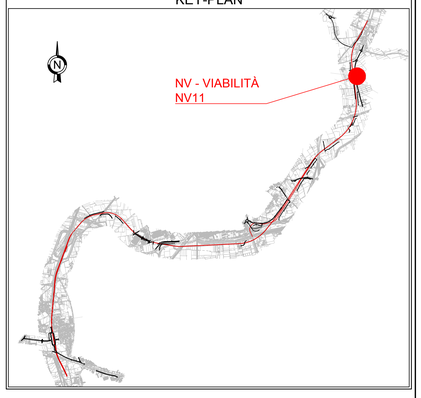

LEGENDA

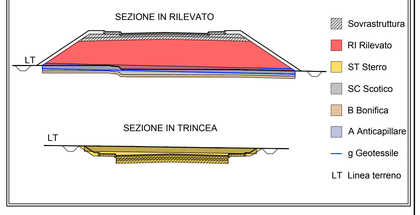

COMMITTENTE:

RFI RETE FERROVIARIA ITALIANA
GRUPPO FERROVIE DELLO STATO ITALIANE

DIREZIONE LAVORI:

ITALFERR
GRUPPO FERROVIE DELLO STATO ITALIANE

APPALTATORE: MANDATARIA: salini impregilo — MANDANTE: ASTALDI

PROGETTAZIONE: MANDATARIA: SYSTRA — MANDANTI: SOTECNI SYSTRA GROUP — ROCKSOIL S.p.A. CONSULENZA E ASSISTENZA TECNICA NEL sottosuolo, GEOTE, GEOTRIGEOTECNICA

PROGETTO ESECUTIVO

LINEA FERROVIARIA NAPOLI - BARI, TRATTA NAPOLI-CANCELLO,

IN VARIANTE TRA LE PK 0+000 E PK 15+585, INCLUSE LE OPERE ACCESSORIE,

NELL'AMBITO DEGLI INTERVENTI DI CUI AL D.L. 133/2014, CONVERTITO IN LEGGE 164 / 2014

DISEGNO

NV - NUOVA VIABILITA'

NV11 - NUOVA VIABILITÀ KM 14+317

CORPO STRADALE

SEZIONI TRASVERSALI - TAV 2 di 8

APPALTATORE	PROGETTAZIONE	
DIRETTORE TECNICO Ing. M. PANISI	DIRETTORE DELLA PROGETTAZIONE Ing. A. CHECCHI	

COMMESSA	LOTTO	FASE	ENTE	TIPO DOC.	OPERA/DISCIPLINA	PROGR.	REV.	SCALA:
IF1M	00	E	ZZ	WA	NV11A0	002	B	1:100

Rev.	Descrizione	Redatto	Data	Verificato	Data	Approvato	Data	Autorizzato Data
A	EMISSIONE	TRAPANESE	14/06/18	MARTUSCELLI	15/06/18	PIAZZA	15/06/18	MARTUSCELLI
B	EMISSIONE PER RdV	TRAPANESE	10/09/18	MARTUSCELLI	11/09/18	PIAZZA	11/09/18	
								12/09/18

File: IF1M.0.0.E.ZZ.WA.NV.11.A.0.002-B.DWG

n. Elab.: