SEZIONI TRASVERSALI TAV. 5 di 10

Scala 1:100

SEZIONE N.: 25

DIST. PROG.: 500.00

R RIPORTO	m²	27.44
A ANTICAPILLARE	m²	10.31
B BONIFICA	m²	4.15
C STRATO DI BASE	m²	2.56
D STRATO DI FONDAZ.	m²	2.13
E SUPER COMPATTATO	m²	4.26
F FOSSO	m²	0.99
RI RILEVATO	m²	12.39
SC SCOTICO	m²	10.36
a STRATO DI USURA	m	14.20
b BINDER	m	14.20
g GEOTESSILE	m	28.06
v TERRENO VEGETALE	m	8.21

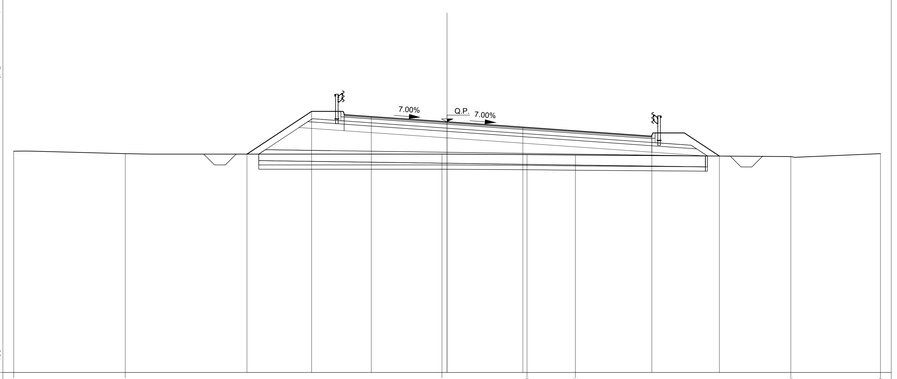

PROGRESSIVE TERRENO	0.00		14.65					0.24		3.69		5.92					15.86			20.00	
PARZIALI TERRENO		5.15				14.61					3.93		2.23			9.94					4.14
QUOTE TERRENO	26.21		26.10					26.08		26.06		26.03					25.96			26.10	
PROGRESSIVE PROGETTO					-9.23		-6.25		-3.50		0.00		3.50			9.45			12.57		
PARZIALI PROGETTO						2.98		2.75		3.50		3.50			5.95			3.12			
QUOTE PROGETTO					26.08		26.05		27.81		27.57		27.32				26.96		25.99		

SEZIONE N.: 26

DIST. PROG.: 520.00

R RIPORTO	m²	29.94
A ANTICAPILLARE	m²	10.51
B BONIFICA	m²	4.20
C STRATO DI BASE	m²	2.55
D STRATO DI FONDAZ.	m²	2.12
E SUPER COMPATTATO	m²	4.27
F FOSSO	m²	0.99
RI RILEVATO	m²	14.72
SC SCOTICO	m²	10.50
a STRATO DI USURA	m	14.20
b BINDER	m	14.20
g GEOTESSILE	m	28.48
v TERRENO VEGETALE	m	8.55

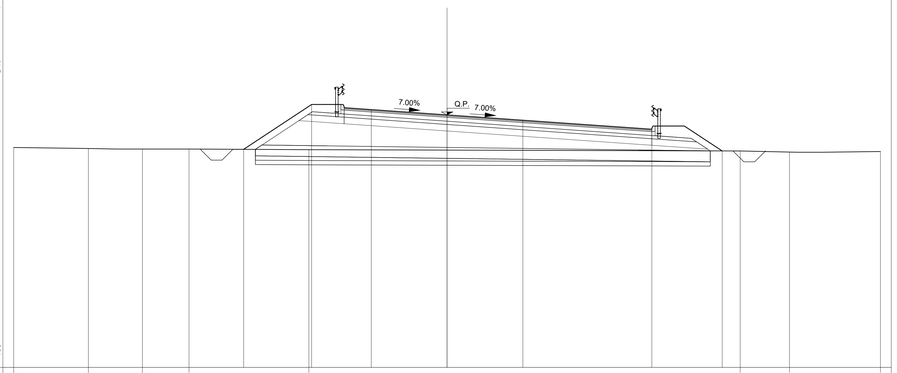

PROGRESSIVE TERRENO	0.00		14.65		14.88		11.91				4.38								13.53	15.80	20.00
PARZIALI TERRENO		3.45		2.49		2.15		5.53					19.91						2.27	4.20	
QUOTE TERRENO	26.15		26.10		26.08		26.08				26.05								25.99	25.94	25.96
PROGRESSIVE PROGETTO						-8.39			-6.25			-3.50		0.00		3.50		9.45		12.70	
PARZIALI PROGETTO							3.14		2.75		3.50		3.50		5.95			3.25			
QUOTE PROGETTO						26.07		28.14		27.90		27.65		27.41			27.04		25.99		

SEZIONE N.: 27

DIST. PROG.: 540.00

R RIPORTO	m²	31.01
A ANTICAPILLARE	m²	9.93
B BONIFICA	m²	4.23
C STRATO DI BASE	m²	2.56
D STRATO DI FONDAZ.	m²	2.12
E SUPER COMPATTATO	m²	4.27
F FOSSO	m²	0.98
RI RILEVATO	m²	15.70
SC SCOTICO	m²	10.59
a STRATO DI USURA	m	14.20
b BINDER	m	14.20
g GEOTESSILE	m	28.49
v TERRENO VEGETALE	m	8.79

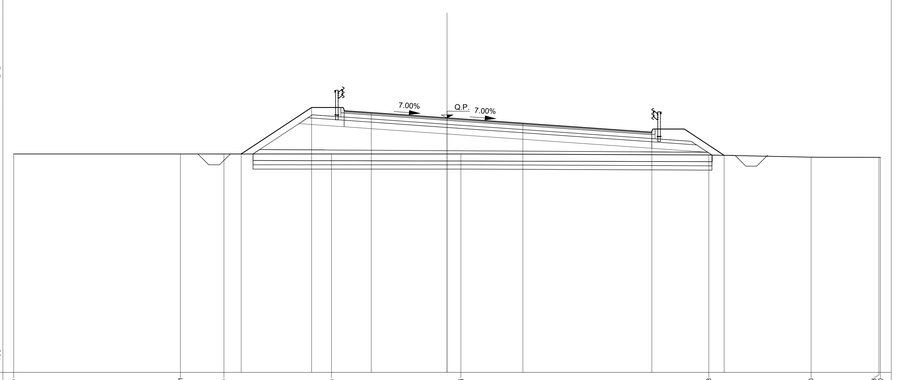

PROGRESSIVE TERRENO	0.00				12.31		15.35				5.34				0.64				12.08	16.80	19.93 20.00
PARZIALI TERRENO		7.69				2.01		4.96				5.98				11.44				4.72	3.13 0.07
QUOTE TERRENO	26.08				26.08		26.08				26.08				26.08				26.03	25.93	25.93 25.93
PROGRESSIVE PROGETTO						-9.50			-6.25			-3.50		0.00		3.50		9.45		12.79	
PARZIALI PROGETTO							3.25		2.75		3.50		3.50		5.95			3.34			
QUOTE PROGETTO						26.08		28.22		27.99		27.74		27.50			27.13		26.02		

SEZIONE N.: 28

DIST. PROG.: 560.00

R RIPORTO	m²	34.17
A ANTICAPILLARE	m²	10.73
B BONIFICA	m²	4.31
C STRATO DI BASE	m²	2.56
D STRATO DI FONDAZ.	m²	2.12
E SUPER COMPATTATO	m²	4.27
F FOSSO	m²	1.02
RI RILEVATO	m²	18.77
SC SCOTICO	m²	10.79
a STRATO DI USURA	m	14.20
b BINDER	m	14.20
g GEOTESSILE	m	28.89
v TERRENO VEGETALE	m	9.24

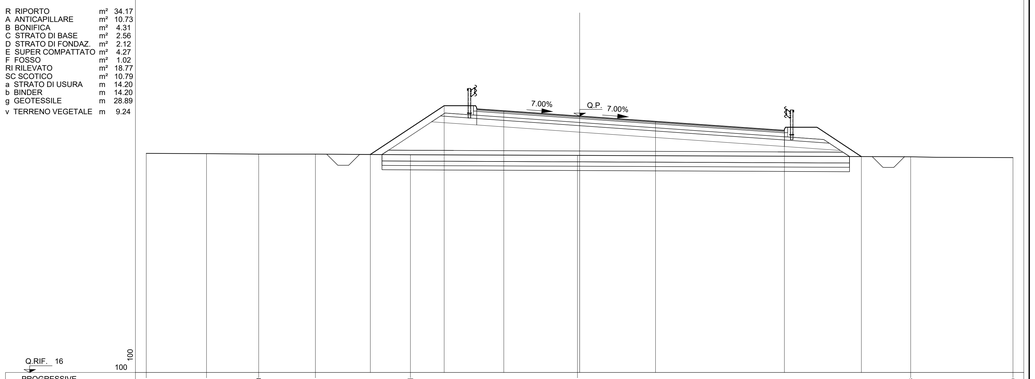

PROGRESSIVE TERRENO	0.00		17.12		14.81		12.20				7.81				0.10					15.28	20.00
PARZIALI TERRENO		2.78		2.41		2.61		4.39				7.71					15.38				4.72
QUOTE TERRENO	26.11		26.10		26.08		26.08			26.05					26.02					25.96	25.92
PROGRESSIVE PROGETTO									-6.66		-4.25		-3.50		0.00		3.50		9.45		13.00
PARZIALI PROGETTO										3.41		2.75		3.50		3.50		5.95		3.55	
QUOTE PROGETTO									26.06		28.31		28.08		27.83		27.59		27.22		25.97

SEZIONE N.: 29

DIST. PROG.: 580.00

R RIPORTO	m²	25.44
A ANTICAPILLARE	m²	7.10
B BONIFICA	m²	2.83
C STRATO DI BASE	m²	2.56
D STRATO DI FONDAZ.	m²	2.12
E SUPER COMPATTATO	m²	4.26
RI RILEVATO	m²	14.94
SC SCOTICO	m²	7.11
a STRATO DI USURA	m	14.19
b BINDER	m	14.19
g GEOTESSILE	m	14.19

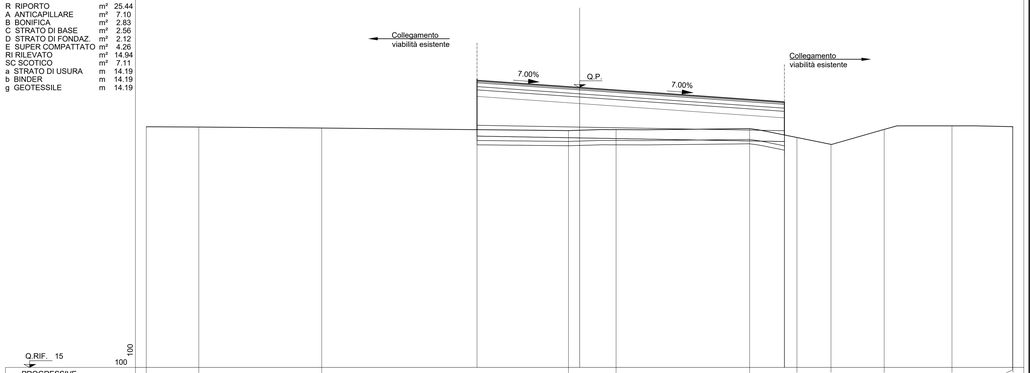

PROGRESSIVE TERRENO	0.00		17.57				11.90					0.52		1.68			7.84		10.03	11.60	14.05	17.18	19.57 20.00
PARZIALI TERRENO		2.43		5.67				11.38					2.20			6.16		2.19	1.57	2.45	3.13	2.79	0.03
QUOTE TERRENO	26.11		26.09				26.05					25.93		25.88			26.02		25.81	25.30	25.99	26.15	26.11 26.11
PROGRESSIVE PROGETTO										-4.74 -4.74			0.00					9.45 9.45					
PARZIALI PROGETTO											4.74				9.45								
QUOTE PROGETTO										28.25 25.97			27.92					25.73 27.20					

SEZIONE N.: 30

DIST. PROG.: 600.00

R RIPORTO	m²	33.18
A ANTICAPILLARE	m²	9.95
B BONIFICA	m²	3.99
C STRATO DI BASE	m²	3.07
D STRATO DI FONDAZ.	m²	2.87
E SUPER COMPATTATO	m²	5.81
F FOSSO	m²	0.52
RI RILEVATO	m²	18.23
SC SCOTICO	m²	9.97
a STRATO DI USURA	m	17.06
b BINDER	m	17.06
g GEOTESSILE	m	23.60
v TERRENO VEGETALE	m	3.65

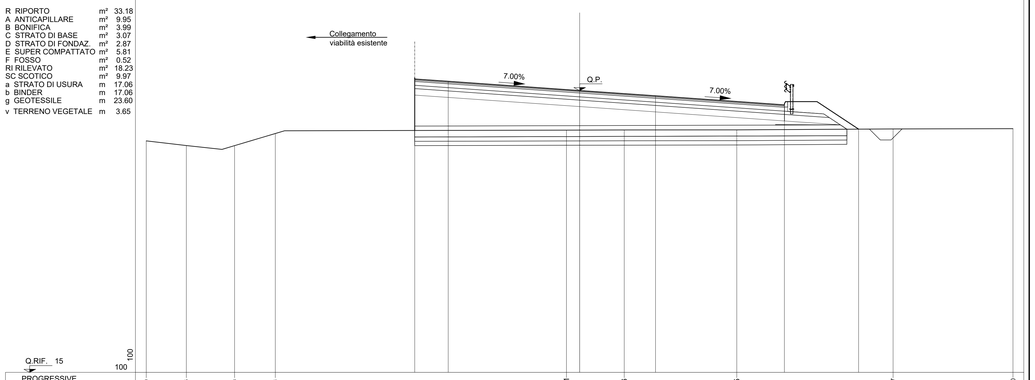

PROGRESSIVE TERRENO	0.00		14.13		15.53		14.54								0.61		2.06		7.25		14.47		20.00
PARZIALI TERRENO		1.85		2.22		1.89				13.43						2.67		5.19		7.22			5.53
QUOTE TERRENO	25.69		25.47		25.46		26.02								26.18		26.19		26.19			26.23		26.25
PROGRESSIVE PROGETTO									-7.81 -7.81		-6.07				0.00		-3.50			-9.45		-12.87	
PARZIALI PROGETTO												7.61				3.50		5.95		3.42			
QUOTE PROGETTO									28.54 26.15		28.43				28.01		27.76			27.39		26.22	

KEY-PLAN

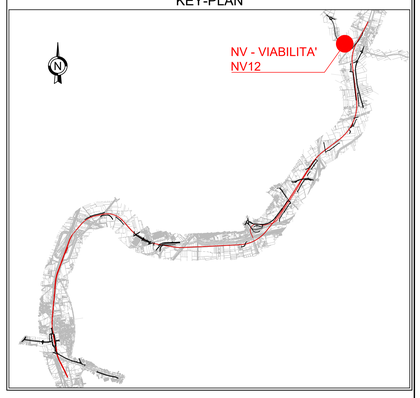

LEGENDA

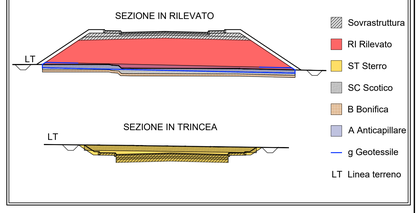

COMMITTENTE:

RFI RETE FERROVIARIA ITALIANA
GRUPPO FERROVIE DELLO STATO ITALIANE

DIREZIONE LAVORI:

ITALFERR
GRUPPO FERROVIE DELLO STATO ITALIANE

APPALTATORE: MANDATARIA: salini impregilo — MANDANTE: ASTALDI

PROGETTAZIONE: MANDATARIA: SYSTRA — MANDANTI: SOTECNI SYSTRA GROUP — ROCKSOIL S.p.A. CONSULENZA E ASSISTENZA TECNICA NEI SETTORI: GEO - GEOTECNICA

PROGETTO ESECUTIVO

LINEA FERROVIARIA NAPOLI - BARI, TRATTA NAPOLI-CANCELLO,
IN VARIANTE TRA LE PK 0+000 E PK 15+585, INCLUSE LE OPERE ACCESSORIE,
NELL'AMBITO DEGLI INTERVENTI DI CUI AL D.L. 133/2014, CONVERTITO IN LEGGE 164 / 2014

DISEGNO

NV - NUOVA VIABILITA'
NV12 - NUOVA VIABILITA' VIA GAUDELLO km 15+135.17
CORPO STRADALE
SEZIONI TRASVERSALI
TAV. 5 di 10

APPALTATORE	PROGETTAZIONE	
DIRETTORE TECNICO Ing. M. PANISI	DIRETTORE DELLA PROGETTAZIONE Ing. A. CHECCHI	

COMMESSA	LOTTO	FASE	ENTE	TIPO DOC.	OPERA/DISCIPLINA	PROGR.	REV.	SCALA:
IF1M	00	E	ZZ	WA	NV12A0	005	C	1:100

Rev.	Descrizione	Redatto	Data	Verificato	Data	Approvato	Data	Autorizzato Data
A	EMISSIONE	TRAPANESE	14/06/18	MARTUSCELLI	15/06/18	PIAZZA	15/06/18	MARTUSCELLI
B	EMISSIONE PER RdV.	TRAPANESE	10/09/18	MARTUSCELLI	11/09/18	PIAZZA	11/09/18	
C	EMISSIONE PER RdV.	TRAPANESE	03/10/18	MARTUSCELLI	03/10/18	PIAZZA	03/10/18	
								04/10/18

File: IF1M.0.0.E.ZZ.WA.NV.12.A.0.005-C.DWG

n. Elab.: