SEZIONI TRASVERSALI TAV. 9 di 10

Scala 1:100

SEZIONE N.: 49

DIST. PROG.: 1000.00

R RIPORTO	m²	11.07
A ANTICAPILLARE	m²	3.83
B BONIFICA	m²	2.88
C STRATO DI BASE	m²	1.70
D STRATO DI FONDAZ.	m²	1.43
E SUPER COMPATTATO	m²	2.85
F FOSSO	m²	1.01
RI RILEVATO	m²	2.03
SC SCOTICO	m²	7.16
ST STERRO	m²	1.95
a STRATO DI USURA	m	9.50
b BINDER	m	9.50
g GEOTESSILE	m	14.84
v TERRENO VEGETALE	m	5.88

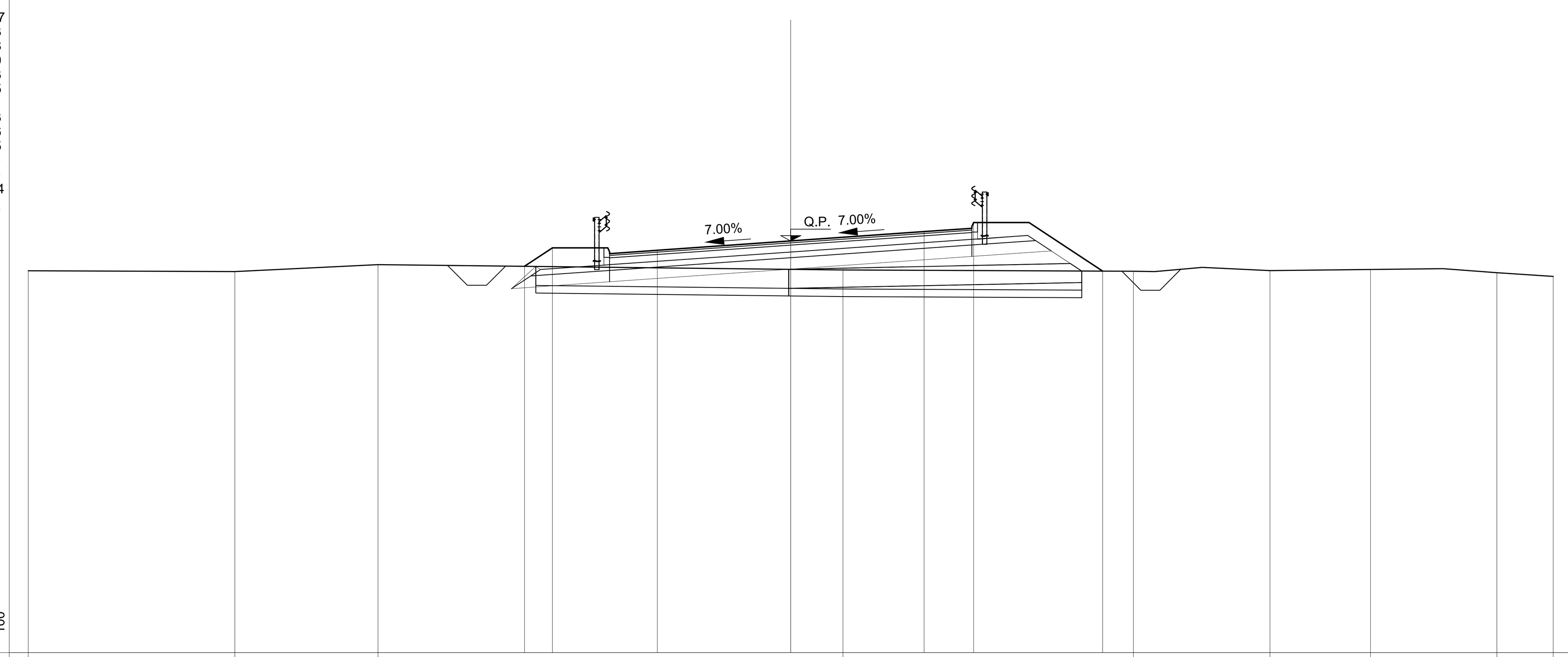

PROGRESSIVE TERRENO	-20.00 · -14.58 · -10.83 · 1.37 · 8.99 · 12.57 · 15.21 · 18.52 · 20.00
PARZIALI TERRENO	5.42 · 3.75 · 12.20 · 7.62 · 3.58 · 2.64 · 3.31 · 1.48
QUOTE TERRENO	27.02 · 27.00 · 27.18 · 27.04 · 27.00 · 27.02 · 27.05 · 26.97 · 26.87
PROGRESSIVE PROGETTO	-6.98 · -6.25 · -3.50 · 0.00 · 3.50 · 4.80 · 8.18
PARZIALI PROGETTO	0.73 · 2.75 · 3.50 · 3.50 · 1.30 · 3.38
QUOTE PROGETTO	27.14 · 27.62 · 27.56 · 27.80 · 28.05 · 28.28 · 27.01

SEZIONE N.: 50

DIST. PROG.: 1020.00

R RIPORTO	m²	10.83
A ANTICAPILLARE	m²	3.63
B BONIFICA	m²	1.45
C STRATO DI BASE	m²	1.71
D STRATO DI FONDAZ.	m²	1.42
E SUPER COMPATTATO	m²	2.86
F FOSSO	m²	1.03
RI RILEVATO	m²	1.58
SC SCOTICO	m²	7.32
ST STERRO	m²	1.71
a STRATO DI USURA	m	9.50
b BINDER	m	9.50
g GEOTESSILE	m	14.41
v TERRENO VEGETALE	m	5.88

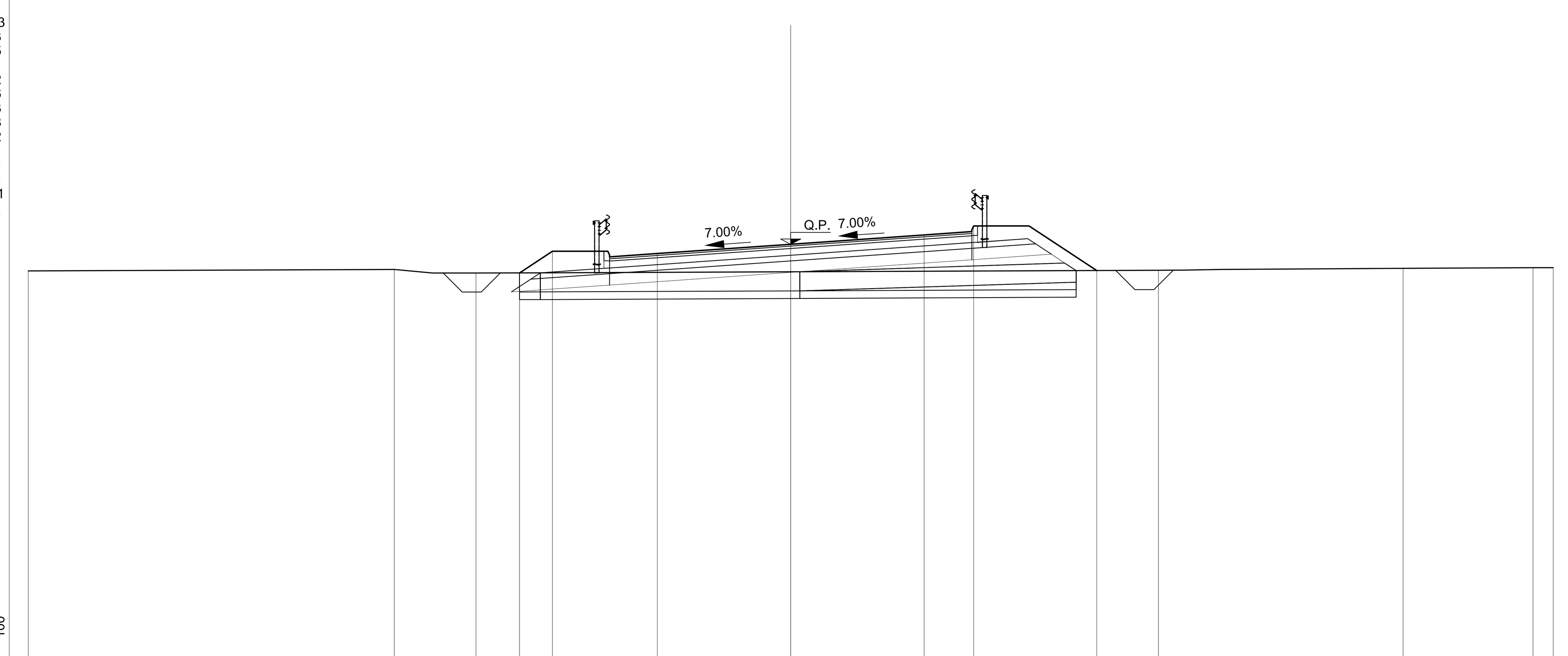

PROGRESSIVE TERRENO	-20.00 · -10.40 · -8.26 · 9.65 · 16.06 · 19.47 · 20.00
PARZIALI TERRENO	9.60 · 2.14 · 17.91 · 6.41 · 3.41 · 0.53
QUOTE TERRENO	27.14 · 27.18 · 27.09 · 27.16 · 27.21 · 27.23 · 27.23
PROGRESSIVE PROGETTO	-7.12 · -6.25 · -3.50 · 0.00 · 3.50 · 4.80 · 8.03
PARZIALI PROGETTO	0.87 · 2.75 · 3.50 · 3.50 · 1.30 · 3.23
QUOTE PROGETTO	27.09 · 27.66 · 27.60 · 27.84 · 28.09 · 28.33 · 27.15

SEZIONE N.: 51

DIST. PROG.: 1040.00

R RIPORTO	m²	10.54
A ANTICAPILLARE	m²	3.34
B BONIFICA	m²	1.38
C STRATO DI BASE	m²	1.72
D STRATO DI FONDAZ.	m²	1.42
E SUPER COMPATTATO	m²	2.86
F FOSSO	m²	1.02
RI RILEVATO	m²	1.46
SC SCOTICO	m²	7.28
ST STERRO	m²	1.84
a STRATO DI USURA	m	9.50
b BINDER	m	9.50
g GEOTESSILE	m	13.60
v TERRENO VEGETALE	m	5.84

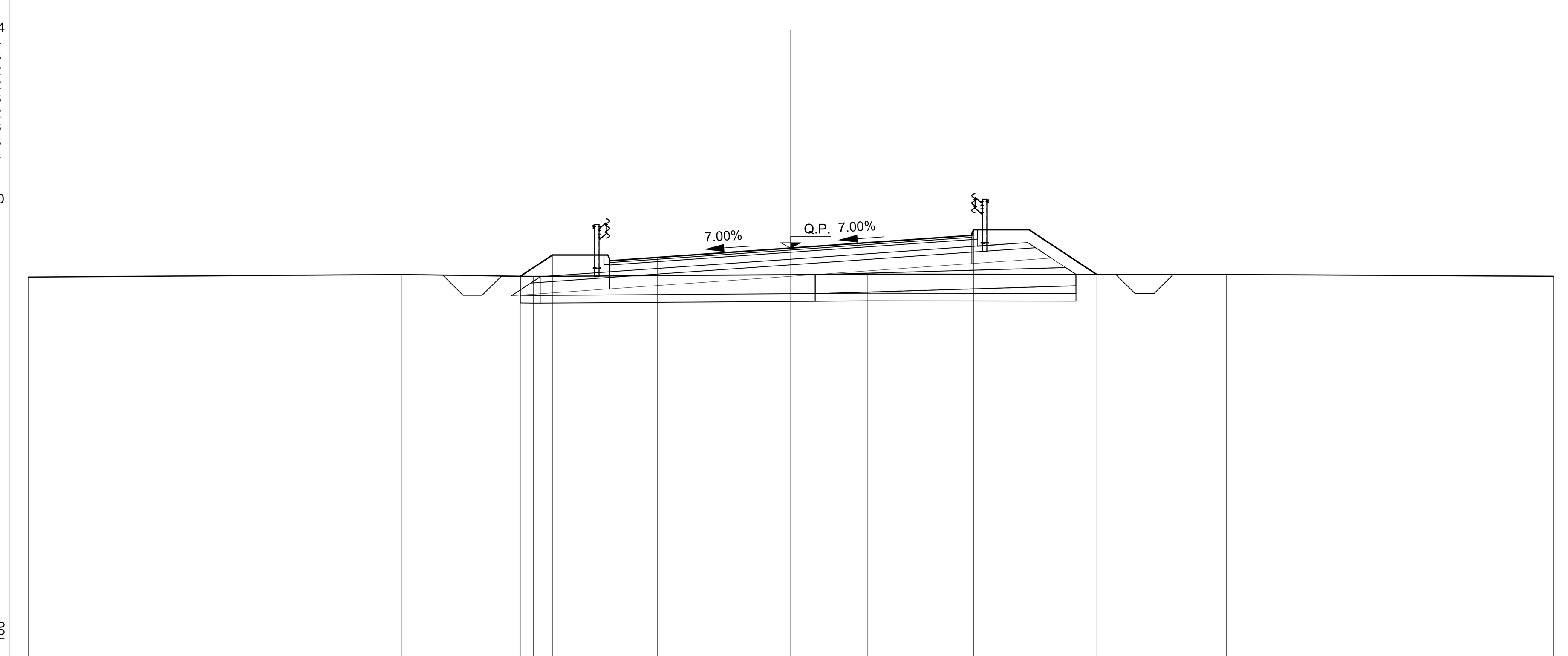

PROGRESSIVE TERRENO	-20.00 · -10.21 · -6.75 · 2.01 · 11.43 · 20.00
PARZIALI TERRENO	9.79 · 3.46 · 8.76 · 9.42 · 8.57
QUOTE TERRENO	27.11 · 27.18 · 27.13 · 27.19 · 27.18 · 27.13
PROGRESSIVE PROGETTO	-7.09 · -6.25 · -3.50 · 0.00 · 3.50 · 4.80 · 8.03
PARZIALI PROGETTO	0.84 · 2.75 · 3.50 · 3.50 · 1.30 · 3.23
QUOTE PROGETTO	27.14 · 27.69 · 27.63 · 27.87 · 28.12 · 28.36 · 27.18

SEZIONE N.: 52

DIST. PROG.: 1060.00

R RIPORTO	m²	9.55
A ANTICAPILLARE	m²	2.98
B BONIFICA	m²	1.18
C STRATO DI BASE	m²	1.72
D STRATO DI FONDAZ.	m²	1.42
E SUPER COMPATTATO	m²	2.85
F FOSSO	m²	1.01
RI RILEVATO	m²	1.02
SC SCOTICO	m²	7.00
ST STERRO	m²	2.34
a STRATO DI USURA	m	9.50
b BINDER	m	9.50
g GEOTESSILE	m	12.89
v TERRENO VEGETALE	m	5.52

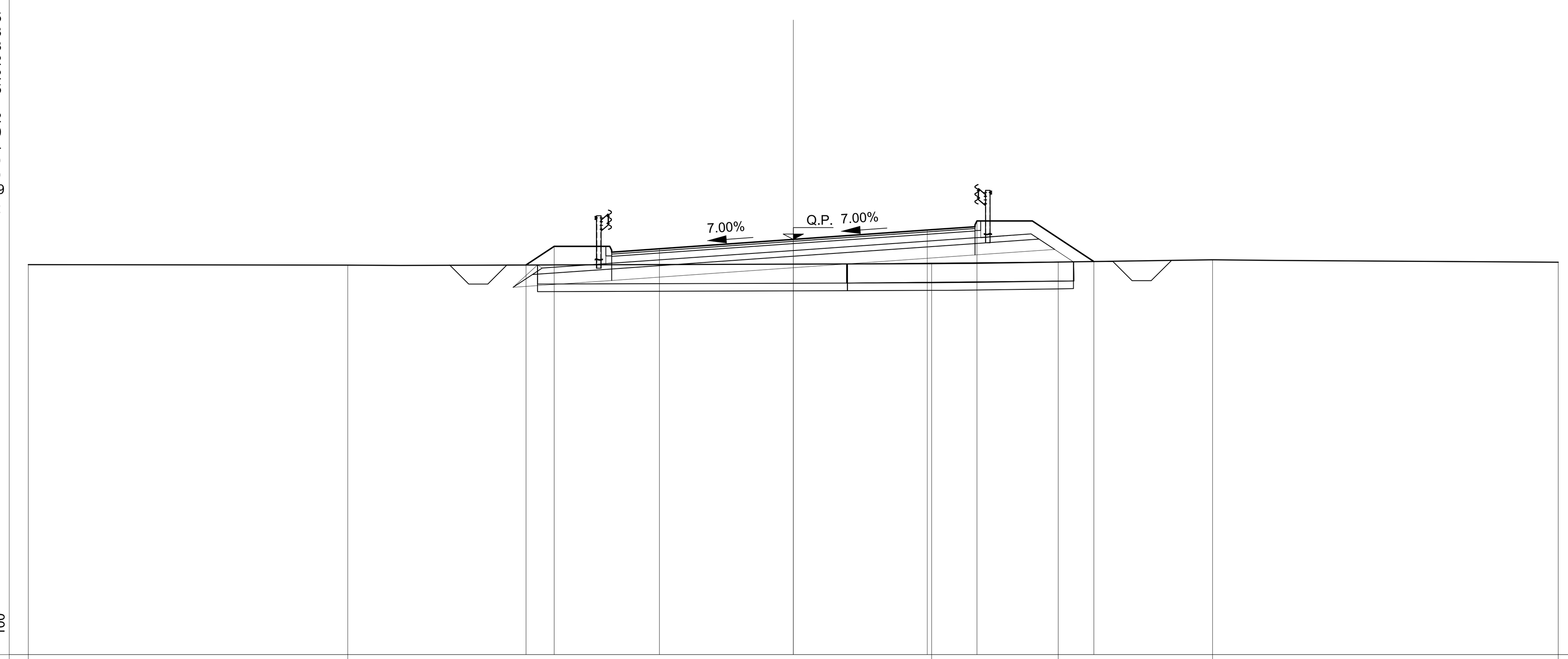

PROGRESSIVE TERRENO	-20.00 · -11.65 · 3.61 · 6.93 · 10.96 · 20.00
PARZIALI TERRENO	8.35 · 15.26 · 3.32 · 4.03 · 9.04
QUOTE TERRENO	27.20 · 27.19 · 27.23 · 27.27 · 27.33 · 27.27
PROGRESSIVE PROGETTO	-6.99 · -6.25 · -3.50 · 0.00 · 3.50 · 4.80 · 7.86
PARZIALI PROGETTO	0.74 · 2.75 · 3.50 · 3.50 · 1.30 · 3.06
QUOTE PROGETTO	27.19 · 27.68 · 27.62 · 27.86 · 28.11 · 28.34 · 27.28

SEZIONE N.: 53

DIST. PROG.: 1080.00

R RIPORTO	m²	8.25
A ANTICAPILLARE	m²	2.14
B BONIFICA	m²	0.85
C STRATO DI BASE	m²	1.71
D STRATO DI FONDAZ.	m²	1.43
E SUPER COMPATTATO	m²	2.84
F FOSSO	m²	1.00
RI RILEVATO	m²	0.52
SC SCOTICO	m²	7.00
ST STERRO	m²	3.16
a STRATO DI USURA	m	9.50
b BINDER	m	9.50
g GEOTESSILE	m	9.54
v TERRENO VEGETALE	m	5.25

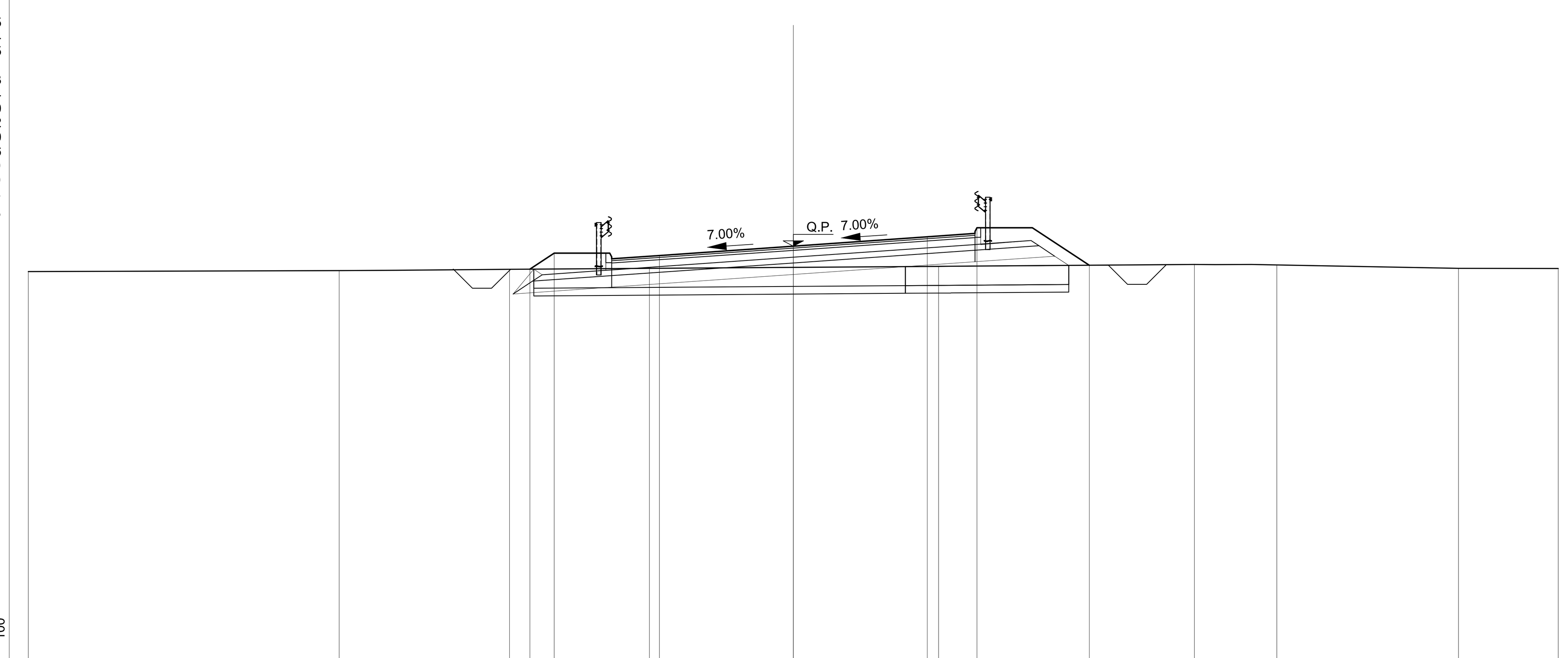

PROGRESSIVE TERRENO	-20.00 · -11.88 · -7.42 · -3.76 · 3.80 · 10.49 · 12.64 · 17.39 · 20.00
PARZIALI TERRENO	8.12 · 4.46 · 3.66 · 7.56 · 6.69 · 2.15 · 4.75 · 2.61
QUOTE TERRENO	27.15 · 27.17 · 27.20 · 27.23 · 27.28 · 27.33 · 27.32 · 27.23 · 27.23
PROGRESSIVE PROGETTO	-6.89 · -6.25 · -3.50 · 0.00 · 3.50 · 4.80 · 7.74
PARZIALI PROGETTO	0.64 · 2.75 · 3.50 · 3.50 · 1.30 · 2.94
QUOTE PROGETTO	27.21 · 27.63 · 27.57 · 27.81 · 28.06 · 28.29 · 27.31

SEZIONE N.: 54

DIST. PROG.: 1104.52

R RIPORTO	m²	6.51
B BONIFICA	m²	1.99
C STRATO DI BASE	m²	1.71
D STRATO DI FONDAZ.	m²	1.42
E SUPER COMPATTATO	m²	2.86
F FOSSO	m²	0.97
RI RILEVATO	m²	0.14
SC SCOTICO	m²	6.98
ST STERRO	m²	4.58
a STRATO DI USURA	m	9.50
b BINDER	m	9.50
v TERRENO VEGETALE	m	4.92

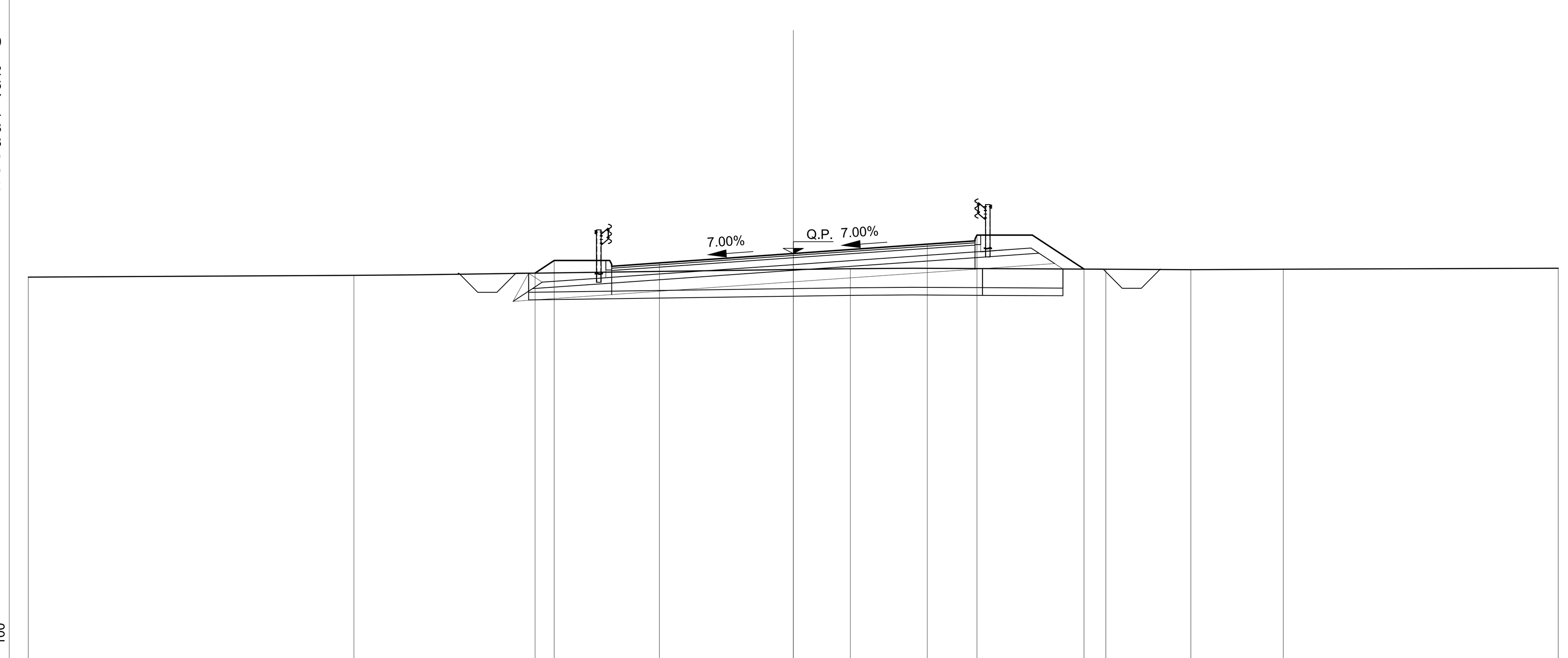

PROGRESSIVE TERRENO	-20.00 · -11.49 · 1.49 · 8.17 · 10.39 · 12.81 · 20.00
PARZIALI TERRENO	8.51 · 12.98 · 6.68 · 2.22 · 2.42 · 7.19
QUOTE TERRENO	27.13 · 27.18 · 27.35 · 27.34 · 27.33 · 27.34 · 27.37
PROGRESSIVE PROGETTO	-6.75 · -6.25 · -3.50 · 0.00 · 3.50 · 4.80 · 7.60
PARZIALI PROGETTO	0.50 · 2.75 · 3.50 · 3.50 · 1.30 · 2.80
QUOTE PROGETTO	27.24 · 27.57 · 27.51 · 27.75 · 28.00 · 28.23 · 27.34

KEY-PLAN

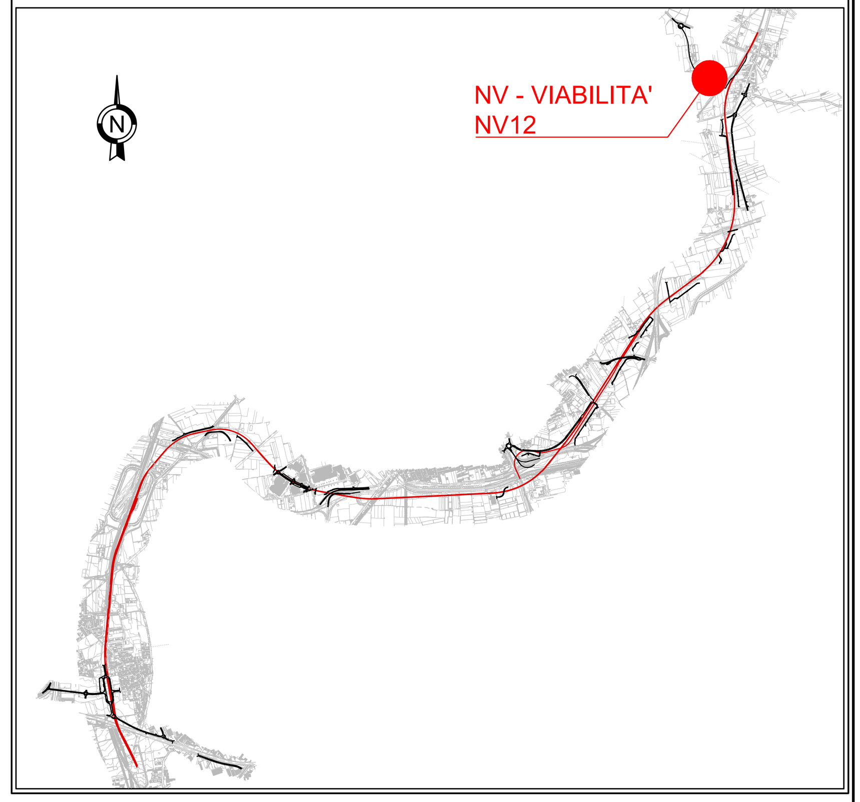

LEGENDA

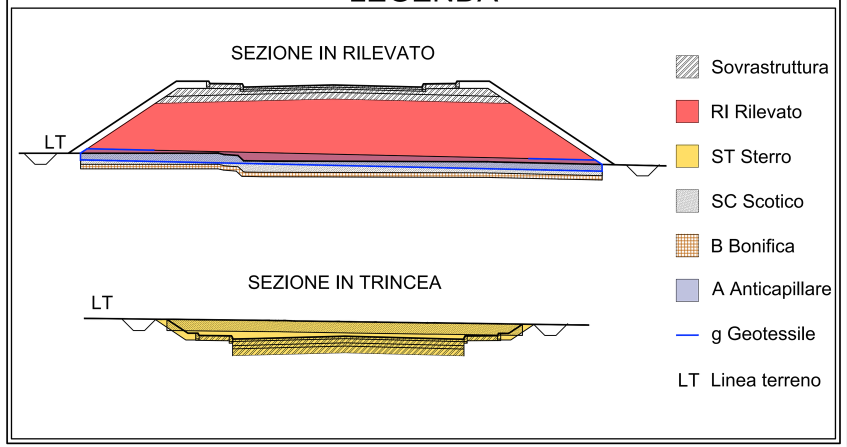

COMMITTENTE: RFI RETE FERROVIARIA ITALIANA — GRUPPO FERROVIE DELLO STATO ITALIANE

DIREZIONE LAVORI: ITALFERR — GRUPPO FERROVIE DELLO STATO ITALIANE

APPALTATORE: MANDATARIA: salini impregilo — MANDANTE: ASTALDI

PROGETTAZIONE: MANDATARIA: SYSTRA — MANDANTI: SOTECNI (SYSTRA GROUP), ROCKSOIL S.p.A. (CONSULENZA E ASSISTENZA TECNICA nel campo della GEOINGEGNERIA)

PROGETTO ESECUTIVO

LINEA FERROVIARIA NAPOLI - BARI, TRATTA NAPOLI-CANCELLO,
IN VARIANTE TRA LE PK 0+000 E PK 15+585, INCLUSE LE OPERE ACCESSORIE,
NELL'AMBITO DEGLI INTERVENTI DI CUI AL D.L. 133/2014, CONVERTITO IN LEGGE 164 / 2014

DISEGNO

NV - NUOVA VIABILITA'
NV12 - NUOVA VIABILITA' VIA GAUDELLO km 15+135.17
CORPO STRADALE
SEZIONI TRASVERSALI
TAV. 9 di 10

APPALTATORE	PROGETTAZIONE	
DIRETTORE TECNICO Ing. M. PANISI	DIRETTORE DELLA PROGETTAZIONE Ing. A. CHECCHI	

COMMESSA	LOTTO	FASE	ENTE	TIPO DOC.	OPERA/DISCIPLINA	PROGR.	REV.	SCALA:
IF1M	00	E	ZZ	WA	NV12A0	009	C	1:100

Rev.	Descrizione	Redatto	Data	Verificato	Data	Approvato	Data	Autorizzato Data
A	EMISSIONE	TRAPANESE	14/06/18	MARTUSCELLI	15/06/18	PIAZZA	15/06/18	MARTUSCELLI
B	EMISSIONE PER RdV	TRAPANESE	10/09/18	MARTUSCELLI	11/09/18	PIAZZA	11/09/18	
C	EMISSIONE PER RdV	TRAPANESE	02/10/18	MARTUSCELLI	03/10/18	PIAZZA	03/10/18	
								04/10/18

File:IF1M.0.0.E.ZZ.WA.NV.12.A.0.009-C.DWG | n. Elab.: