VISTA SUPERIORE IMPALCATO (IN RETTIFILO)
scala 1:50

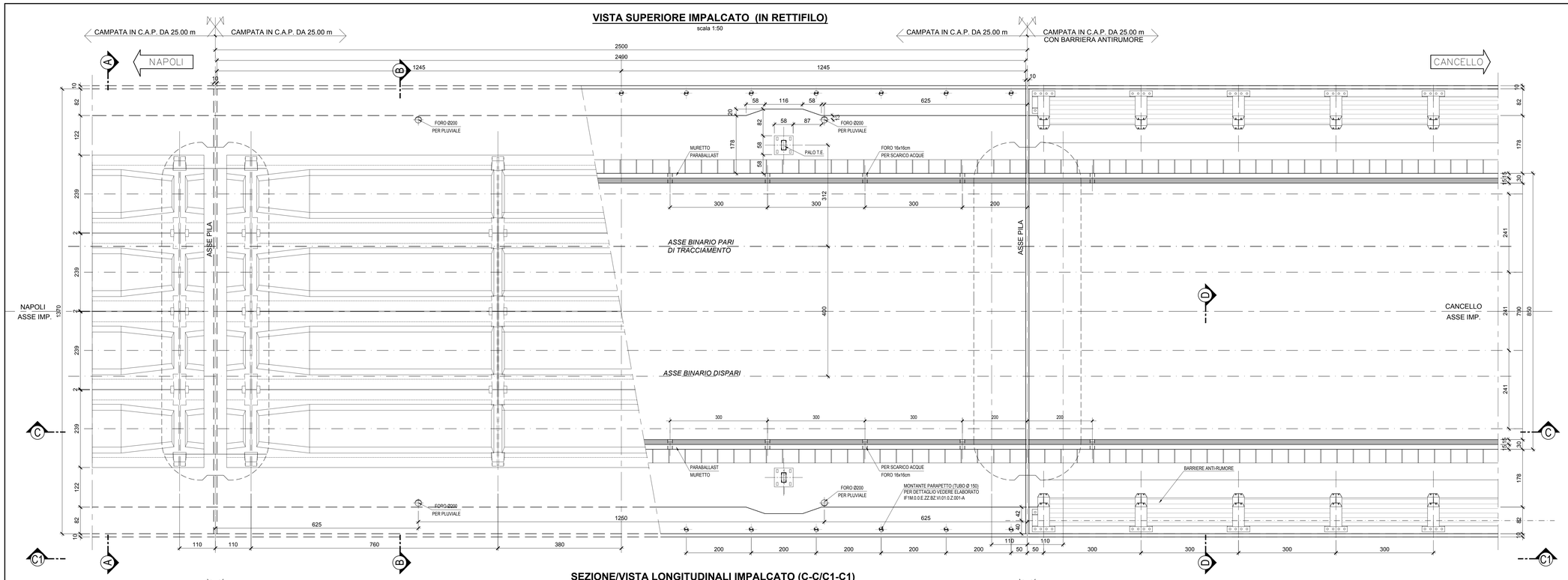

SCHEMA APPOGGI
PIANTA PULVINO
scala 1:50

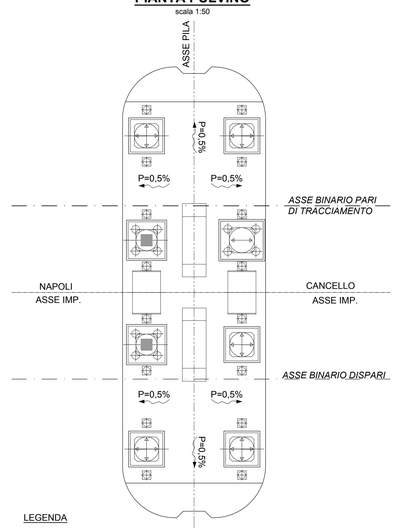

LEGENDA

- MARTINETTI
- A.M. = APPOGGIO MULTIDIREZIONALE
- A.U. = APPOGGIO UNIDIREZIONALE
- A.F. = APPOGGIO FISSO ELASTICO
- R.S.T. = RITEGNO SISMICO TRASVERSALE
- R.S.L. = RITEGNO SISMICO LONGITUDINALE

NOTE GENERALI:

- PREVEDERE LA POSA IN OPERA DI OPPORTUNI ACCORGIMENTI PER SUTURARE I GIUNTI TRA LE TRAVI E LE COPPELLE PREFABBRICATE; TALI ACCORGIMENTI DOVRANNO ESSERE PREVENTIVAMENTE CONCORDATI CON LA DIREZIONE LAVORI.
- PER DETTAGLI RELATIVI AL TUBO DI SMALTIMENTO ACQUE NEL MURETTO PARABALLAST VEDERE ELABORATO IF1M.0.0.E.ZZ.BZ.VI.04.0.Z.001.A
- PER DETTAGLI INERENTI LE PREDISPOSIZIONI EDILI RIGUARDANTI I PALI T.E. VEDERE ELABORATO SPECIFICO
- LE CARATTERISTICHE DEI MATERIALI E PER LE INCIDENZE VEDERE ELABORATO IF1M.0.0.E.ZZ.TT.VI.00.0.0.001.A

NOTE SUI MARTINETTI PER SOLLEVAMENTO:

- I MARTINETTI DOVRANNO ESSERE CONTROLLATI DA UN' UNICA CENTRALINA;
- L' OPERAZIONE DI SOLLEVAMENTO IMPALCATO A CASSONCINI E DI SOSTITUZIONE DEGLI APPOGGI DEVE ESSERE EFFETTUATA CONTEMPORANEAMENTE PER ENTRAMBI GLI IMPALCATI.

SEZIONE/VISTA LONGITUDINALI IMPALCATO (C-C/C1-C1)
scala 1:50

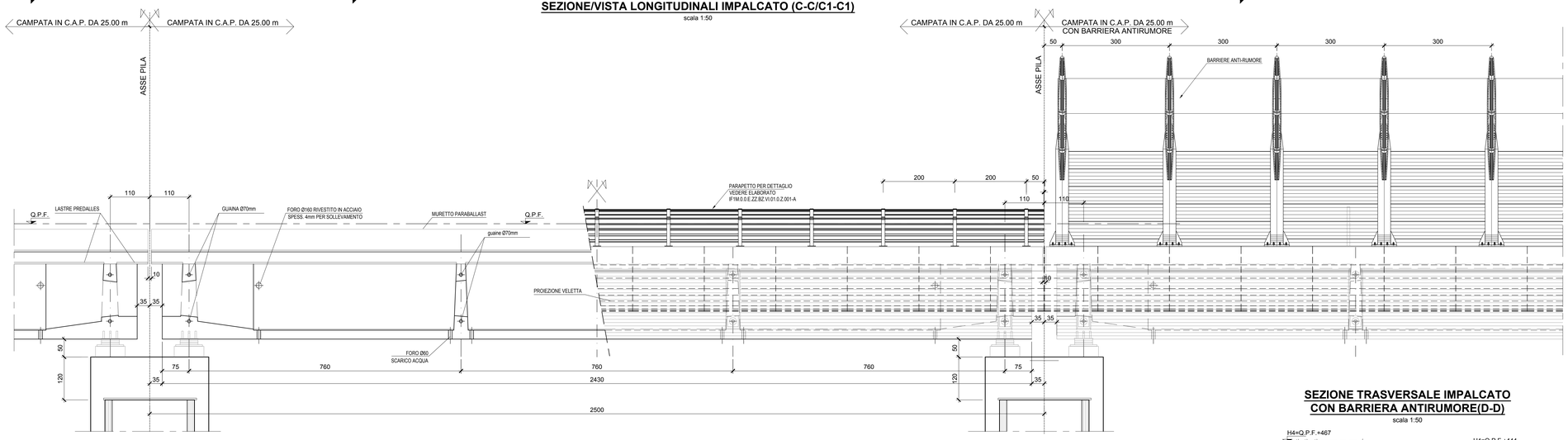

SEZIONE TRASVERSALE IMPALCATO (B-B)
scala 1:50

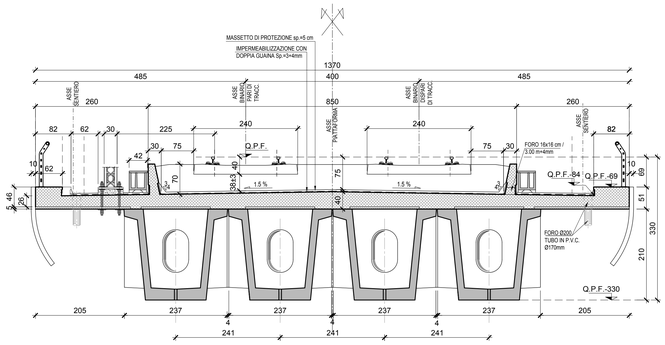

SEZIONE TRASVERSALE IMPALCATO (A-A)
scala 1:50

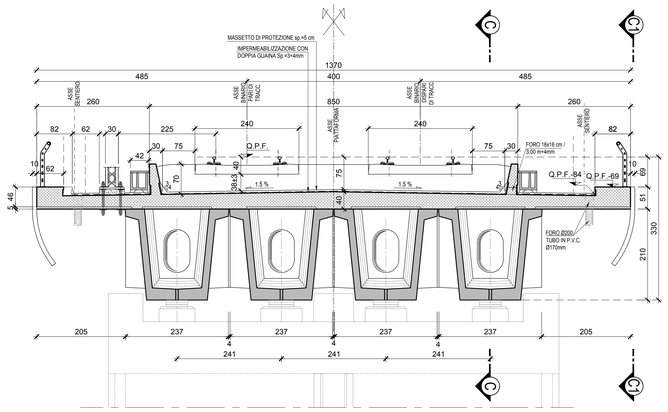

SEZIONE TRASVERSALE IMPALCATO
CON BARRIERA ANTIRUMORE(D-D)
scala 1:50

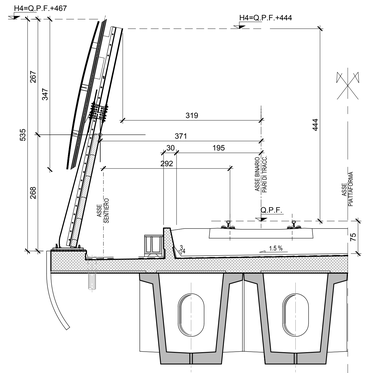

COMMITTENTE:

RFI RETE FERROVIARIA ITALIANA
GRUPPO FERROVIE DELLO STATO ITALIANE

DIREZIONE LAVORI:

ITALFERR
GRUPPO FERROVIE DELLO STATO ITALIANE

APPALTATORE: MANDATARIA: salini impregilo — MANDANTE: ASTALDI

PROGETTAZIONE: MANDATARIA: SYSTRA — MANDANTI: SOTECNI SYSTRA GROUP — ROCKSOIL S.p.A. CONSULENZA E ASSISTENZA TECNICA TBM - CAVERN - MINE - GEOMAGNETISM

PROGETTO ESECUTIVO

LINEA FERROVIARIA NAPOLI - BARI, TRATTA NAPOLI-CANCELLO,
IN VARIANTE TRA LE PK 0+000 E PK 15+585, INCLUSE LE OPERE ACCESSORIE,
NELL'AMBITO DEGLI INTERVENTI DI CUI AL D.L. 133/2014, CONVERTITO IN LEGGE 164 / 2014

DISEGNO

VI - VIADOTTI
VI04 - VIADOTTO DAL Km. 13+202.33 al Km. 13+582.76
IMPALCATI
IMPALCATO IN C.A.P. A 4 CASSONCINI L=25.00 m
Impalcato in c.a.p. L = 25.00 m - Carpenteria pianta e sezioni trasversali

APPALTATORE	PROGETTAZIONE	
DIRETTORE TECNICO Ing. M. PANISI	DIRETTORE DELLA PROGETTAZIONE Ing. A. CHECCHI	

COMMESSA	LOTTO	FASE	ENTE	TIPO DOC.	OPERA/DISCIPLINA	PROGR.	REV.	SCALA:
IF1M	00	E	ZZ	BZ	VI0417	001	A	1:50

Rev.	Descrizione	Redatto	Data	Verificato	Data	Approvato	Data	Autorizzato Data
A	EMISSIONE	S. Checchi	14/06/18	Pirlo	15/06/18	D'Angelo	15/06/18	Coppe 30/06/18

File:IF1M.0.0.E.ZZ.BZ.VI.04.1.7.001.A.DWG — n. Elab.: