SEZIONE B-B
scala 1:50

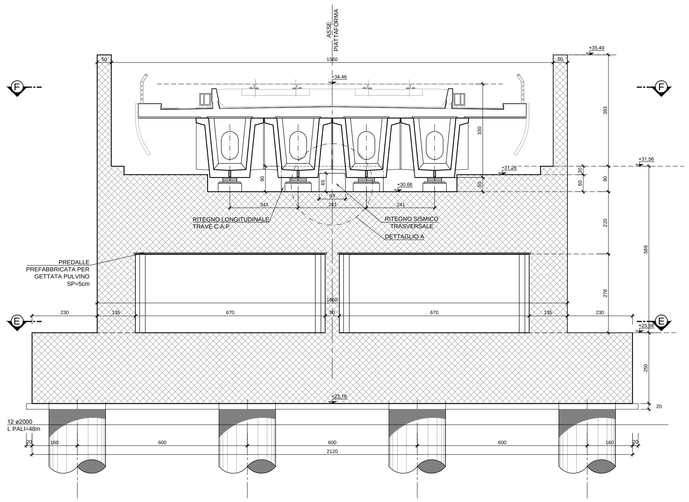

SEZIONE A-A
scala 1:50

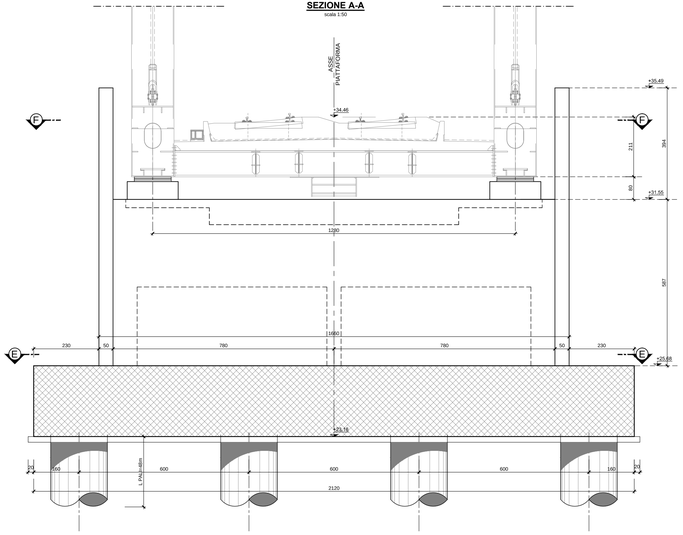

SEZIONE C-C
scala 1:50

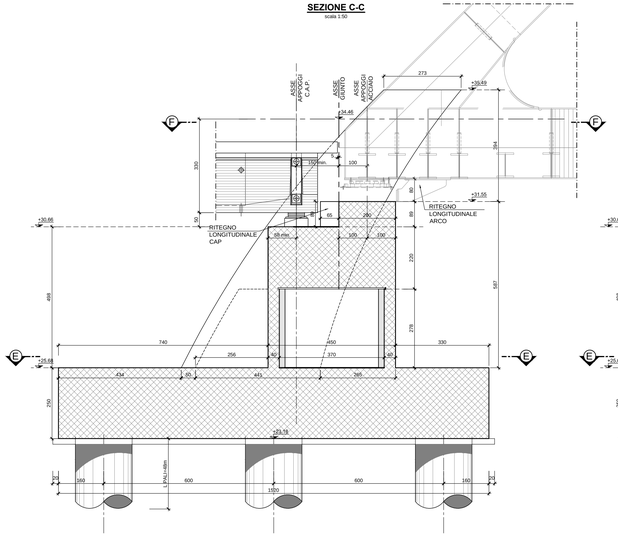

SEZIONE G-G
scala 1:50

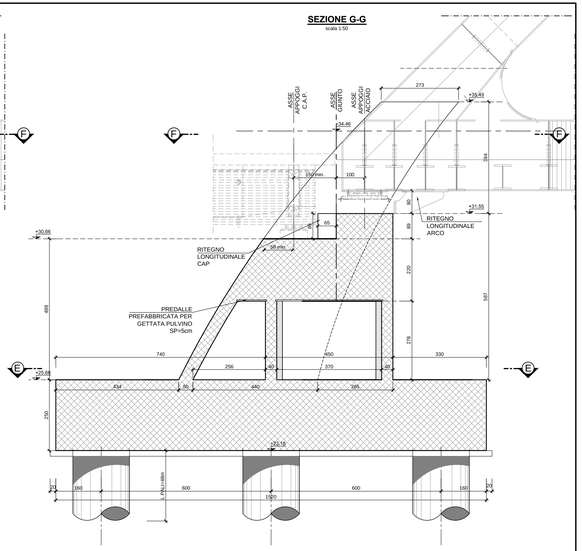

SEZIONE E-E
scala 1:50

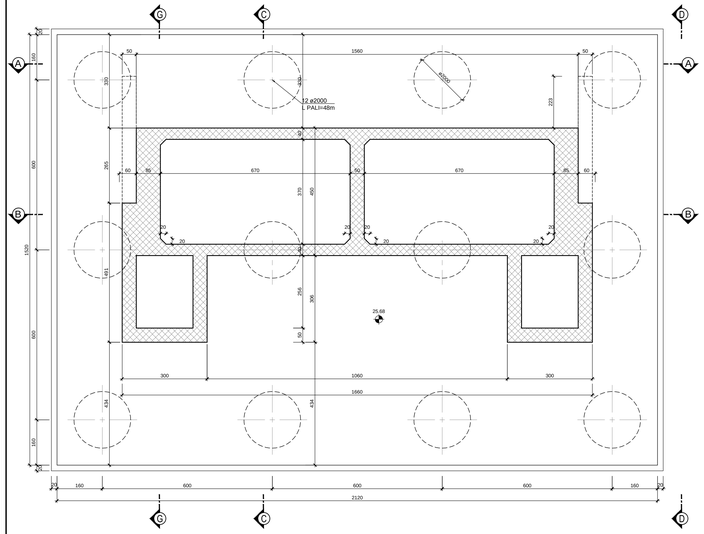

SEZIONE F-F
scala 1:50

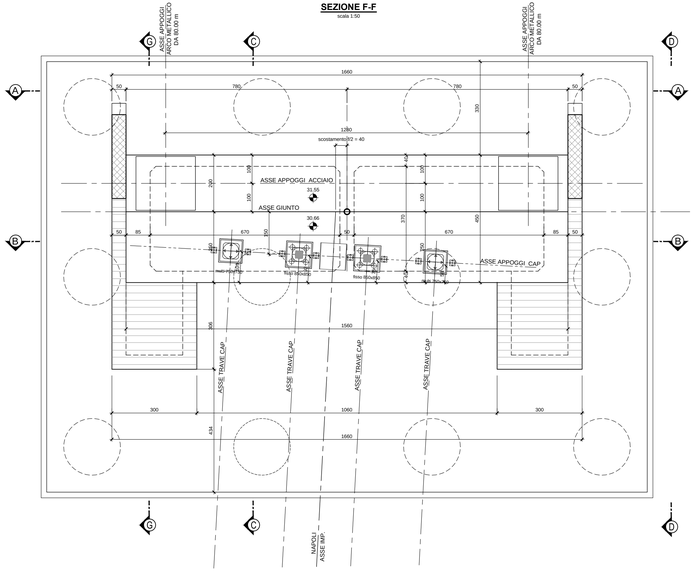

SEZIONE D-D
scala 1:50

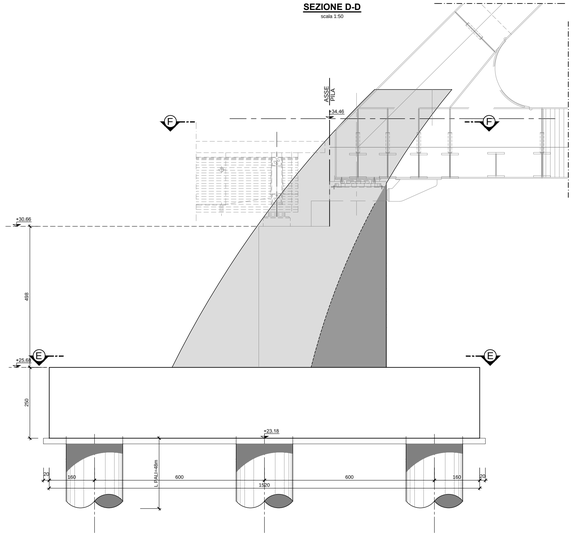

DETTAGLIO A
scala 1:20

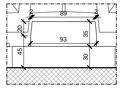

NOTE

- Tutte le misure sono espresse in cm (salvo diversa indicazione)
- Tutte le quote altimetriche sono espresse in m
- Per la tabella materiali opere in c.a. e c.a.p. si rimanda all'elaborato IF1M.0.0.E.ZZ.TT.VI.00.0.0.001.A
- Per il dimensionamento ed il posizionamento dei baggioli e dei ritegni trasversali si rimanda all'elaborato IF1M.0.0.E.ZZ.AZ.VI.03.C.5.001.A

COMMITTENTE: RFI RETE FERROVIARIA ITALIANA — GRUPPO FERROVIE DELLO STATO ITALIANE

DIREZIONE LAVORI: ITALFERR — GRUPPO FERROVIE DELLO STATO ITALIANE

APPALTATORE: MANDATARIA salini impregilo — MANDANTE ASTALDI

PROGETTAZIONE: MANDATARIA SYSTRA — MANDANTE SOTECNI — ROCKSOIL

PROGETTO ESECUTIVO

LINEA FERROVIARIA NAPOLI - BARI, TRATTA NAPOLI-CANCELLO, IN VARIANTE TRA LE PK 0+000 E PK 15+585, INCLUSE LE OPERE ACCESSORIE, NELL'AMBITO DEGLI INTERVENTI DI CUI ALL D.L. 133/2014, CONVERTITO IN LEGGE 164 / 2014

DISEGNO

VI - VIADOTTI
VI04 - VIADOTTO DAL Km. 13+200.60 al Km. 13+579.83
PILE
PILA TIPO C.5 (P12)
Carpenteria pulvino, fusto, fondazione

APPALTATORE	PROGETTAZIONE	
DIRETTORE TECNICO Ing. M. PIANESI	DIRETTORE DELLA PROGETTAZIONE Ing. A. CHECCHI	

COMMESSA	LOTTO	FASE	ENTE	TIPO DOC.	OPERA/DISCIPLINA	PROGR.	REV.	SCALA:
IF1M	00	E	ZZ	BB	VI0400	001	A	1:50

Rev.	Descrizione	Redatto	Data	Verificato	Data	Approvato	Data	Autorizzato Data
		G. Cascino	12/2013	F. Ciro	12/2013	A. Checchi	12/2013	Cipolla
A	EMISSIONE							

DOMINIO

File: IF1M.0.0.E.ZZ.BB.VI.04.B.5.001.A.DWG — n. Elab.: