TRASVERSO DI TESTATA
Scala 1:20

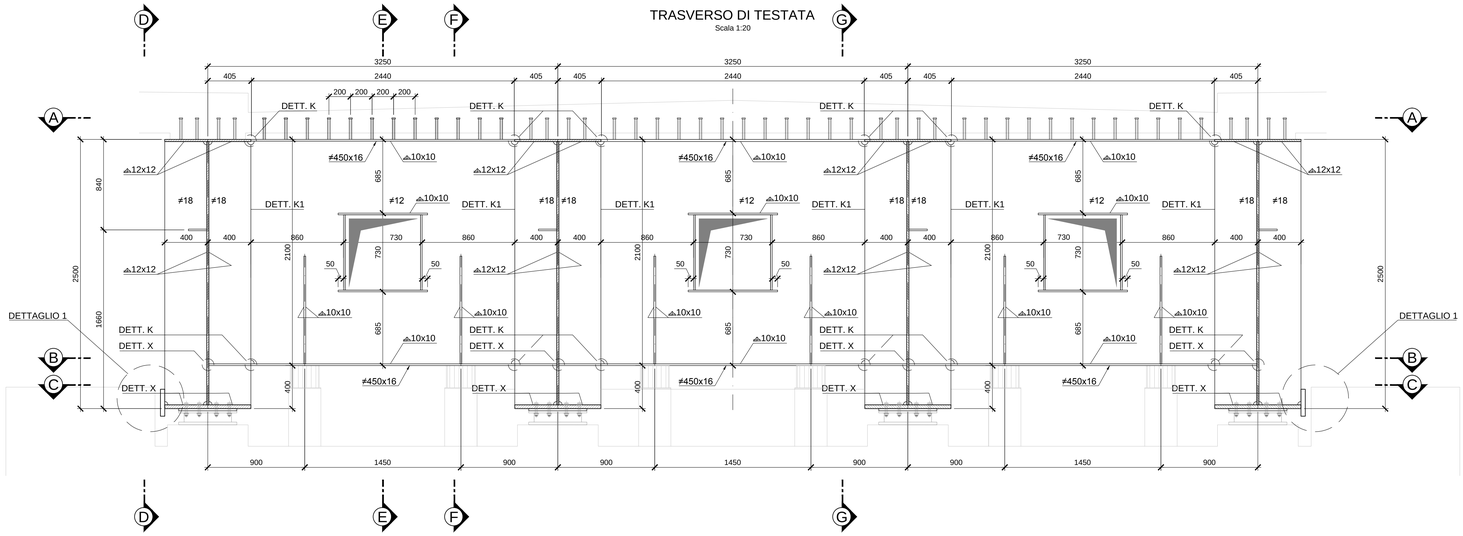

SEZIONE D-D
Scala 1:20

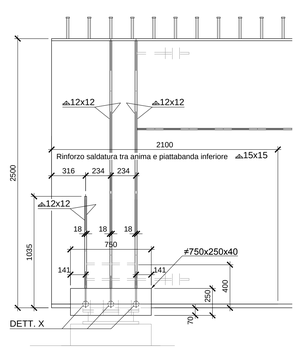

SEZIONE E-E
Scala 1:20

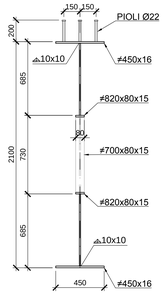

SEZIONE F-F
Scala 1:20

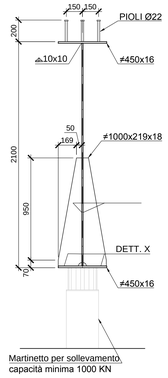

SEZIONE G-G
Scala 1:20

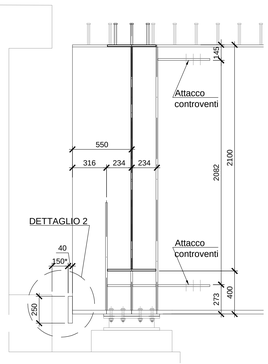

SEZIONE A-A
Scala 1:20

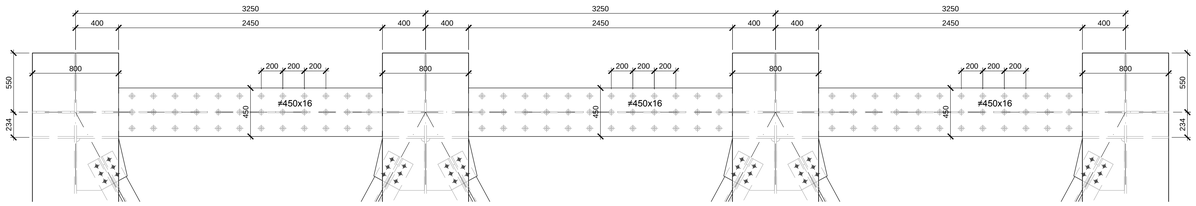

SEZIONE B-B
Scala 1:20

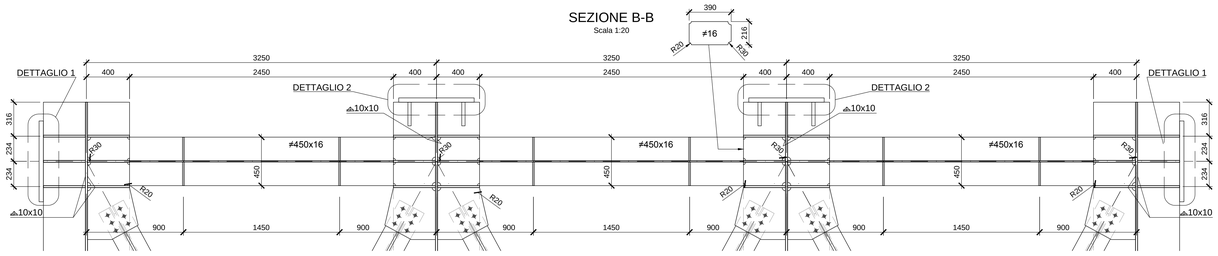

NOTE
– PER LE CARATTERISTICHE DEI MATERIALI FARE RIFERIMENTO ALL' ELABORATO SPECIFICO : "Caratteristiche dei materiali e prescrizioni"

- Slot R=40 mm se non diversamente indicato

SIMBOLI DEI BULLONI

M16 M20 M22 M24 M27 PIOLO Ø22

* DIMENSIONI E FORATURE DA VERIFICARE CON LE DIMENSIONI DEGLI APPARECCHI DI APPOGGIO.

SEZIONE C-C
Scala 1:20

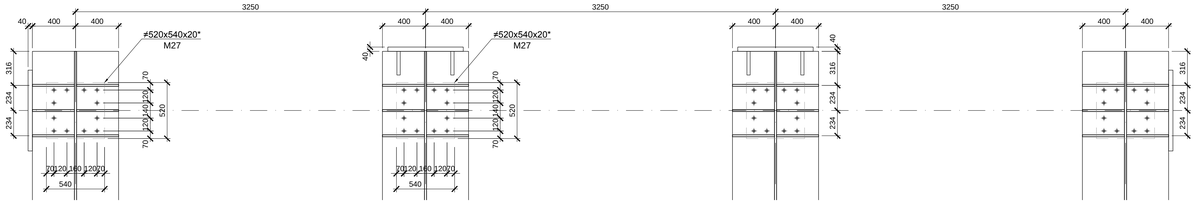

DETTAGLIO 1
Scala 1:10

** DA CONFERMARE

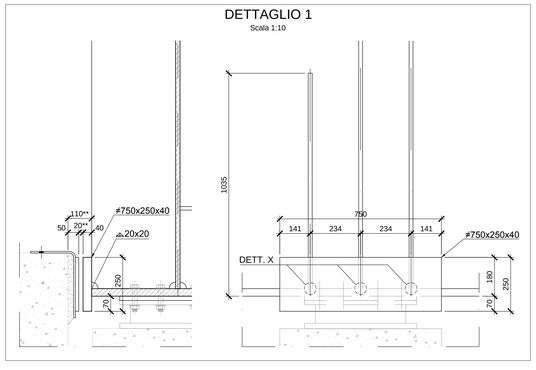

DETTAGLIO 2
Scala 1:10

** DA CONFERMARE

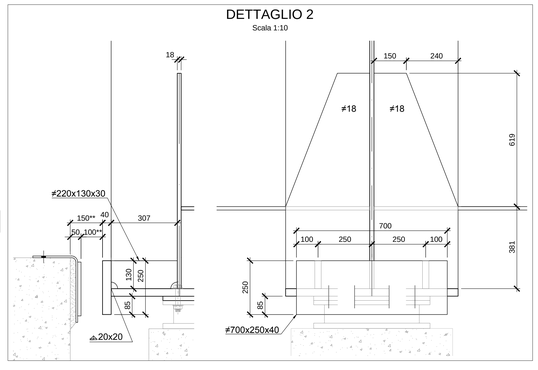

PARTICOLARE SALDATURE
Scala 1:5

DETTAGLIO K (PIATTABANDE)

t1 ≤ 25 mm
N.B.: $\frac{t_2}{t_1} \leq 0{,}10$

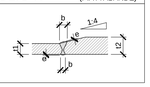

DETTAGLIO X
Scala 1:5

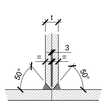

DETTAGLIO K1 (ANIME)

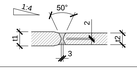

COMMITTENTE: RFI RETE FERROVIARIA ITALIANA – GRUPPO FERROVIE DELLO STATO ITALIANE

DIREZIONE LAVORI: ITALFERR – GRUPPO FERROVIE DELLO STATO ITALIANE

APPALTATORE: MANDATARIA: salini impregilo – MANDANTE: ASTALDI

PROGETTAZIONE: MANDATARIA: SYSTRA – MANDANTI: SOTECNI SYSTRA GROUP; ROCKSOIL S.p.A. GEOINGEGNERIA E ARCHITETTURA TECNICA – GEOTECHNICAL ENGINEERING AND ARCHITECTURE – GEOTECHNIQUE

PROGETTO ESECUTIVO

LINEA FERROVIARIA NAPOLI - BARI, TRATTA NAPOLI-CANCELLO, IN VARIANTE TRA LE PK 0+000 E PK 15+585, INCLUSE LE OPERE ACCESSORIE, NELL'AMBITO DEGLI INTERVENTI DI CUI AL D.L. 133/2014, CONVERTITO IN LEGGE 164 / 2014

DISEGNO

IV - VIADOTTI IN INTERFERENZE
IV02 - CAVALCAVIA AUTOSTRADALE PER SCAVALCO A1
TRASVERSO DI APPOGGIO

APPALTATORE	PROGETTAZIONE	
DIRETTORE TECNICO Ing. M. PANISI	DIRETTORE DELLA PROGETTAZIONE Ing. A. CHECCHI	

COMMESSA	LOTTO	FASE	ENTE	TIPO DOC.	OPERA/DISCIPLINA	PROGR.	REV.	SCALA:
IF1M	00	E	ZZ	BZ	IV0200	001	A	VARIE

Rev.	Descrizione	Redatto	Data	Verificato	Data	Approvato	Data	Autorizzato Data
A	EMISSIONE	D.Placido	14/06/2018	Martuscelli	15/06/2018	D'Angelo	15/06/2018	Martuscelli 30/06/2018

File:IFIM.0.0.E.ZZ.BZ.IV.02.0.0.001-A.DWG n. Elab.: