CARPENTERIA FONDAZIONE
1:50

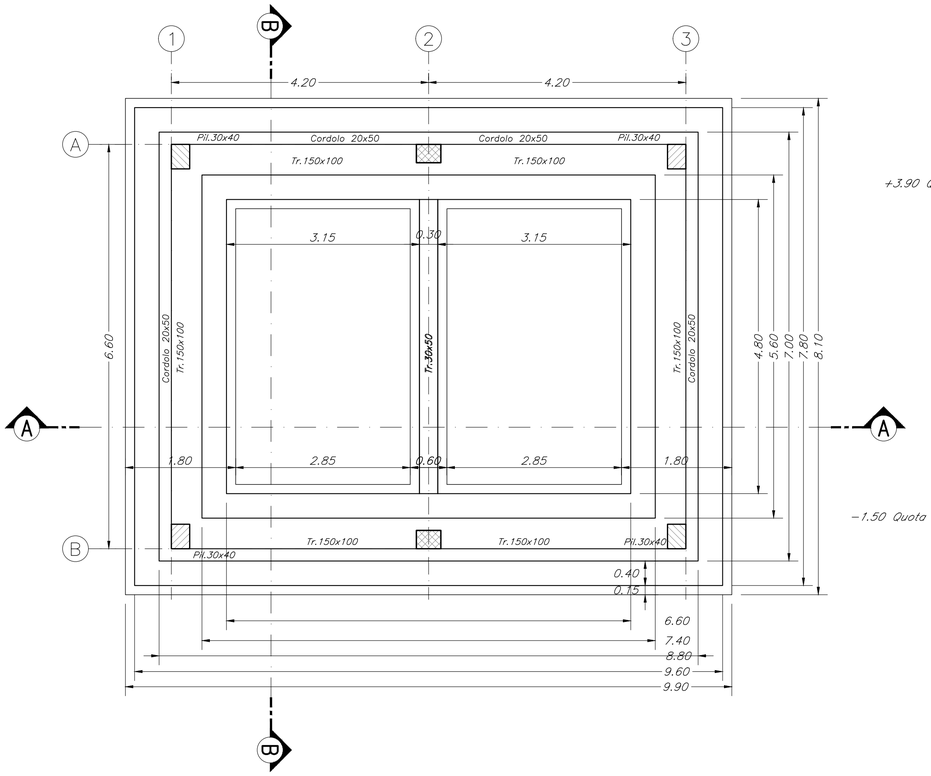

SEZIONE A–A
1:50

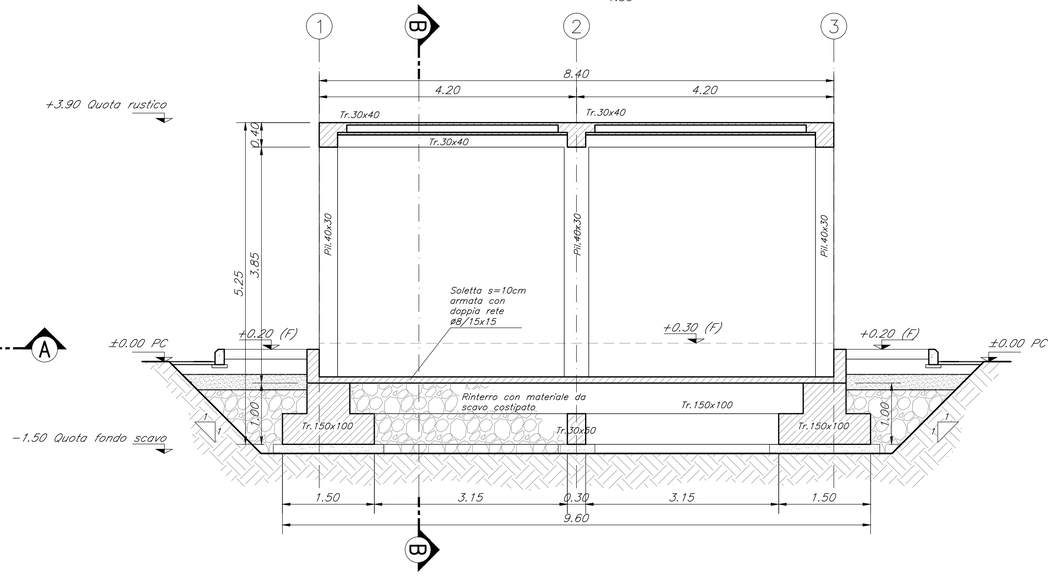

CARPENTERIA COPERTURA
1:50

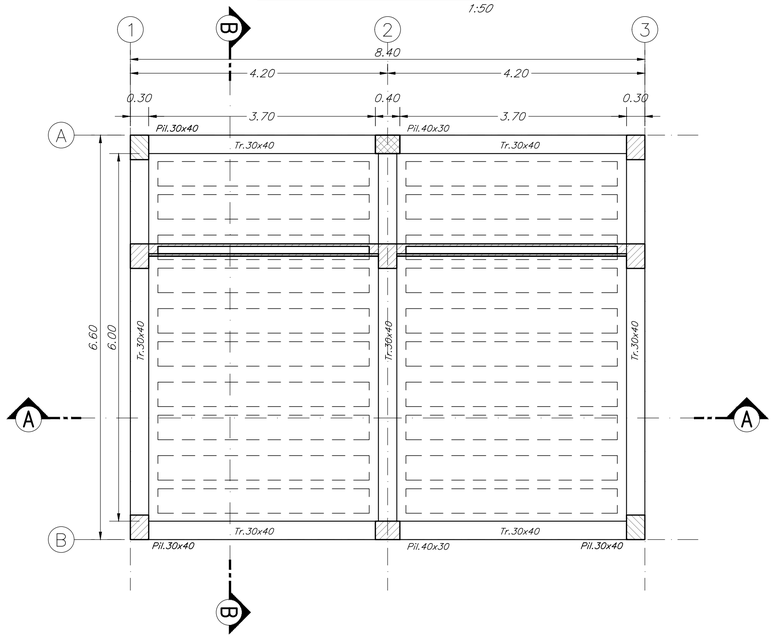

SEZIONE B–B
1:50

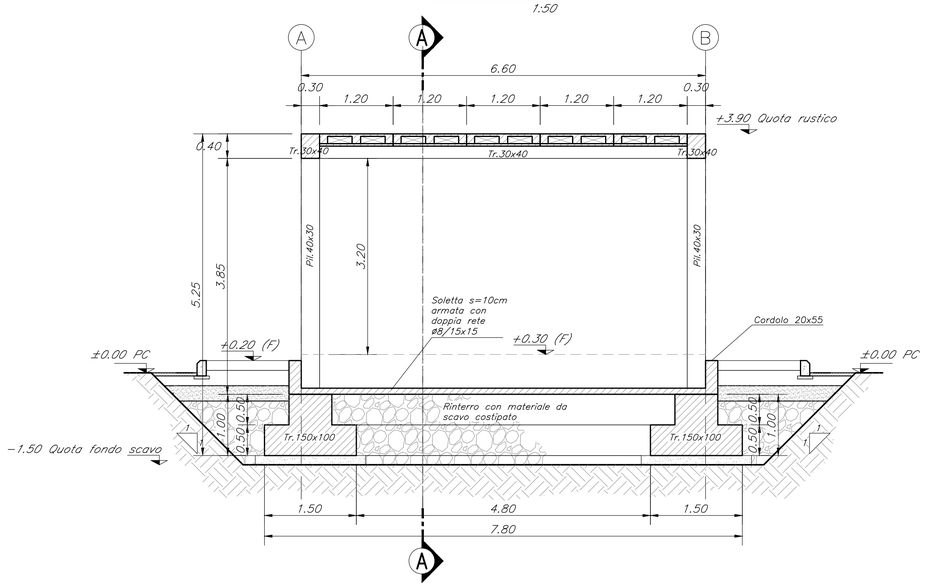

TABELLA MATERIALI

CALCESTRUZZO ELEVAZIONI
C28/35
Rapporto Acqua/cemento =0,55
Classe di esposizione = XC3
Cemento tipo: III–V
Dimensione max aggregato = 25 mm
Contenuto minimo di cemento: 320 kg/m³
Contenuto massimo di cemento: 400 kg/m³
Slump: S3

CALCESTRUZZO FONDAZIONI
C25/30
Rapporto Acqua/cemento =0,60
Classe di esposizione = XC2
Cemento tipo: III–V
Dimensione max aggregato = 25 mm
Contenuto minimo di cemento: 300 kg/m³
Contenuto massimo di cemento: 400 kg/m³
Slump: S3

MAGRONE DI PULIZIA: C12/15

ARMATURA: Barre B450C per acciaio

Per tutto quanto non espressamente richiamato si farà riferimento alle prescrizioni di cui al CAPITOLATO di COSTRUZIONE delle OPERE CIVILI ITALFERR

NOTE:
Prevedere copriferro netto non inferiore a 4cm in elevazione e in fondazione.

INCIDENZE	
Fondazioni	120 kg/m³
Elevazioni	270 kg/m³

SEZIONE SOLAIO
1:10

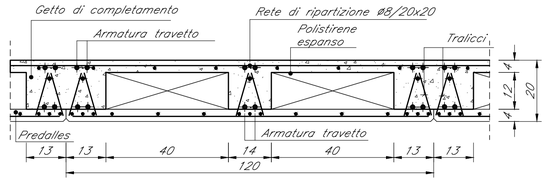

COMMITTENTE:
RFI RETE FERROVIARIA ITALIANA
GRUPPO FERROVIE DELLO STATO ITALIANE

DIREZIONE LAVORI:
ITALFERR
GRUPPO FERROVIE DELLO STATO ITALIANE

APPALTATORE:
MANDATARIA: salini impregilo
MANDANTE: ASTALDI

PROGETTAZIONE:
MANDATARIA: SYSTRA
MANDANTI: SOTECNI SYSTRA GROUP; ROCKSOIL S.p.A. CONSULENZA E ASSISTENZA TECNICA nel campo della GEOINGEGNERIA

PROGETTO ESECUTIVO

LINEA FERROVIARIA NAPOLI - BARI, TRATTA NAPOLI-CANCELLO,
IN VARIANTE TRA LE PK 0+000 E PK 15+585, INCLUSE LE OPERE ACCESSORIE,
NELL'AMBITO DEGLI INTERVENTI DI CUI AL D.L. 133/2014, CONVERTITO IN LEGGE 164 / 2014

DISEGNO

FA - FABBRICATI
GENERALE
ELABORATI STRUTTURALI
Tipologico - Locale Consegna - Piante e sezioni di carpenteria

APPALTATORE	PROGETTAZIONE	
DIRETTORE TECNICO Ing. M. PANISI	DIRETTORE DELLA PROGETTAZIONE Ing. A. CHECCHI	

COMMESSA	LOTTO	FASE	ENTE	TIPO DOC.	OPERA/DISCIPLINA	PROGR.	REV.	SCALA:
IF1M	00	E	ZZ	BB	FA00B0	001	A	1:100

Rev.	Descrizione	Redatto	Data	Verificato	Data	Approvato	Data	Autorizzato Data
A	EMISSIONE	Checchi	14/06/18	Pinti	15/06/18	D'Angelo	15/06/18	Coppa 30/06/18

File:IF1M.0.0.E.ZZ.BB.FA.00.B.0.001.A.DWG | n. Elab.: