PARTICOLARE ESTINTORE PORTATILE A POLVERE/CO2 DA 6 kg

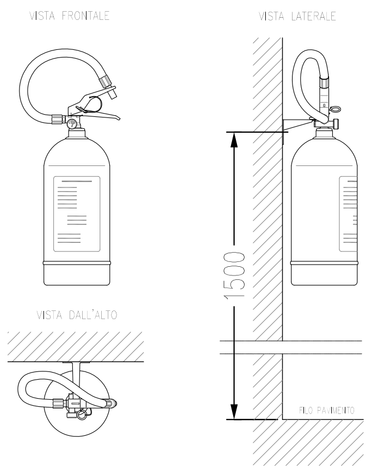

PARTICOLARE ESTINTORE CARRELLATO A POLVERE DA 30 kg

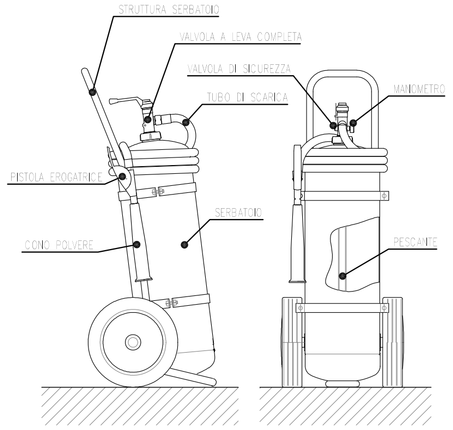

PARTICOLARE INSTALLAZIONE RIVELATORE DI FUMO SOTTO PAVIMENTO

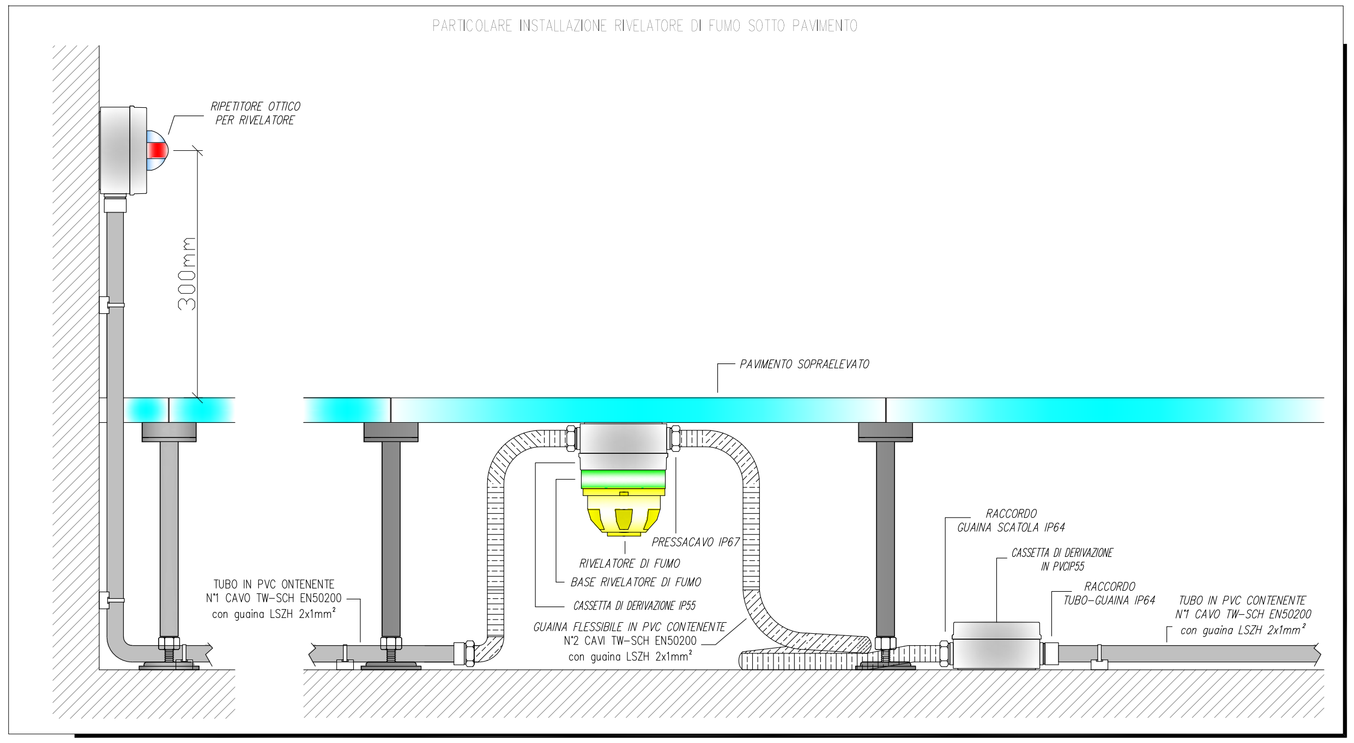

PARTICOLARE INSTALLAZIONE CANALE PORTACAVI A SOFFITTO

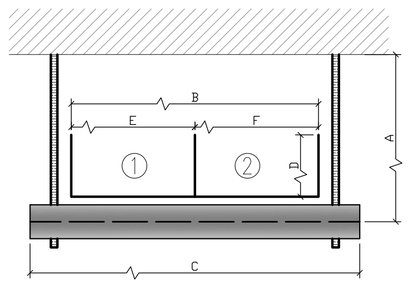

- CANALE IN ACCIAIO ZINCATO SENDZIMIR A BASE CHIUSA CON SETTO SEPARATORE
- PROFILO DI SOSPENSIONE IN ACCIAIO ZINCATO SENDZIMIR CON BARRE FILETTATE

A: VARIABILE
B: 200mm
C: 280mm
D: 75mm
E: 100mm
F: 100mm

1: SCOMPARTO PER ANDATA LOOP
2: SCOMPARTO PER RITORNO LOOP

PARTICOLARE INSTALLAZIONE RIVELATORE DI FUMO A SOFFITTO

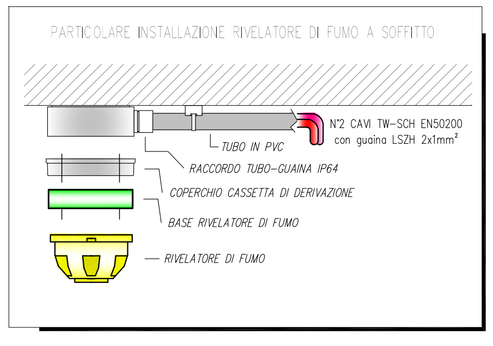

ALTEZZE DI INSTALLAZIONE

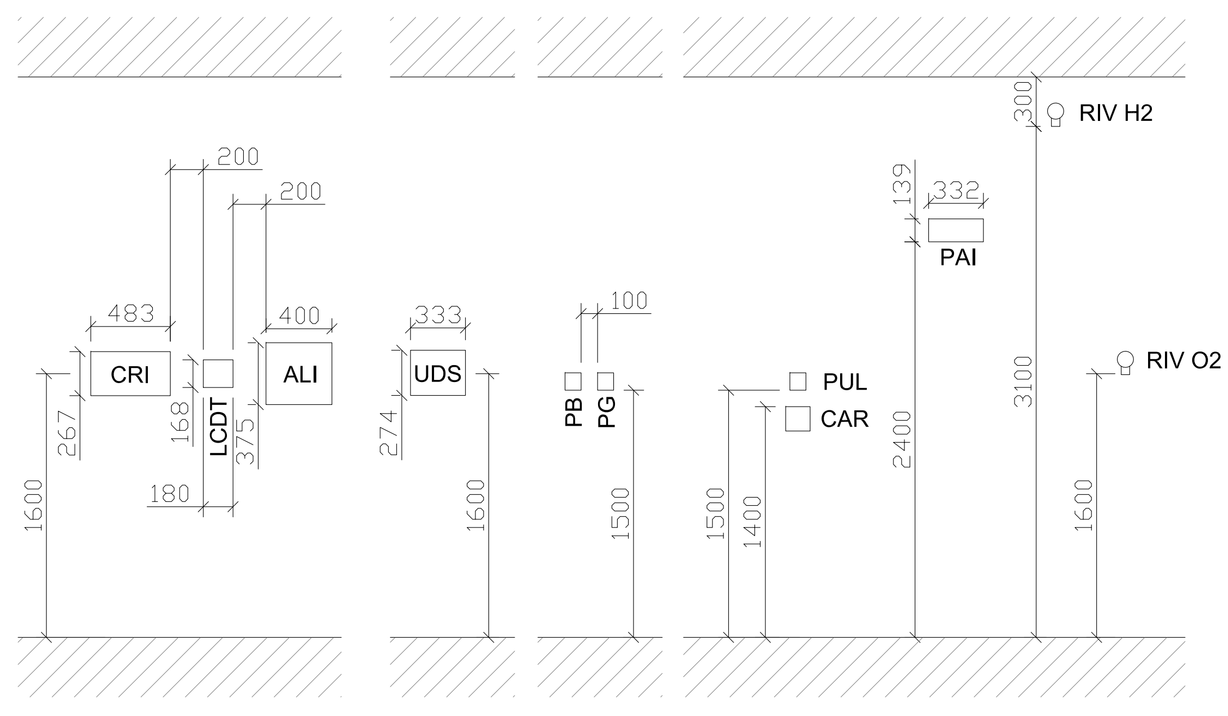

LEGENDA SIMBOLI

UDS		UNITA' DI SPEGNIMENTO A 2 CANALI PER SINGOLA ZONA
LCDT		PANNELLO REMOTO PER ALLARMI GAS
PG		PULSANTE DI ATTIVAZIONE MANUALE DELLO SPEGNIMENTO (COLORE GIALLO)
PB		PULSANTE DI ARRESTO DI EMERGENZA IMPIANTO DI PSEGNIMENTO (COLORE BLU)
RIV H2		RIVELATORE DI IDROGENO TIPO ANTIDEFLAGRANTE EEx-d IIC-IP65 USCITA 4-20mA
RIV O2		RIVELATORE DI OSSIGENO TIPO ANTIDEFLAGRANTE EEx-d IIC-IP65 USCITA 4-20mA

LEGENDA SIMBOLI

CRI		CENTRALE DI RIVELAZIONE FUMI
ALI		ALIMENTATORE AUSILIARIO 24Vcc
PUL		PULSANTE MANUALE ALLARME INCENDIO INDIRIZZATO A ROTTURA VETRO DOTATO DI DOPPIO ISOLATORE
CAR		CARTELLO INDICATORE DI POSIZIONE PER PULSANTI Conforme a ISO 7010 e UNI 9795.
PAI	ALLARME INCENDIO	PANNELLO OTTICO ACUSTICO CON SCRITTA "ALLARME INCENDIO" CLASSIFICAZIONE: W-4-9

COMMITTENTE:

RFI RETE FERROVIARIA ITALIANA
GRUPPO FERROVIE DELLO STATO ITALIANE

DIREZIONE LAVORI:

ITALFERR
GRUPPO FERROVIE DELLO STATO ITALIANE

APPALTATORE: MANDATARIA: salini impregilo — MANDANTE: ASTALDI

PROGETTAZIONE: MANDATARIA: SYSTRA — MANDANTE: SOTECNI SYSTRA GROUP — ROCKSOIL S.p.A. CONSULENZA E ASSISTENZA TECNICA nel campo della GEOINGEGNERIA

PROGETTO ESECUTIVO

LINEA FERROVIARIA NAPOLI - BARI, TRATTA NAPOLI-CANCELLO,
IN VARIANTE TRA LE PK 0+000 E PK 15+585, INCLUSE LE OPERE ACCESSORIE,
NELL'AMBITO DEGLI INTERVENTI DI CUI AL D.L. 133/2014, CONVERTITO IN LEGGE 164 / 2014

DISEGNO

IMPIANTI MECCANICI
IM10 - FABBRICATO DI SICUREZZA IN GALLERIA P.G.E.P. LATO NAPOLI
(GALLERIA CASALNUOVO KM 0+650)
RILEVAZIONE FUMI
Tipologici di installazione

APPALTATORE	PROGETTAZIONE	
DIRETTORE TECNICO Ing. M. PANISI	DIRETTORE DELLA PROGETTAZIONE Ing. A. CHECCHI	

COMMESSA	LOTTO	FASE	ENTE	TIPO DOC.	OPERA/DISCIPLINA	PROGR.	REV.	SCALA:
IF1M	00	E	ZZ	DX	AI1003	002	A	F.S.

Rev.	Descrizione	Redatto	Data	Verificato	Data	Approvato	Data	Autorizzato	Data
A	EMISSIONE	BUIANO	14/06/18	ALAGGIO	15/06/18	CARLUCCI	15/06/18	BUIANO	30/06/18

File:IF1M.0.0.E.ZZ.DX.AI.10.0.3.002-A.DWG | n. Elab.: