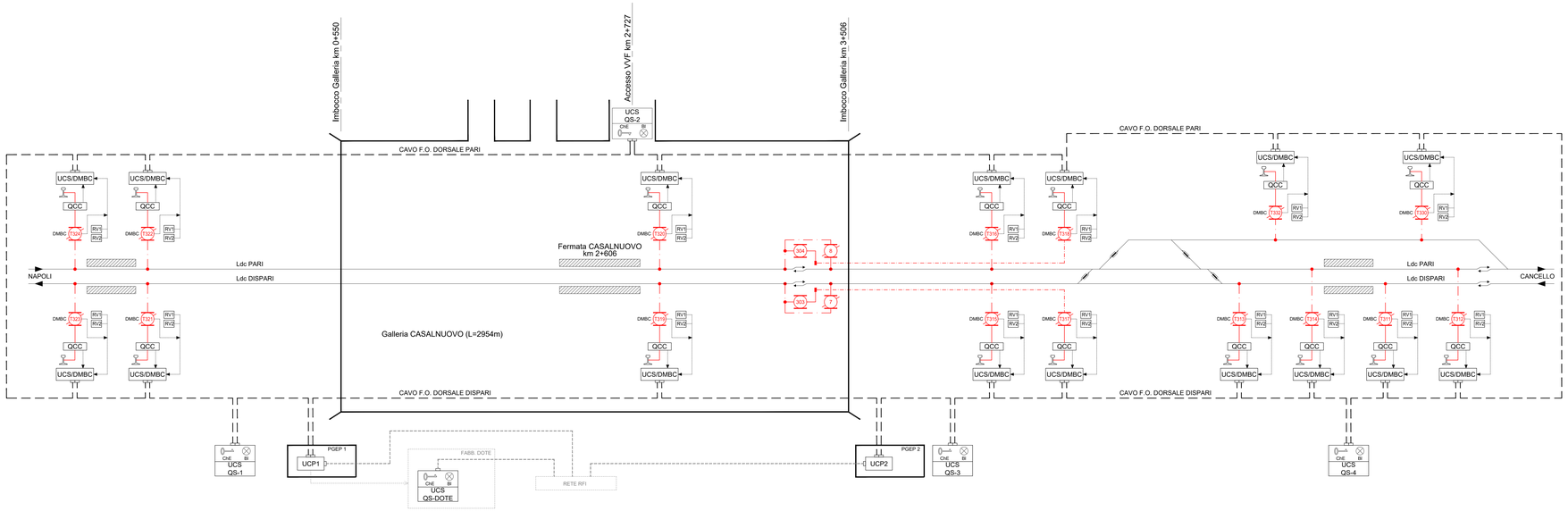

LEGENDA:

	Sezionatore unipolare bilama DMBC per la messa a terra della linea di contatto, normalmente aperto
UCS/QS	Quadro squadra di soccorso
RV...	Relè voltmetrico
QCC	Quadro di controllo continuità
UCS/DMBC	Quadro di comando sezionatore DMBC
UCP...	Quadro di controllo centrale
DOTE	Dirigente operativo trazione elettrica
----------	Collegamento in F.O.
——→	Collegamento hardware

COMMITTENTE:

RFI RETE FERROVIARIA ITALIANA
GRUPPO FERROVIE DELLO STATO ITALIANE

DIREZIONE LAVORI:

ITALFERR
GRUPPO FERROVIE DELLO STATO ITALIANE

APPALTATORE: MANDATARIA: salini impregilo — MANDANTE: ASTALDI

PROGETTAZIONE: MANDATARIA: SYSTRA — MANDANTI: SOTECNI SYSTRA GROUP — ROCKSOIL S.p.A. CONSULENZA E INGEGNERIA TERMICA THE CONTROL - DATA - REGRESSIONS

PROGETTO ESECUTIVO

LINEA FERROVIARIA NAPOLI - BARI, TRATTA NAPOLI-CANCELLO,

IN VARIANTE TRA LE PK 0+000 E PK 15+585, INCLUSE LE OPERE ACCESSORIE, NELL'AMBITO DEGLI INTERVENTI DI CUI AL D.L. 133/2014, CONVERTITO IN LEGGE 164 / 2014

DISEGNO

IMPIANTI T.E.

LC07 - SICUREZZA IN GALLERIA CASALNUOVO - MATS

Architettura Comando e Controllo

APPALTATORE	PROGETTAZIONE	REVISIONE	
DIRETTORE TECNICO Ing. M. PANISI	DIRETTORE DELLA PROGETTAZIONE Ing. A. CHECCHI	IMPIANTI DI TRAZIONE ELETTRICA Ing. A. CARLUCCI	

COMMESSA	LOTTO	FASE	ENTE	TIPO DOC.	OPERA/DISCIPLINA	PROGR.	REV.	SCALA:
IF1M	00	E	ZZ	DX	LC0700	001	A	-:---

Rev.	Descrizione	Redatto	Data	Verificato	Data	Approvato	Data	Autorizzato Data
A	EMISSIONE ESECUTIVA	D.Pirotti	14/06/18	A.D'Ovidio	15/06/18	A.Carlucci	15/06/18	A.D'Ovidio 30/06/18

File: IF1M.0.0.E.ZZ.DX.LC.07.0.0.001.A - ARCHITETTURA MATS.DWG

n. Elab.: