FASE ARMAMENTO 1.2

NUOVI CAVI DA POSARE NELLA NUOVA CANALIZZAZIONE
PREDISPOSTA SUL FLESSO DEL BINARIO DISPARI

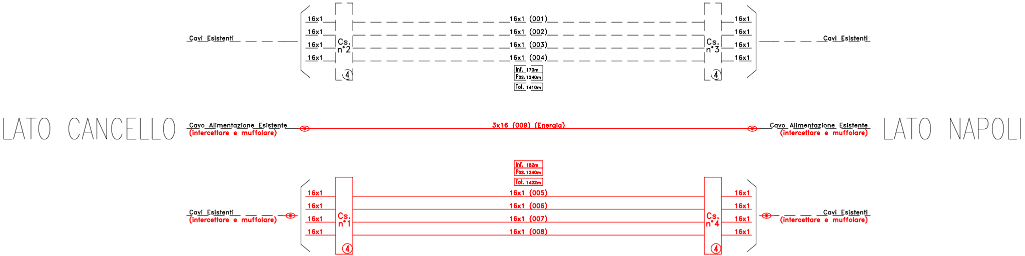

LATO CANCELLO
LATO NAPOLI
Cavi Esistenti
Cavi Esistenti
16x1
16x1
16x1
16x1
Cs. n°2
Cs. n°3
16x1 (001)
16x1 (002)
16x1 (003)
16x1 (004)
Inf. 170m
Pos. 1240m
Tot. 1410m
4
4
Cavo Alimentazione Esistente
(intercettare e muffolare)
3x16 (009) (Energia)
Cavo Alimentazione Esistente
(intercettare e muffolare)
Inf. 182m
Pos. 1240m
Tot. 1422m
Cavi Esistenti
(intercettare e muffolare)
Cs. n°1
Cs. n°4
16x1 (005)
16x1 (006)
16x1 (007)
16x1 (008)
Cavi Esistenti
(intercettare e muffolare)

FASE ARMAMENTO 1.3

NUOVI CAVI DA POSARE NELLA NUOVA CANALIZZAZIONE
PREDISPOSTA SUL FLESSO DEL BINARIO PARI

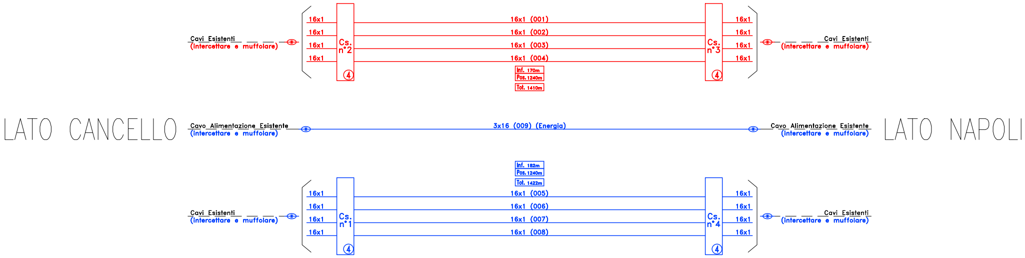
16x1
16x1
16x1
16x1
Cavi Esistenti
(intercettare e muffolare)
Cs. n°2
4
16x1 (001)
16x1 (002)
16x1 (003)
16x1 (004)
Inf. 170m
Pos. 1240m
Tot. 1410m
Cs. n°3
4
16x1
16x1
16x1
16x1
Cavi Esistenti
(intercettare e muffolare)
LATO CANCELLO
Cavo Alimentazione Esistente
(intercettare e muffolare)
3x16 (009) (Energia)
Cavo Alimentazione Esistente
(intercettare e muffolare)
LATO NAPOLI
Inf. 182m
Pos. 1240m
Tot. 1422m
16x1
16x1
16x1
16x1
Cavi Esistenti
(intercettare e muffolare)
Cs. n°1
4
16x1 (005)
16x1 (006)
16x1 (007)
16x1 (008)
Cs. n°4
4
16x1
16x1
16x1
16x1
Cavi Esistenti
(intercettare e muffolare)

FASE ARMAMENTO 2.1

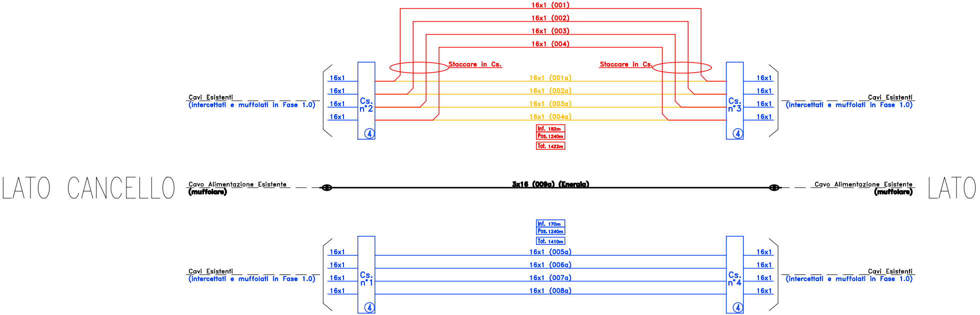
16x1 (001)
16x1 (002)
16x1 (003)
16x1 (004)
Staccare in Cs.
Staccare in Cs.
16x1 (001a)
16x1 (002a)
16x1 (003a)
16x1 (004a)
Inf. 182m
Pos. 1240m
Tot. 1422m
Cavi Esistenti
(intercettati e muffolati in Fase 1.0)
16x1
16x1
16x1
16x1
Cs. n°2
4
Cs. n°3
4
16x1
16x1
16x1
16x1
Cavi Esistenti
(intercettati e muffolati in Fase 1.0)
LATO CANCELLO
Cavo Alimentazione Esistente
(muffolare)
3x16 (009a) (Energia)
Cavo Alimentazione Esistente
(muffolare)
LATO
Inf. 170m
Pos. 1240m
Tot. 1410m
16x1 (005a)
16x1 (006a)
16x1 (007a)
16x1 (008a)
Cavi Esistenti
(intercettati e muffolati in Fase 1.0)
16x1
16x1
16x1
16x1
Cs. n°1
4
Cs. n°4
4
16x1
16x1
16x1
16x1
Cavi Esistenti
(intercettati e muffolati in Fase 1.0)

FASE ARMAMENTO 2.2

NAPOLI

LATO CANCELLO

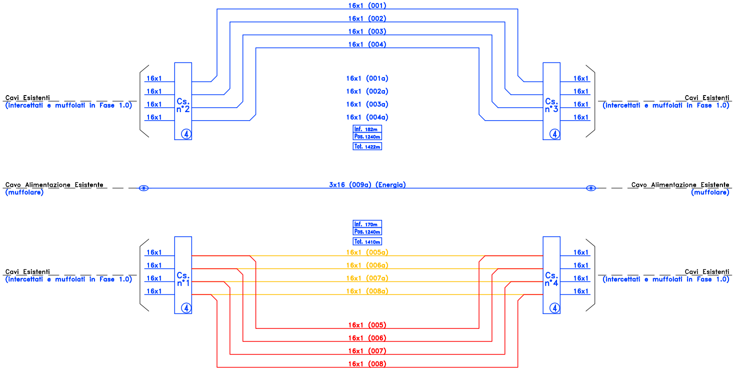
16x1 (001)
16x1 (002)
16x1 (003)
16x1 (004)
16x1 (001a)
16x1 (002a)
16x1 (003a)
16x1 (004a)
Inf. 182m
Pos. 1240m
Tot. 1422m
16x1
16x1
16x1
16x1
Cs. n°2
4
Cs. n°3
4
16x1
16x1
16x1
16x1
Cavi Esistenti
(intercettati e muffolati in Fase 1.0)
Cavi Esistenti
(intercettati e muffolati in Fase 1.0)
Cavo Alimentazione Esistente
(muffolare)
3x16 (009a) (Energia)
Cavo Alimentazione Esistente
(muffolare)
Inf. 170m
Pos. 1240m
Tot. 1410m
16x1 (005a)
16x1 (006a)
16x1 (007a)
16x1 (008a)
16x1
16x1
16x1
16x1
Cs. n°1
4
Cs. n°4
4
16x1
16x1
16x1
16x1
Cavi Esistenti
(intercettati e muffolati in Fase 1.0)
Cavi Esistenti
(intercettati e muffolati in Fase 1.0)
16x1 (005)
16x1 (006)
16x1 (007)
16x1 (008)

LATO NAPOLI

LEGENDA	
ESISTENTE	— — — —
NUOVO FASE IN CORSO	━━━
ELIMINATO FASE IN CORSO	━━━
NUOVO FASI PRECEDENTI	━━━

COMMITTENTE:

RFI
RETE FERROVIARIA ITALIANA
GRUPPO FERROVIE DELLO STATO ITALIANE

DIREZIONE LAVORI:

ITALFERR
GRUPPO FERROVIE DELLO STATO ITALIANE

APPALTATORE:

MANDATARIA:
salini impregilo

MANDANTE:
ASTALDI

PROGETTAZIONE:

MANDATARIA:
SYSTRA

MANDANTI:
SOTECNI
SYSTRA GROUP

ROCKSOIL S.p.A.
CONSULENZA E ASSISTENZA TECNICA nel campo della GEOINGEGNERIA

PROGETTO ESECUTIVO

LINEA FERROVIARIA NAPOLI - BARI, TRATTA NAPOLI-CANCELLO, IN VARIANTE TRA LE PK 0+000 E PK 15+585, INCLUSE LE OPERE ACCESSORIE, NELL'AMBITO DEGLI INTERVENTI DI CUI AL D.L. 133/2014, CONVERTITO IN LEGGE 164 / 2014

DISEGNO

SEGNALAMENTO SICUREZZA
ELABORATI IMPIANTI IS
Integrazione Piano Cavi di linea Bv Cassino Casalnuovo - fasi provvisorie

APPALTATORE	PROGETTAZIONE	REVISIONE	
DIRETTORE TECNICO Ing. M. PANISI	DIRETTORE DELLA PROGETTAZIONE Ing. A. CHECCHI	IMPIANTI DI SEGNALAMENTO Ing. A. CARLUCCI	

COMMESSA	LOTTO	FASE	ENTE	TIPO DOC.	OPERA/DISCIPLINA	PROGR.	REV.	SCALA:
I F 1 M	0 0	E	Z Z	D X	I S 0 1 0 5	0 0 1	C	-

Rev.	Descrizione	Redatto	Data	Verificato	Data	Approvato	Data	Autorizzato Data
A	EMISSIONE	PILOTTI	23/03/18	VALLINI	26/03/18	CARLUCCI	26/03/18	E. VALLINI
B	MODIFICE A SEGUITO RdV	PILOTTI	13/06/18	VALLINI	14/06/18	CARLUCCI	15/06/18	
C	EMISSIONE PER RdV	PILOTTI	10/09/18	VALLINI	11/09/18	CARLUCCI	11/09/18	
								12/09/18

File:IF1M.0.0.E.ZZ.DX.IS.01.0.5.001-C_PIANO_CAVI.DWG

n. Elab.: