SEZIONE N. : 1
DIST.PROG. : 0.000
DIST.SUCC. : 25.000

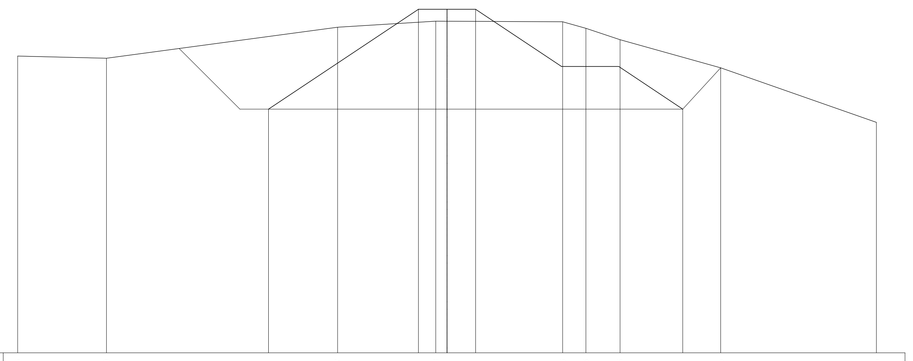

SCALA 1:100

QT.RF. 20.000

QUOTE TERRENO	30.36		30.09				27.37				27.58				27.56		27.53		30.50				29.86				30.05
QUOTE PROGETTO									28.57				30.00		30.00						28.57						
DISTANZE PARZ.		3.11			8.07					3.43				4.43		0.81	1.19		3.51				5.44			
DISTANZE PROGR.	1.00		3.11				11.18				14.61				19.04	19.85		23.35				28.86				30.00

SEZIONE N. : 2
DIST.PROG. : 25.000
DIST.PREC. : 25.000
DIST.SUCC. : 25.000

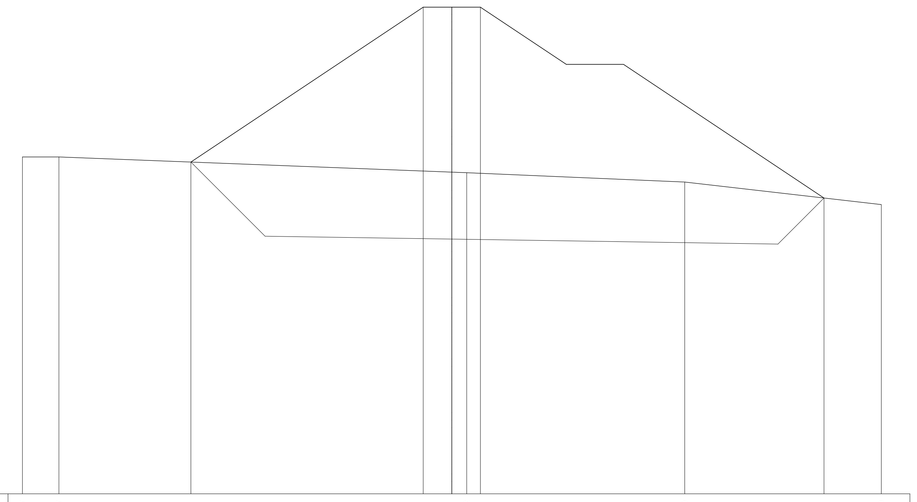

SCALA 1:100

QT.RF. 15.000

QUOTE TERRENO	26.37		26.37								26.22								25.89					25.59
QUOTE PROGETTO							26.50						30.00		30.00								29.55	
DISTANZE PARZ.		1.28						14.24									7.61				6.87			
DISTANZE PROGR.	1.00		1.28								15.52								23.13					30.00

SEZIONE N. : 3
DIST.PROG. : 50.000
DIST.PREC. : 25.000
DIST.SUCC. : 25.000

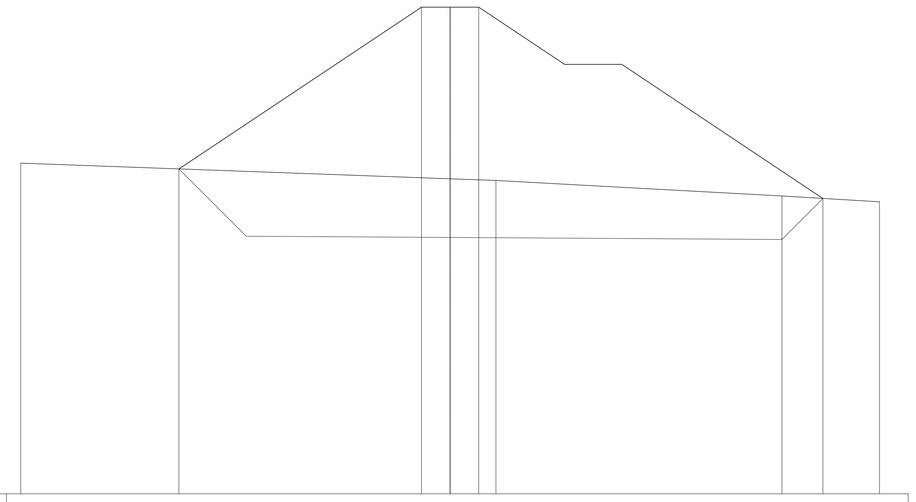

SCALA 1:100

QT.RF. 15.000

QUOTE TERRENO	26.55										25.95										25.46			25.35
QUOTE PROGETTO							26.25						30.00		30.00								29.22	
DISTANZE PARZ.								16.60									9.99						3.41	
DISTANZE PROGR.	1.00										17.60										27.59			30.00

SEZIONE N. : 4
DIST.PROG. : 75.000
DIST.PREC. : 25.000
DIST.SUCC. : 25.000

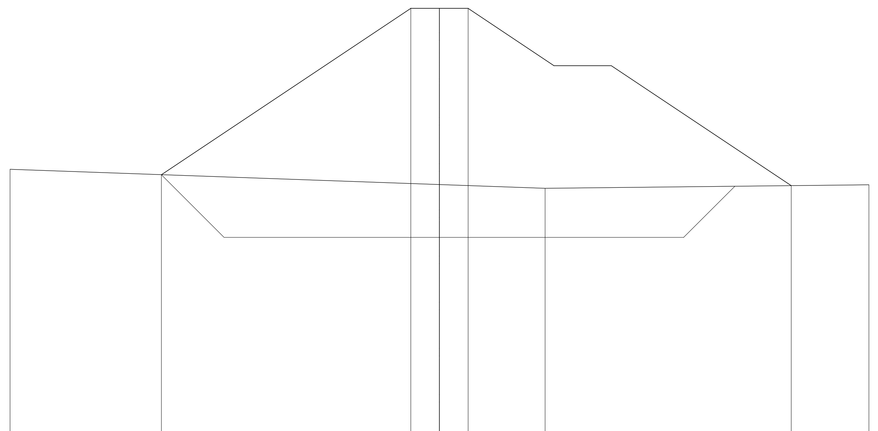

SCALA 1:100

QT.RF. 15.000

QUOTE TERRENO	26.38										25.72													25.84
QUOTE PROGETTO							26.79						30.00		30.00						29.79			
DISTANZE PARZ.								18.69									11.31							
DISTANZE PROGR.	1.00										18.69										30.00			

SEZIONE N. : 5
DIST.PROG. : 100.000
DIST.PREC. : 25.000
DIST.SUCC. : 25.000

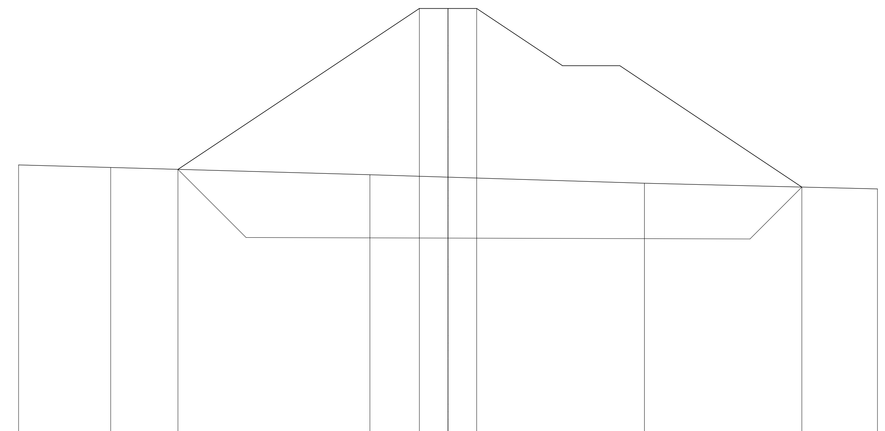

SCALA 1:100

QT.RF. 15.000

QUOTE TERRENO	26.54				26.44						26.19						25.90							25.70
QUOTE PROGETTO							26.37						30.00		30.00						30.01			
DISTANZE PARZ.			3.22			9.05						9.59						8.14						
DISTANZE PROGR.	1.00			4.22					13.27						23.86						30.00			

SEZIONE N. : 6
DIST.PROG. : 125.000
DIST.PREC. : 25.000
DIST.SUCC. : 25.000

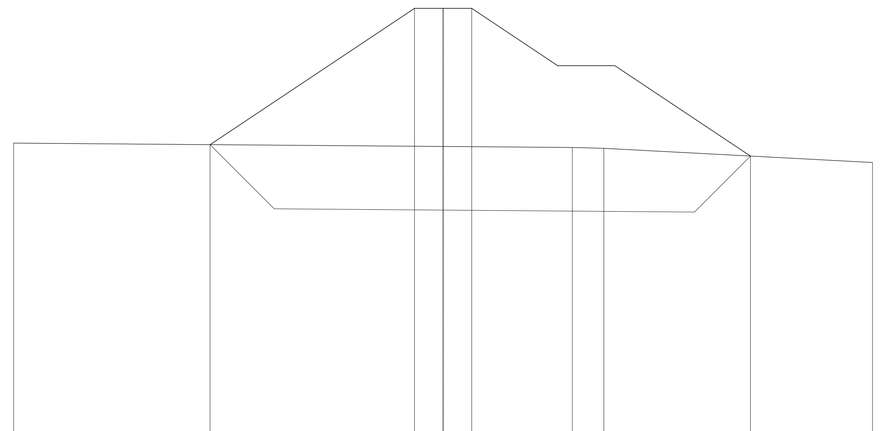

SCALA 1:100

QT.RF. 15.000

QUOTE TERRENO	27.29															27.14		27.11						26.42
QUOTE PROGETTO							27.11						30.00		30.00						26.90			
DISTANZE PARZ.											19.51						1.10				9.38			
DISTANZE PROGR.	1.00														21.51		22.61							30.00

SEZIONE N. : 7
DIST.PROG. : 150.000
DIST.PREC. : 25.000
DIST.SUCC. : 25.000

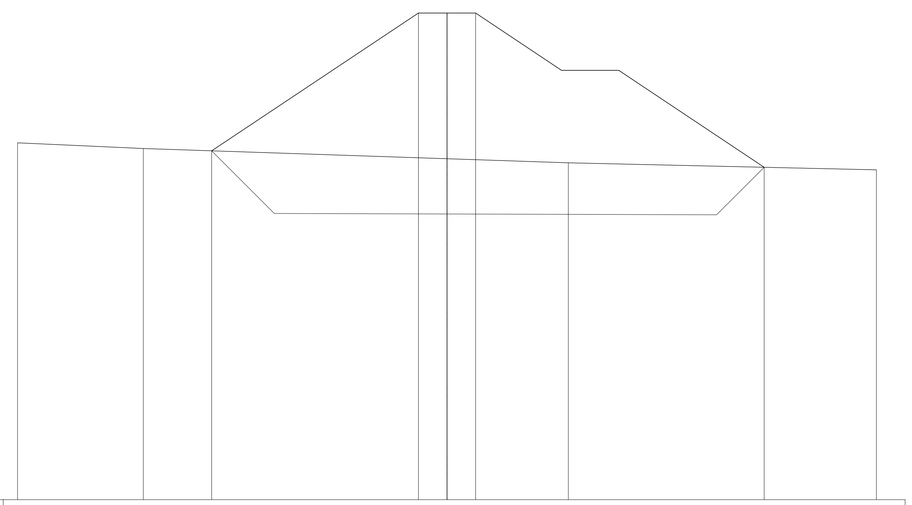

SCALA 1:100

QT.RF. 15.000

QUOTE TERRENO	27.47				27.27										26.77									26.53
QUOTE PROGETTO							27.19						30.00		30.00						26.66			
DISTANZE PARZ.			4.39					14.85									10.76							
DISTANZE PROGR.	1.00			4.39							19.24										30.00			

SEZIONE N. : 8
DIST.PROG. : 175.000
DIST.PREC. : 25.000
DIST.SUCC. : 25.000

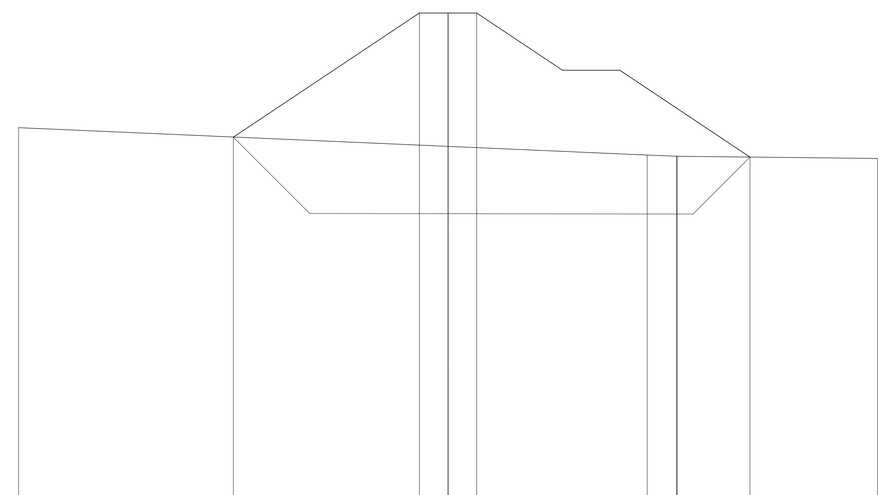

SCALA 1:100

QT.RF. 15.000

QUOTE TERRENO	27.99															27.54	26.60 27.03							26.90
QUOTE PROGETTO							27.64						30.00		30.00						26.99			
DISTANZE PARZ.											21.96						1.03				7.00			
DISTANZE PROGR.	1.00														22.96		23.99 24.02							30.00

PRESIDENTE DELLA REGIONE LAZIO/COMMISSARIO DELEGATO
PER IL SUPERAMENTO DELL'EMERGENZA DETERMINATASI IN RELAZIONE AGLI EVENTI ATMOSFERICI CHE HANNO COLPITO IL TERRITORIO NAZIONALE NEI MESI DI NOVEMBRE E DICEMBRE
(O.P.C.M. n. 3734 del 16 Gennaio 2009 G.U. n. 19 del 24 gennaio 2009)

"PRIMI INTERVENTI DI PROTEZIONE CIVILE DIRETTI A FRONTEGGIARE I DANNI CONSEGUENTI AGLI EVENTI ATMOSFERICI CHE HANNO COLPITO IL TERRITORIO NAZIONALE NEI MESI DI NOVEMBRE E DICEMBRE 2008"

LAVORI DI RIPRISTINO DELL'OFFICIOSITA' DEL FOSSO DI PRATOLUNGO COMPRESA LA M.S. DELL'ALVEO E LA COSTITUZIONE DI OPPORTUNE OPERE DI ACCUMULO E LAMINAZIONE DELLE PIENE - II LOTTO

PROGETTO DEFINITIVO

ARGINATURE SPONDALI A PROTEZIONE MANUFATTI SEZIONI TRASVERSALI 1-8

GRUPPO DI PROGETTAZIONE:

RESPONSABILE E COORDINATORE: Ing. Fabio Colletti - CO.RI.P. S.r.l.

PROGETTAZIONE OPERA DI REGOLAZIONE: Ing. Alberto Bezzi - Studio Ing. G. Pietrangeli S.r.l.

ANALISI E PROGETTAZIONI GEOTECNICHE: Ing. Quintilio Napoleoni, Ing. Gadiel Coen - E&G S.r.l.

CONSULENZA GEOLOGICA: Dott. Pio Bersani

CALCOLI IDROLOGICI ED IDRAULICI: Ing. Lucio Cavazza - CO.RI.P. S.r.l.

COORDINAMENTO SICUREZZA IN FASE DI PROGETTAZIONE: Ing. Marco Raponi

STUDI AMBIENTALI: Ing. Giorgio Incelli, Ing. Valentina Tomassoni - CO.RI.P. S.r.l.

RILIEVI E STUDI TOPOGRAFICI: Geom. Cesare Laurcella, Geom. Alessandro Iuta - CO.RI.P. S.r.l.

INDAGINI GEOGNOSTICHE: Ing. Bruno Taddei - GEO S.a.s.

INDAGINI GEOELETTRICHE: Ing. Gianfranco Morelli - GEOSTUDI ASTIER S.r.l.

RESPONSABILE DEL PROCEDIMENTO
Ing. Gaetano Giardi

CODICE ELABORATO	RIFERIMENTO ELABORATO											SCALA
	DIRETTORIO											
061.1	commessa			lo	unità	tipo	elaborato	num	file name			1:100
	1	0	0	9	D	EG	D	PP	03	00	061.1_D_EG_D_03_00.dwg	

rev	Data	Redazione	Verifica	Approvazione	Visto committente	Descrizione
1		PINTI	NAPOLEONI	Colletti—Napoleoni		
2						
3						

la riproduzione del presente elaborato e' vietata a termini di legge senza la espressa, preventiva autorizzazione