STRUTTURA COLONNINA PER CHIAMATA DI SOCCORSO (SOS)

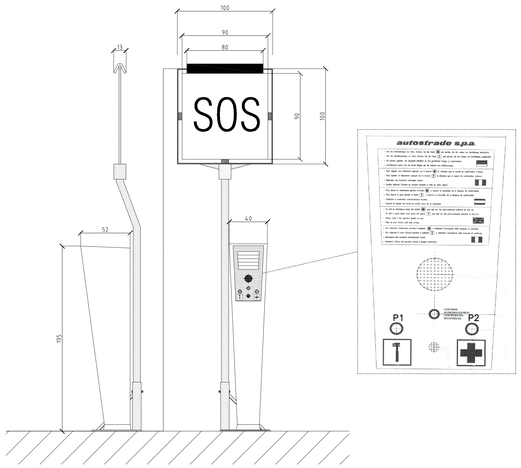

Assieme colonnina e palo

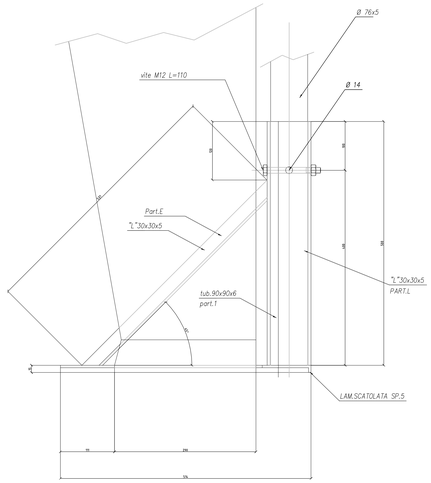

SEZ. A-A

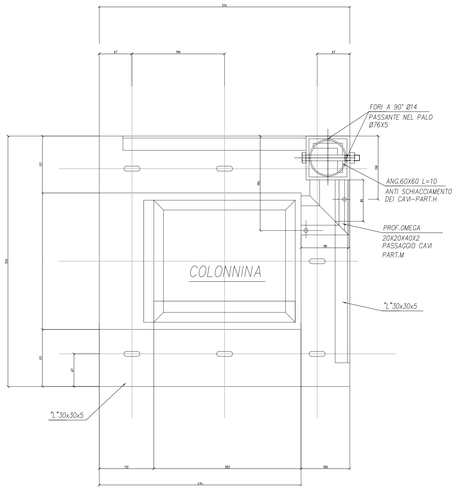

SEGNALETICA VERTICALE COLONNINA S.O.S
Assieme basamento

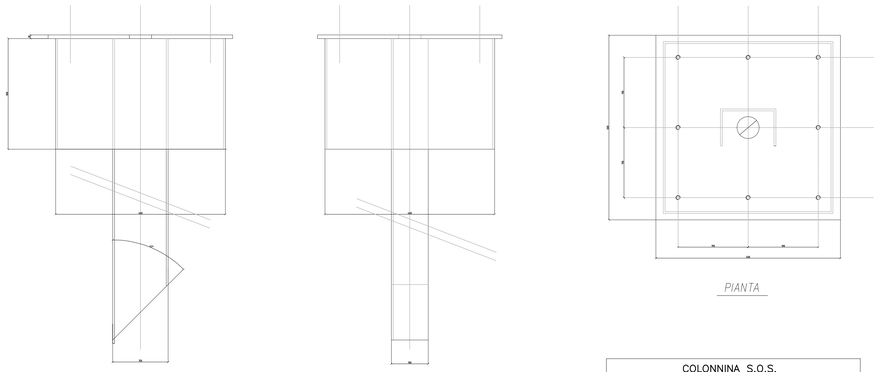

COLONNINA S.O.S.
Fittone con piastra per colonnine S.O.S.

IMPIANTO TVCC DI ITINERE

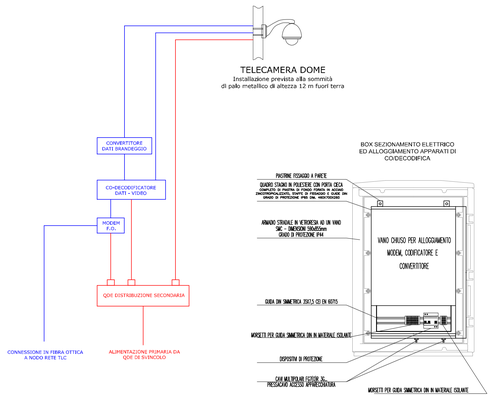

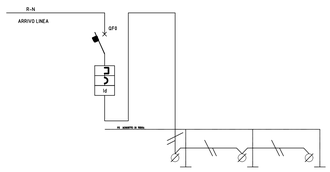

	DENOMINAZIONE UTENZA	INTERRUTTORE GENERALE PUNTO TELECAMERA	ALIMENTAZIONE TELECAMERA	ALIMENTAZIONE MODEM CABLAGGIO INTERNO	ALIMENTAZIONE CODIFICATORE CABLAGGIO INTERNO
UTENZA	POTENZA (KW)	0,5	0,2	0,1	0,2
	CORRENTE ASSORBITA (A)	2,5	1	0,5	1
INTERRUTTORE DI COMPETENZA	TIPO/CURVA	F 286 AC-4			
	ESECUZIONE	FISSA			
	Nº POLI	2			
	CORRENTE NOMINALE (A)	6			
	RELE' DIFFERENZIALE	0,03 A			
CAVO	SEZIONE (mmq)		3G1,5	3G1,5	3G1,5
	LUNGHEZZA (m)		15	1	1

IMPIANTO RILEVAMENTO DATI METEO AMBIENTALI

sensore per la rilevazione della direzione del vento

sensore per la rilevazione precipitazioni

sensore per la rilevazione della velocita' vento

sensore temperatura ed umidita' relativa

Postazione rilevamento meteo ambientale su palo basculante in acciaio zincato a caldo, con altezza minima 5 metri e con guancia di bilanciamento

centralina elettronica per l'acquisizione dei dati da sensori

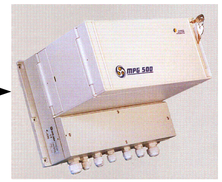

Sensore rilevazione precipitazioni	Temperatura operativa: - 30°C ÷ + 50°C
Sensore rilevazione velocita del vento Sensore rilevazione direzione del vento	Campo di misura: 0 ÷ 50 m/s / 0 ÷ 360 gr. Soglia: 0,5 m/s Temperatura operativa: - 30°C ÷ + 70°C
Sensore rilevazione temperatura aria	Campo di misura: - 30° C ÷ + 50° C Precisione: 0,1°C Temperatura operativa: - 50°C ÷ + 70°C
Sensore rilevazione umidità relativa	Campo di misura: 10% ÷ 100% umid. rel. Precisione: 2% umid. rel. Temperatura operativa: - 50°C ÷ + 70°C
Sensore rilevazione temperatura e stato suolo	Temperatura superficie stradale Valutazione salinità superficie stradale Temperatura in profondità del manto stradale Presenza neve Stato pavimentazione: ASCIUTTO Stato pavimentazione: BAGNATO Stato pavimentazione BAGNATO CON PROBABILE CONGELAMENTO (ALLER

centralina sensori suolo remotizzata sul lato della strada

sensori passivi di rilevazione temperatura e stato del suolo

Società Autostrada Tirrenica S.p.A.
GRUPPO AUTOSTRADE PER L'ITALIA S.p.A.

AUTOSTRADA (A12) : ROSIGNANO – CIVITAVECCHIA
LOTTO 6B
TRATTO: PESCIA ROMANA– TARQUINIA
PROGETTO DEFINITIVO

INFRASTRUTTURA STRATEGICA DI PREMINENTE INTERESSE NAZIONALE LE CUI PROCEDURE DI APPROVAZIONE SONO REGOLATE DALL' ART. 161 DEL D.LGS. 163/2006

AU – CORPO AUTOSTRADALE

IMPIANTI ELETTROMECCANICI
IMPIANTI DI SICUREZZA SOS – TVCC
– IMPIANTO METEO E
PARTICOLARI TIPOLOGICI

IL RESPONSABILE PROGETTAZIONE SPECIALISTICA	IL RESPONSABILE INTEGRAZIONE PRESTAZIONI SPECIALISTICHE	IL DIRETTORE TECNICO
Ing. Luigi Schiavetta Ord. Ingg. Pavia N. 1272 RESPONSABILE UFFICIO IMP	Ing. Alessandro AFI Ord. Ingg. Milano N. 20015 COORDINATORE GENERALE APS	Ing. Maurizio Torresi Ord. Ingg. Milano N. 16492 RESPONSABILE DIREZIONE SVILUPPO INFRASTRUTTURE

RIFERIMENTO ELABORATO	DIRETTORIO		FILE		DATA:	REVISIONE	
	codice commessa	N.Prog.	unita'	n. progressivo	FEBBRAIO 2011	n.	data
–	1 2 1 2 1 6 0 2	I M P	0 2 1	– –	SCALA:		

spea ingegneria europea	ELABORAZIONE GRAFICA A CURA DI :
	ELABORAZIONE PROGETTUALE A CURA DI : p.i.e. Flavio OLDANI
CONSULENZA A CURA DI :	IL RESPONSABILE UFFICIO/UNITA' Ing. Luigi Schiavetta Ord. Ingg. Pavia N. 1272

RESPONSABILE DI COMMESSA	VISTO DEL COMMITTENTE	VISTO DEL CONCEDENTE
Arch. Mario Conato Ord. Arch., Venezia N. 1294 COORDINATORE OPERATIVO DI PROGETTO	SAT	

IL PRESENTE DOCUMENTO NON POTRA' ESSERE COPIATO, RIPRODOTTO O ALTRIMENTI PUBBLICATO, IN TUTTO O IN PARTE, SENZA IL CONSENSO SCRITTO DELLA SOC. AUTOSTRADE PER L'ITALIA S.P.A. SOAI UTILIZZO NON AUTORIZZATO SARA' PERSEGUITO A NORMA DI LEGGE.
THIS DOCUMENT MAY NOT BE COPIED, REPRODUCED OR PUBLISHED, EITHER IN PART OR IN ITS ENTIRETY, WITHOUT THE WRITTEN PERMISSION OF SOC. AUTOSTRADE PER L'ITALIA S.P.A.. UNAUTHORIZED USE WILL BE PROSECUTED BY LAW.