DISEGNI DI RIFERIMENTO	N.

SEZIONE TIPO "A"
STRADE ASFALTATE

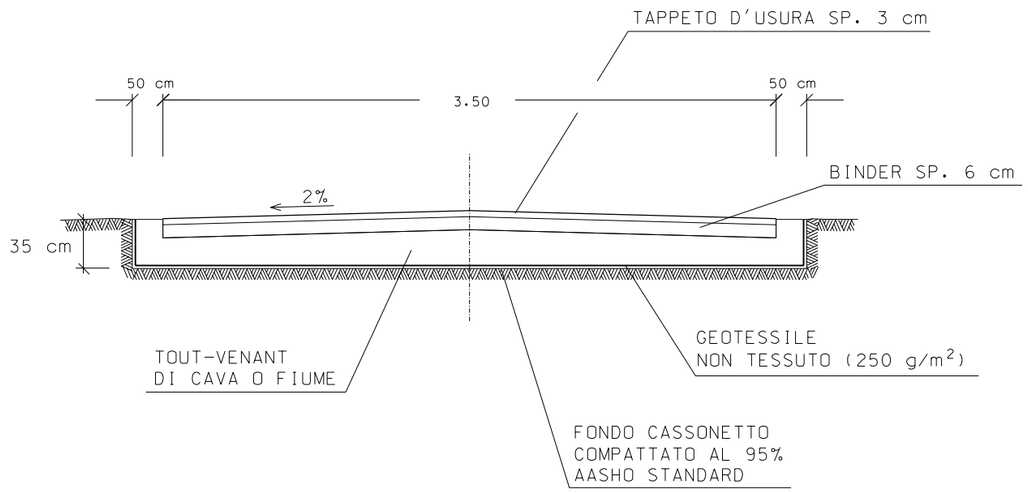

SEZIONE TIPO "B"
STRADE NON ASFALTATE

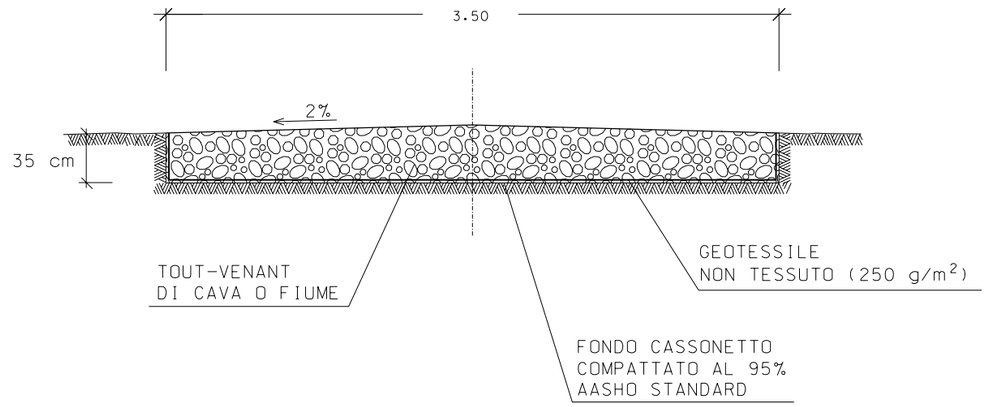

MISURE IN METRI

REV.	DATA	DESCRIZIONE	ELABORATO	VERIFICATO	APPROVATO
0	15/06/2004	Emissione	Mazzoli	Casati	Matteucci

Proprietario: Snam Rete Gas

Progettista: Snamprogetti

LC–D–83356

METANODOTTO: MASSAFRA – BICCARI
DN 1200 (48") P 75 bar

COMM. 662100

INDICE 0

SCALA

SEZIONI TIPO PER STRADE DI ACCESSO

SOSTITUISCE IL

SOSTITUITO DAL

Documento di proprieta' Snamprogetti. – La Societa' tutelera' i propri diritti in sede civile e penale a termini di legge.