SEZIONE LONGITUDINALE IN ASSE C-C

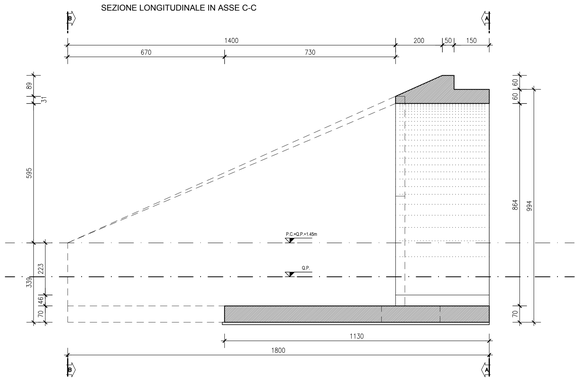

SEZIONE B-B

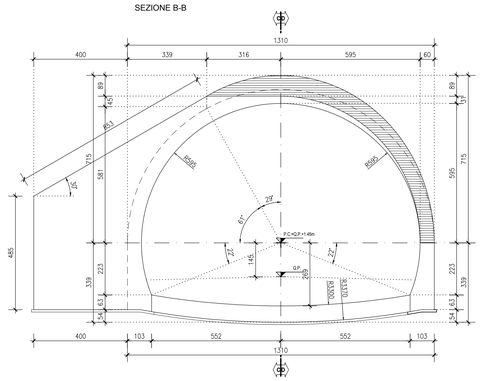

SEZIONE LONGITUDINALE IN ASSE D-D

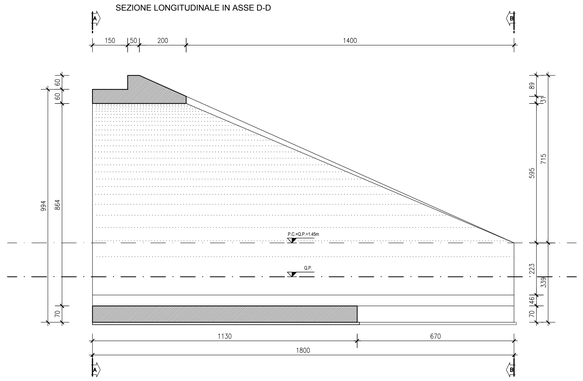

TABELLA MATERIALI GALLERIA NATURALE

ACCIAIO PER CEMENTO ARMATO

- BARRE : B450C
- RETI ELETTROSALDATE : B450A
- CATENE CENTINE : B450C

MAGRONE DI PULIZIA E LIVELLAMENTO

- CLASSE DI RESISTENZA : C12/15
- CONTENUTO MINIMO DI CEMENTO : 150 kg/mc
- CLASSE DI ESPOSIZIONE : X0

RIVESTIMENTO STRUTTURALE DEFINITIVO

- CLASSE DI RESISTENZA : C28/35
- CLASSE DI ESPOSIZIONE : XC3
- CLASSE DI CONSISTENZA : S4
- DIAMETRO MASSIMO DELL'AGGREGATO : 20 mm
- COPRIFERRO NOMINALE ELEVAZIONE : C = 40 mm

Aggregati conformi alla UNI EN 12620 di adeguata resistenza al gelo/disgelo

PREDALLES

- CLASSE DI RESISTENZA : C35/45
- CLASSE DI ESPOSIZIONE : XC3
- CLASSE DI CONSISTENZA : S4
- DIAMETRO MASSIMO DELL'AGGREGATO : 20 mm

CONVENZIONI

– MISURAZIONE DEL CORRETTIVO NETTO;
– LA LUNGHEZZA DELLE PARTI DI BARRE (ESPRIMESSA IN cm) E' "FUORI TUTTO" NORME ISO/DIN 4066)

DIAMETRI MINIMI DI PIEGATURA

ARMATURA PRINCIPALE

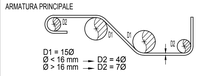

STAFFE

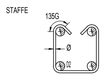

SPRITZ-BETON

- Rck (28gg) =30N/mm²
- Rck (48ore) =13N/mm²
- Cemento pozzolanico 42.5R - 500kg/mc

RAPPORTO ACQUA / CEMENTO A/C <= 0.5
CLASSE CONSISTENZA S4 - S5
ADDITIVI ACCELERANTI E/O FLUIDIFCANTI IN CONFORMITÀ AL CAPITOLATO

ACCIAIO DA CARPENTERIA

TUBI PER MICROPALI S275
CENTINE S355

MALTA CEMENTIZIA PER INFILAGGI SUBORIZZONTALI

Resistenza di rottura caratteristica Rck 30 MPa
Cemento tipo 425
Rapporto acqua-cemento A/C <=0.50
Additivi 5-14 kg/mc
Inerti 1100-1300 kg/mc

IMPERMEABILIZZAZIONE

PVC dello spessore di 2mm, con strato di compensazione in geotessile non tessuto a filo continuo in polipropilene del peso di 500g/mq

VISTA

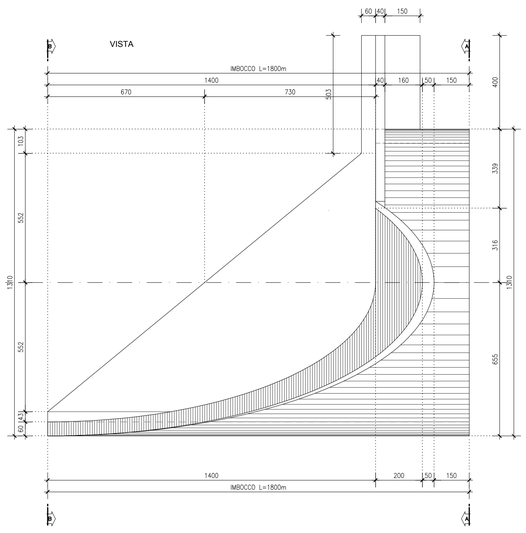

SEZIONE A-A

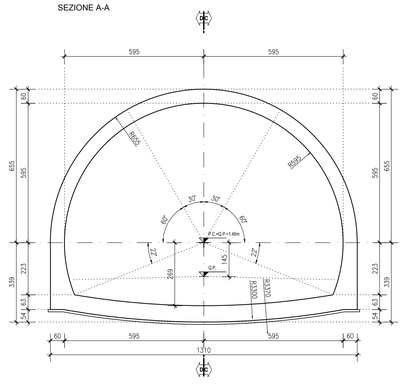

SEZIONE BECCO DI FLAUTO
alla progr. 1+524.00

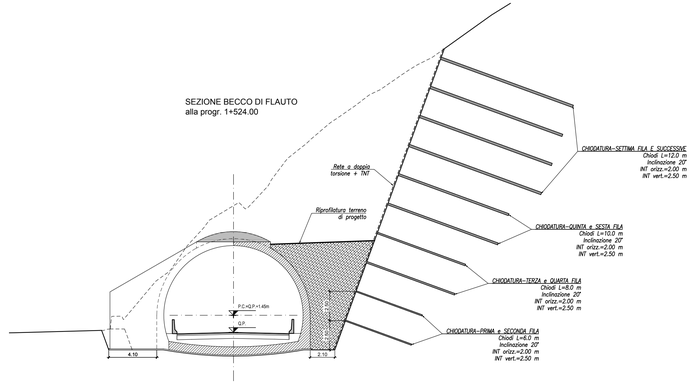

anas
GRUPPO FS ITALIANE

Coordinamento Territoriale Adriatica

S.S. 260 "PICENTE"

LAVORI DI ADEGUAMENTO PLANO ALTIMETRICO DELLA SEDE STRADALE

Lotto "3" – da San Pelino a Marana di Montereale (Aq)
Convenzione di Cofinanziamento ANAS – Regione Abruzzo – Provincia di L'Aquila in data 28/11/05 Rep. n°25597

CUP: F11B07000480001 – CIG: 665875741B

PROGETTO ESECUTIVO

GRUPPO DI PROGETTAZIONE: POLITECNICA BUILDING FOR HUMANS
Sede di Firenze
Viale G. Amendola n.6 int.3
50121 Firenze – 0552001660
www.politecnica.it

Direttore della Progettazione Responsabile Opere stradali ed idrauliche	Responsabile Opere Strutturali Coordinatore Sicurezza in fase di progettazione	Responsabile Geologia	Direttore Tecnico Responsabile Opere Impiantistiche	Responsabile Ambientale
Ing. Marcello Mancone Ord. Ing. di Firenze n.5723	Ing. Tommaso Conti Ord. Ing. di Pistoia n.1149/A	Dott. Pietro Accolti Gil Ord. geol. della Toscana n.728	Ing. Francesco Frassineti Ord. Ing. Bologna n.5897/A	Arch. Maria Cristina Fregni Ord. arch. di Modena n.611

IL RESPONSABILE DEL PROCEDIMENTO
Ing. FRANCESCO RUCCO

IMPRESA ESECUTRICE :
Responsabile di Commessa
Geom. Giacomo Giona
Direttore Tecnico
Ing. Mauro Martini
DELTALAVORI

07–OPERE D'ARTE MAGGIORI

07.2–GALLERIA NATURALE

BECCO DI FLAUTO LATO AQUILA – CARPENTERIA

CODICE PROGETTO (PROGETTO / LIV. PROG. / N. PROG.)	NOME FILE	PROGR. ELAB.	REV.	SCALA:
LO718B E 1801	07.55_P00_GN01_OST_CP07_A	07.55	A	1:100
	CODICE ELAB. P00GN01OSTCP07			

REV.	DESCRIZIONE	DATA	REDATTO	VERIFICATO	APPROVATO
A	EMISSIONE	XX/XX/XXX	S.TRONCONI	T. CONTI	M.MANCONE