PROSPETTO MURO 02

Scala 1:100

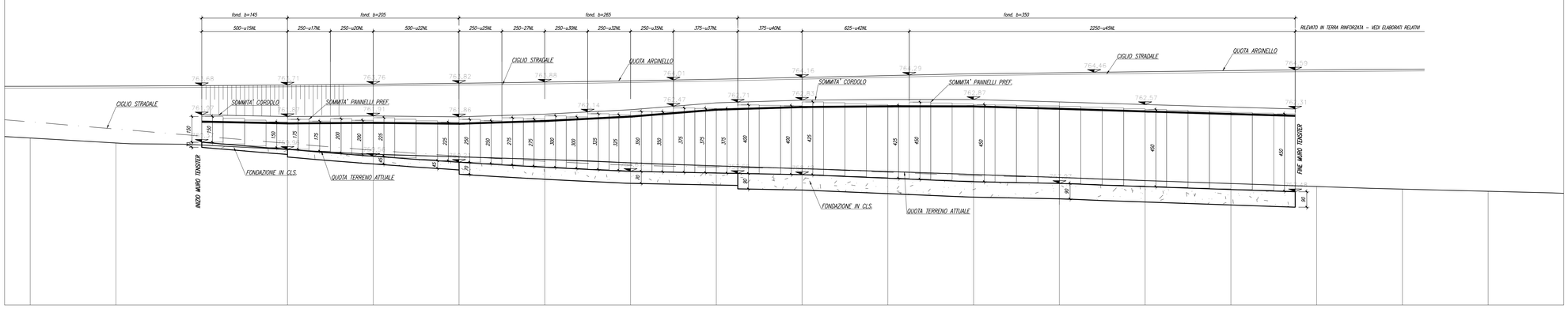

MURO H=150

Scala 1:50

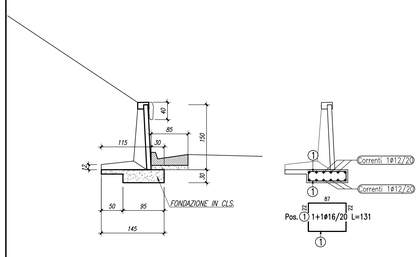

MURO H=175-225

Scala 1:50

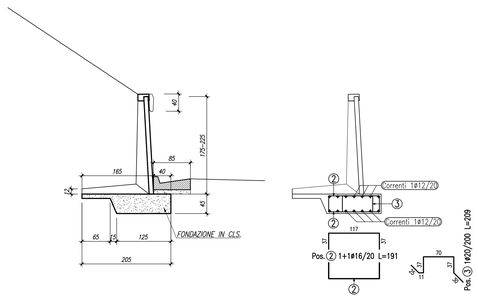

MURO H=250-375

Scala 1:50

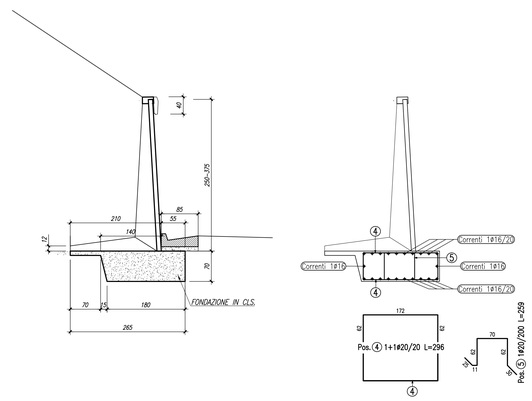

MURO H=400-450

Scala 1:50

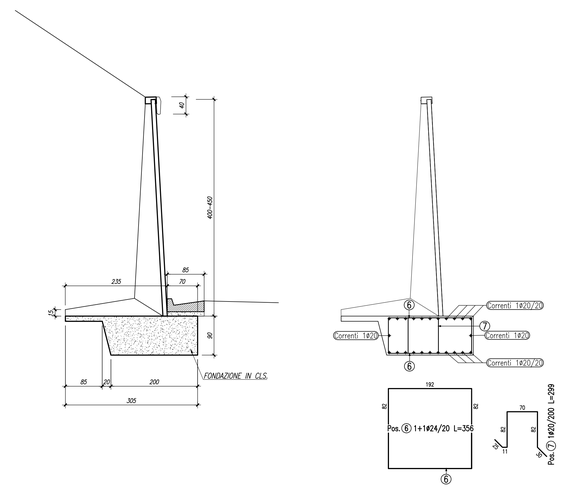

N.B. PER LE DIMENSIONI DELLE FONDAZIONI E PER LE CARATTERISTICHE GEOMETRICHE DEI MURI, VEDI, ELABORATI TIPOLOGICI TENSITER.

VISTA DALL'ALTO

Scala 1:100

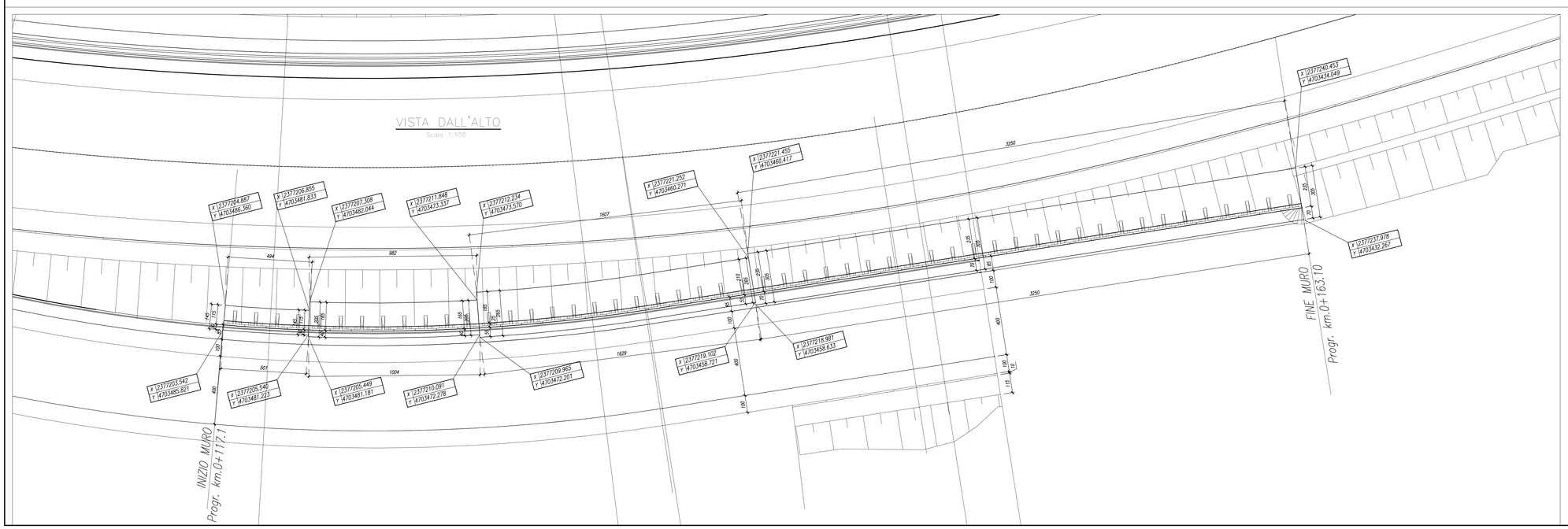

anas
GRUPPO FS ITALIANE

Coordinamento Territoriale Adriatica

S.S. 260 "PICENTE"

LAVORI DI ADEGUAMENTO PLANO ALTIMETRICO DELLA SEDE STRADALE

Lotto "3" – da San Pelino a Marana di Montereale (Aq)

Convenzione di Cofinanziamento ANAS – Regione Abruzzo – Provincia di L'Aquila in data 28/11/05 Rep. n°25597

CUP: F11B07000480001 – CIG: 665875741B

PROGETTO ESECUTIVO

GRUPPO DI PROGETTAZIONE:

POLITECNICA BUILDING FOR HUMANS

Sede di Firenze
Viale G. Amendola n.6 int.3
50121 Firenze – 0552001660
www.politecnica.it

Direttore della Progettazione Responsabile Opere stradali ed idrauliche	Responsabile Opere Strutturali Coordinatore Sicurezza in fase di progettazione	Responsabile Geologia	Direttore Tecnico Responsabile Opere Impiantistiche	Responsabile Ambientale
Ing. Marcello Mancone Ord. Ing. di Firenze n.5723	Ing. Tommaso Conti Ord. Ing. di Pistoia n.1149/A	Dott. Pietro Accolti Gil Ord. geol. della Toscana n.728	Ing. Francesco Frassineti Ord. Ing. Bologna n.5897/A	Arch. Maria Cristina Fregni Ord. arch. di Modena n.611

IL RESPONSABILE DEL PROCEDIMENTO
Ing. FRANCESCO RUGGCO

IMPRESA ESECUTRICE :
Responsabile di Commessa
Geom. Giacomo Giana
Direttore Tecnico
Ing. Mauro Martini

DELTALAVORI

08–OPERE D'ARTE MINORI – OPERE DI SOSTEGNO

08.1–MURI DI SOSTEGNO

MURO DI SOSTEGNO 2 – PLANIMETRIA PROSPETTO E SEZIONI

CODICE PROGETTO (PROGETTO / LIV. PROG. / N. PROG.)	NOME FILE	PROGR. ELAB.	REV.	SCALA:
L0718B E 1801	08.07_P00_OS02_STR_DI01_A	08.07	A	Varie
	CODICE ELAB. P00OS02STRDI01			

REV.	DESCRIZIONE	DATA	REDATTO	VERIFICATO	APPROVATO
A	CONSEGNA LUGLIO 2018	05/2018	CODINO	F. CONTI	M.MANCONE