Appell	Altezza	Armature nell'elemento prefabbricato (n°.diametro)																Peso ferri
	H0	F(1)	F(2)	F(3)	F(4)	F(5)	F(6)	F(7)	F(8)	F(10)	F(11)	F(12)	F(13)	F(14)	F(15)	F(27)		
	m	n.ϕ	n.ϕ	n.ϕ	n.ϕ	n.ϕ	n.ϕ	n.ϕ	n.ϕ	n.ϕ	n.ϕ	n.ϕ	n.ϕ	n.ϕ	n.ϕ	n.ϕ		*g
u15CL	1,50	1.10	-	1.10	-	1.12	-	6.08	4.10	6.08	1.08	1.10	3.08	4.08	4.08	-		17.4
u17CL	1,75	1.12	-	1.10	-	1.12	-	6.08	4.10	7.08	1.08	1.10	4.08	4.08	4.08	-		20.5
u20CL	2,00	1.12	-	1.12	-	1.12	-	6.08	4.10	8.08	1.08	1.10	5.08	5.08	4.08	-		22.8
u22CL	2,25	1.12	-	1.14	-	1.12	-	6.08	4.10	9.08	1.08	1.10	5.08	6.08	4.08	-		24.6
u25CL	2,50	1.12	-	*2.1105	-	1.12	-	6.08	4.10	10.08	1.08	1.10	6.08	6.08	4.08	-		27.2
u27CL	2,75	1.12	-	*2.1304	-	1.12	-	6.08	4.10	11.08	1.08	1.10	7.08	7.08	4.08	-		31.0
u30CL	3,00	1.14	-	2.12	-	1.14	-	8.08	4.12	12.08	1.10	1.10	7.08	8.08	4.08	-		38.0
u32CL	3,25	1.14	-	2.14	-	1.14	-	8.08	4.12	13.08	1.10	1.10	8.08	9.08	4.08	-		43.0
u35CL	3,50	1.14	-	2.16	-	1.14	-	8.08	4.12	14.08	1.10	1.12	9.08	9.08	4.08	-		47.8

App	Altezza	Dimensioni del prefabbricato					Volumi getti	
	H_0	E	W	T	Bbase	Peso	Fondaz.	Platea
	m	cm	cm	cm	cm	t	m3/m	m3/m
u15CL	1,50	22	40	10,0	14,0	0,65	0,14	0,377
u17CL	1,75	22	40	10,0	14,0	0,75	0,16	0,310
u20CL	2,00	22	45	10,0	14,0	0,86	0,18	0,350
u22CL	2,25	22	45	10,0	14,0	0,95	0,20	0,378
u25CL	2,50	22	50	10,0	14,0	1,07	0,22	0,418
u27CL	2,75	22	50	10,0	14,0	1,17	0,23	0,453
u30CL	3,00	22	55	10,0	14,0	1,32	0,26	0,625
u32CL	3,25	22	58	10,0	14,0	1,43	0,28	0,675
u35CL	3,50	22	58	10,0	14,0	1,53	0,30	0,725

MATERIALI PER I MURI PREFABBRICATI

CALCESTRUZZO

ELEMENTO PREFABBRICATO

Cemento Portland EN 197-1	CEM I 52.5 R
Classe di resistenza:	C35/45
Rapporto A/C:	0.45
Dimensione max inerti:	22 mm
Classe di consistenza:	S3
Copriferri:	
Lato facciata:	$c=35^{+5}_{-0}$ mm
Lato controterra:	$c=30^{+5}_{-0}$ mm

PLATEA

Cemento Portland EN 197-1	CEM I 32.5 R o N
Classe di resistenza:	C25/30
Dimensione max inerti:	30 mm
Classe di consistenza:	S3
Copriferri:	
Estradosso platea:	$c=35^{+10}_{-0}$ mm
Intradosso platea:	$c=35^{+10}_{-0}$ mm

FONDAZIONI NON ARMATE

Cemento Portland EN 197-1	CEM I 32.5 R o N
Classe di resistenza:	C12/15
Dimensione max inerti:	50 mm
Classe di consistenza:	S3

FONDAZIONI IN CEMENTO ARMATO

Cemento Portland EN 197-1	CEM I 32.5 R o N
Classe di resistenza:	C25/30
Dimensione max inerti:	30 mm
Classe di consistenza:	S3
Copriferri:	
Contro terra	
se casserata:	$c=40^{+10}_{-0}$ mm
se contro parete scavo:	$c=60 \pm 30$ mm

ACCIAIO

B450C Controllato in stabilimento

SEZIONE A-A

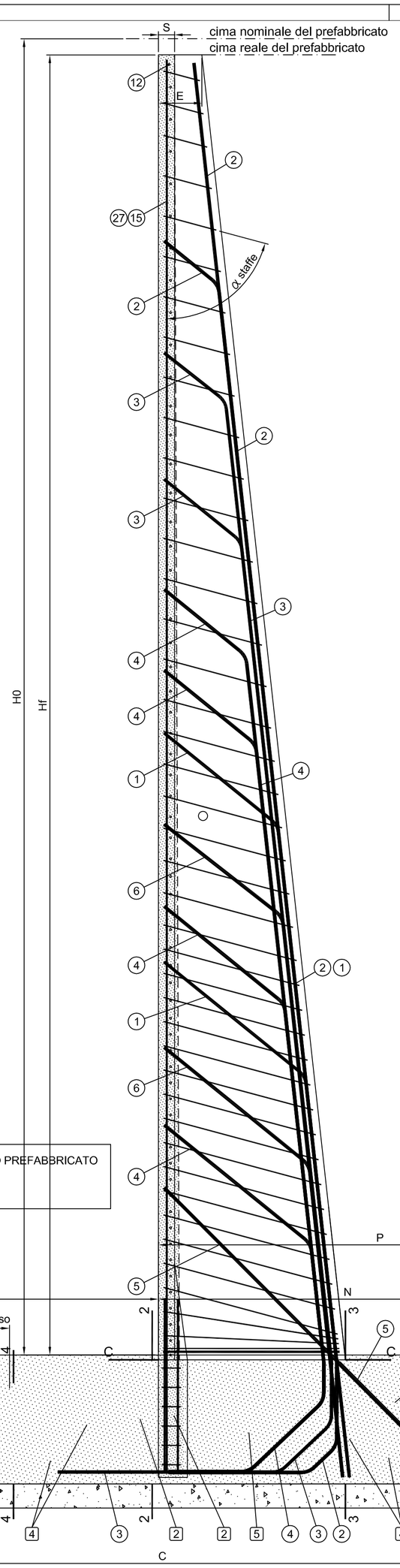

② FERRI PROVENIENTI DALL'ELEMENTO PREFABBRICATO

[2] FERRO AGGIUNTO IN OPERA

PIANTA E SEZIONE C-C

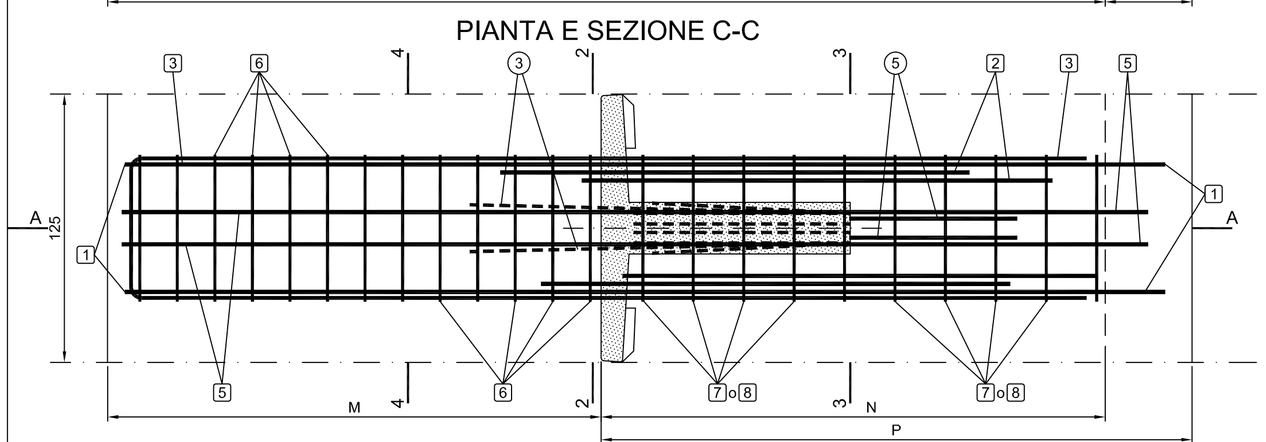

PARTICOLARE GIUNTO CON PROFILATO DRENANTE

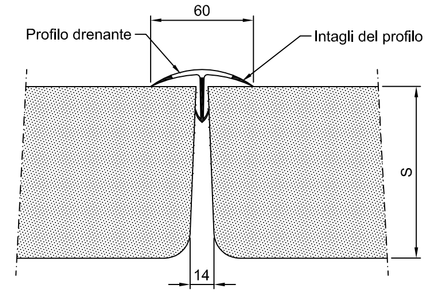

SEZIONE CARPENTERIE

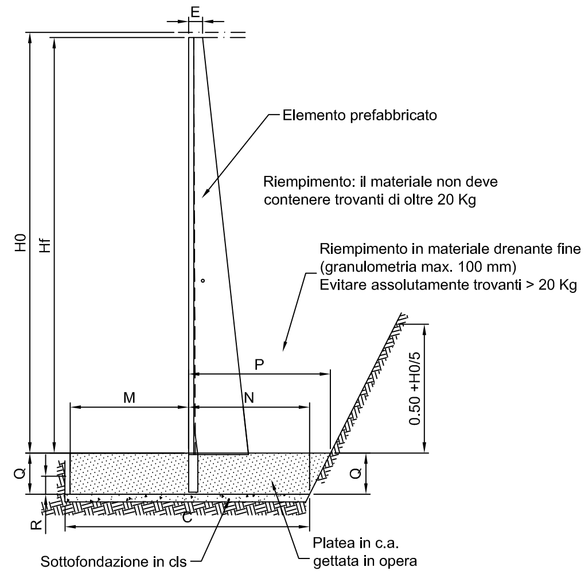

H0 = Altezza nominale del prefabbricato di serie, multipla di 25cm o 50cm, a cui fanno riferimento le dimensioni e le armature.
Hf = Altezza della facciata. Spiccato netto del muro emergente dalla fondazione.

VISTA SUPERIORE

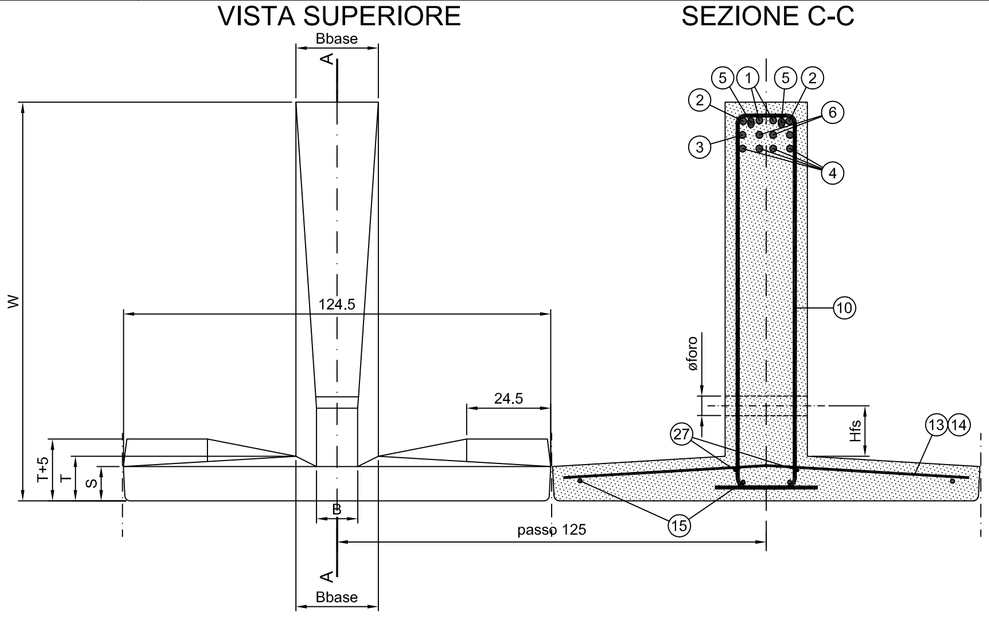

SEZIONE C-C

anas
GRUPPO FS ITALIANE
Coordinamento Territoriale Adriatica

S.S. 260 "PICENTE"

LAVORI DI ADEGUAMENTO PLANO ALTIMETRICO DELLA SEDE STRADALE

Lotto "3" – da San Pelino a Marana di Montereale (Aq)

Convenzione di Cofinanziamento ANAS – Regione Abruzzo – Provincia di L'Aquila in data 28/11/05 Rep. n°25597

CUP: F11B07000480001 – CIG: 665875741B

PROGETTO ESECUTIVO

GRUPPO DI PROGETTAZIONE: POLITECNICA BUILDING FOR HUMANS
Sede di Firenze
Viale G. Amendola n.6 int.3
50121 Firenze – 0552001660
www.politecnica.it

Direttore della Progettazione Responsabile Opere stradali ed idrauliche	Responsabile Opere Strutturali Coordinatore Sicurezza in fase di progettazione	Responsabile Geologia	Direttore Tecnico Responsabile Opere Impiantistiche	Responsabile Ambientale
Ing. Marcello Mancone Ord. ing. di Firenze n.5723	Ing. Tommaso Conti Ord. ing. di Pistoia n.1149/A	Dott. Pietro Accolti Gil Ord. geol. della Toscana n.728	Ing. Francesco Frassineti Ord. ing. Bologna n.5897/A	Arch. Maria Cristina Fregni Ord. arch. di Modena n.611

IL RESPONSABILE DEL PROCEDIMENTO
Ing. FRANCESCO RUOCCO

IMPRESA ESECUTRICE :
Responsabile di Commessa
Geom. Giacomo Giona
Direttore Tecnico
Ing. Mauro Martini
DELTALAVORI

08–OPERE D'ARTE MINORI – OPERE DI SOSTEGNO

08.2–MURI DI CONTRORIPA

SEZIONI TIPO PANNELLO PREFABBRICATO

CODICE PROGETTO (PROGETTO / LIV. PROG. / N. PROG.)	NOME FILE	PROGR. ELAB.	REV.	SCALA:
L0718B E 1801	08.13_P00_OS00_STR_DI06_A (CODICE ELAB. P00OS00STRDI06)	08.13	A	Varie

REV.	DESCRIZIONE	DATA	REDATTO	VERIFICATO	APPROVATO
A	CONSEGNA LUGLIO 2018	07/2018	S.TRONCONI	T. CONTI	M.MANCONE