VISTA DALL'ALTO
Scala 1:50

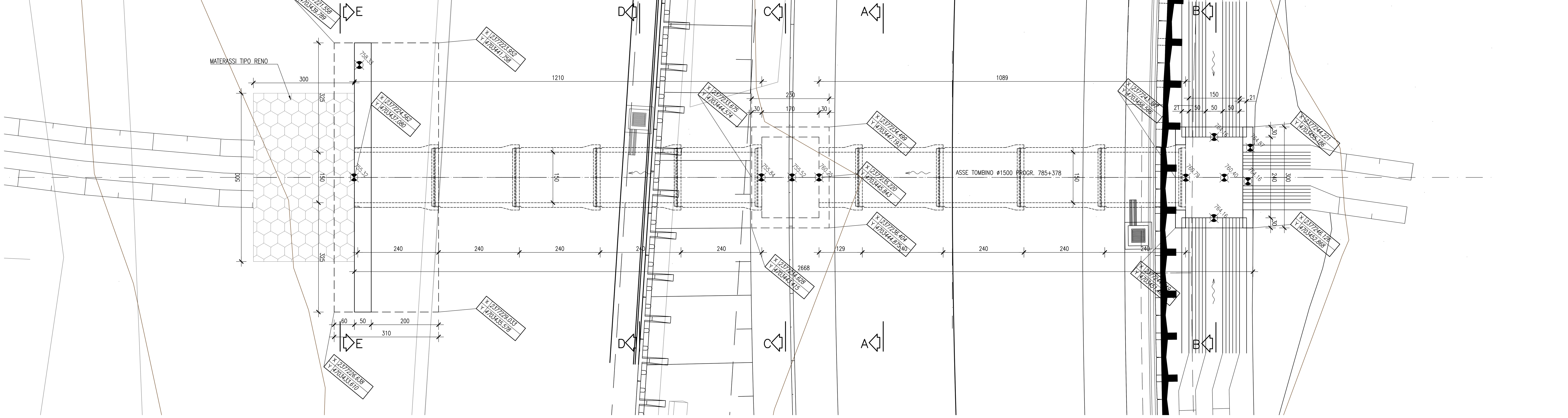

SEZIONE LONGITUDINALE
Scala 1:50

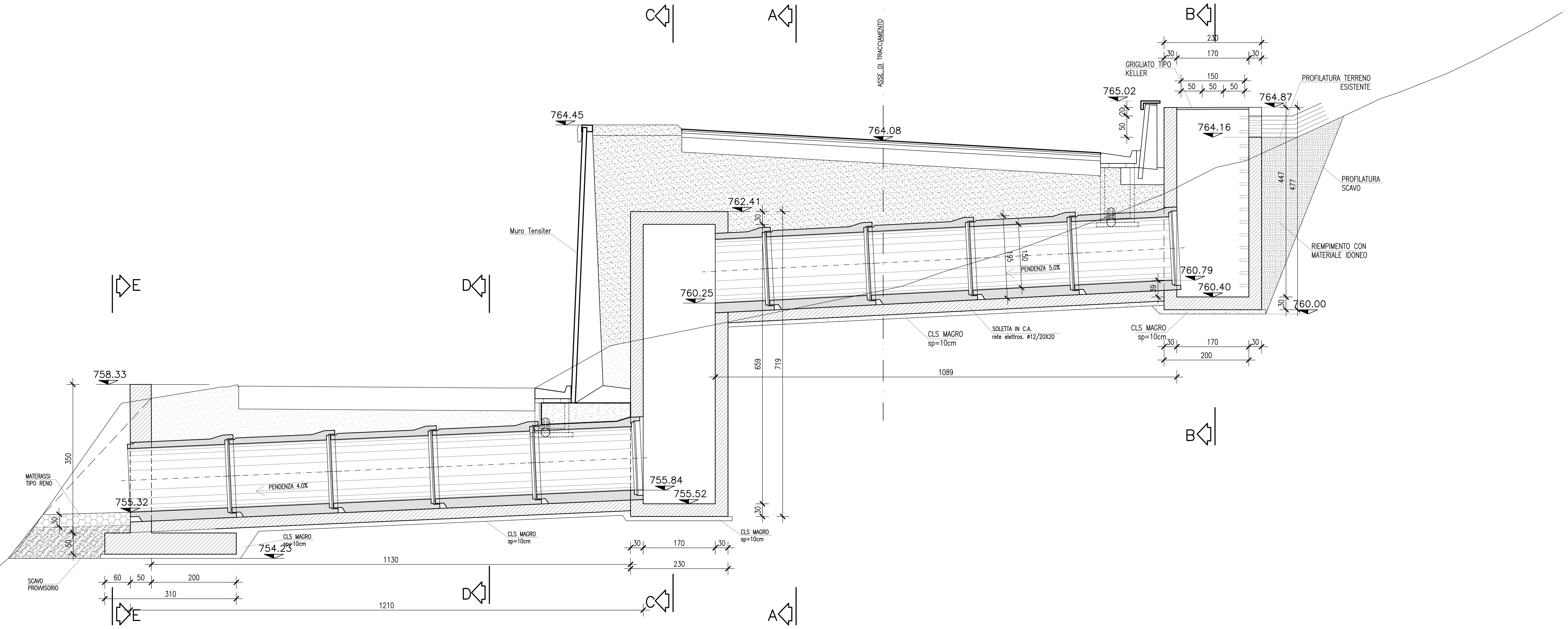

STRALCIO PLANIMETRICO
Scala 1:500

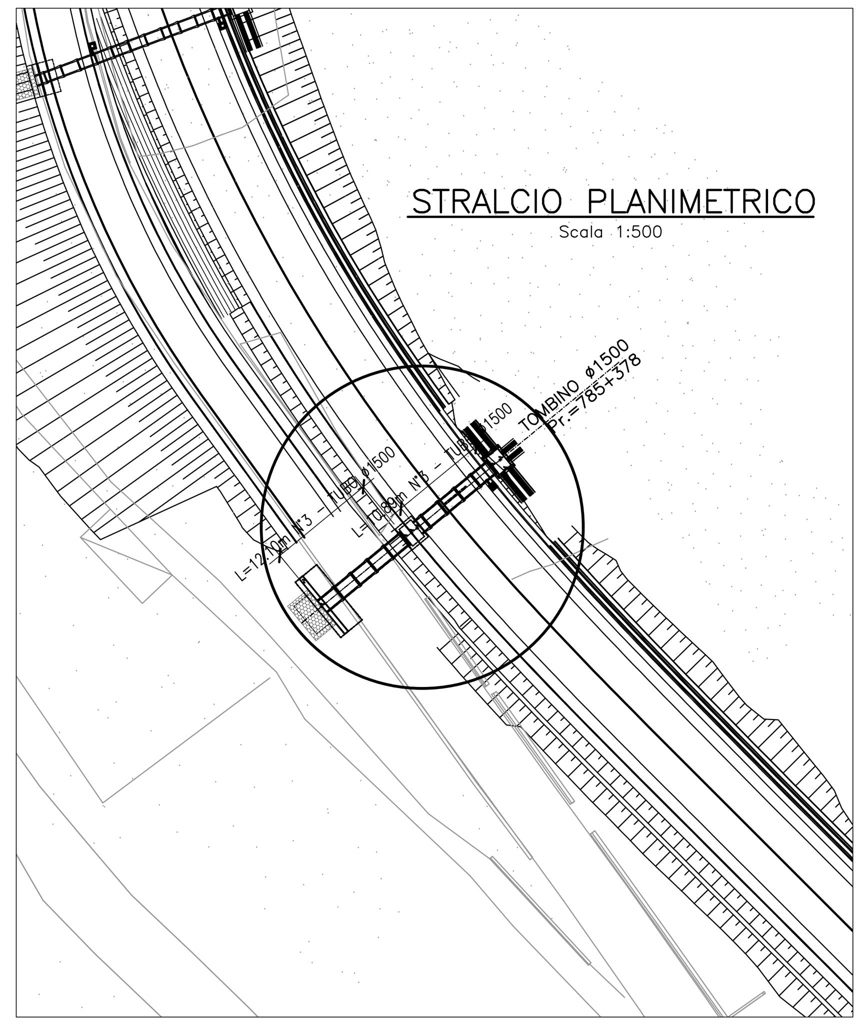

SEZIONE FOSSO RIVESTITO 50x50x50
Scala 1:25

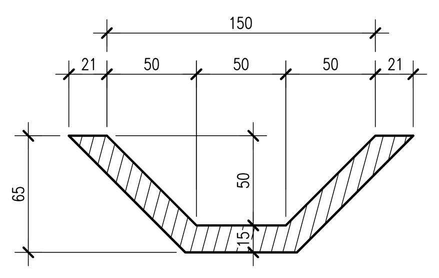

SEZIONE A–A
Scala 1:50

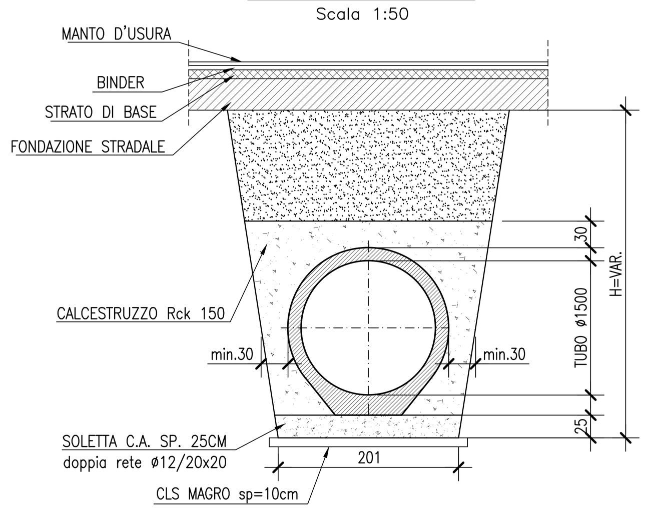

SEZIONE B–B
Scala 1:50

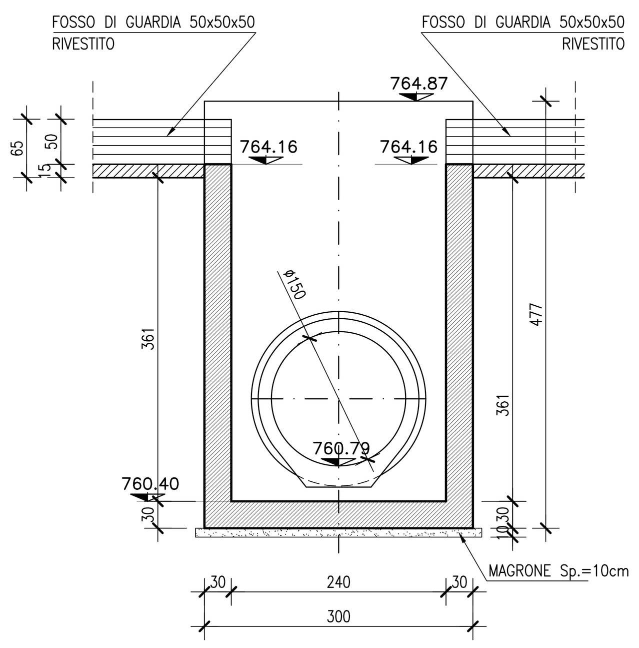

SEZIONE C–C
Scala 1:50

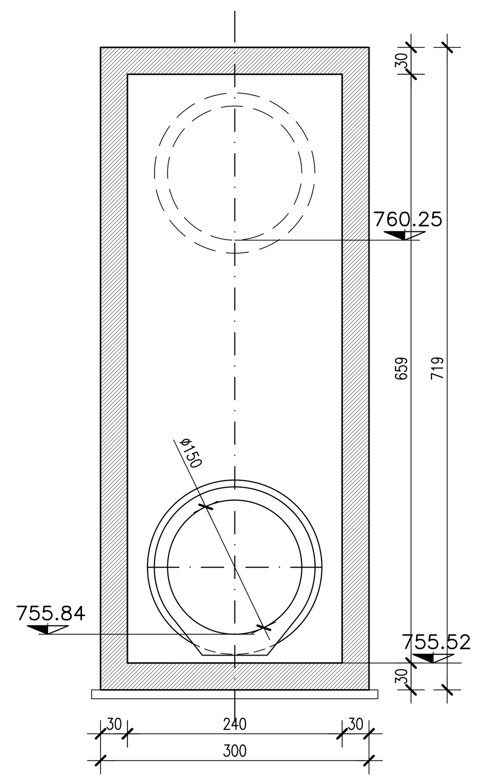

SEZIONE D–D
Scala 1:50

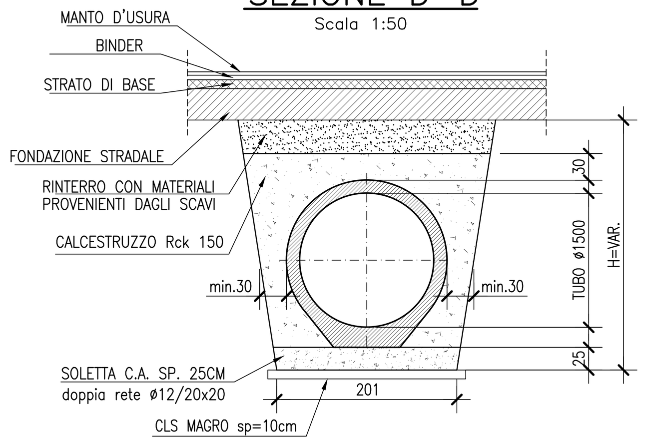

SEZIONE E–E
Scala 1:50

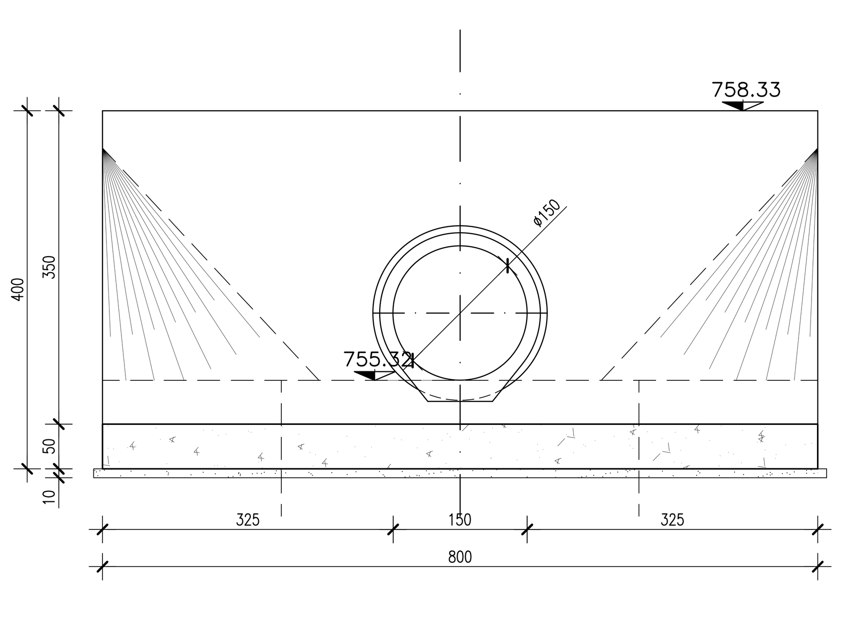

TABELLA MATERIALI

CALCESTRUZZO

Tipo Calcestruzzo	Rapporto a/c max (UNI EN 206)	Classe di lavorabilità	Contenuto minimo cemento	Classe di resistenza minima C(fck/Rck)min	Classe di esposizione ambientale (UNI EN 206)	Dmax inerti (mm)	Campi di Impiego
A	0.45	S4	360	C28/35	XC4/XF2/XD1	32	– Getti in opera tombini a struttura scatolare e circolare
B	0.5	S4	340	C32/40	XC4	25	– Tombini circolari prefabbricati
C	0.6	S3	150	C12/15	X0	--	– Magrone di riempimento e livellamento

ACCIAIO

ACCIAIO IN BARRE PER GETTI E RETI ELETTROSALDATE	B450C fyk ≥450Mpa ftk ≥540Mpa 1.15 ≤ ftk/fyk < 1.35 fyk= tensione caratteristica di snervamento ftk= tensione caratteristica di rottura

GEOTESSILE

Massa aerica	>=400g/m²	Deformazione a rottura: media tra la direzione di produzione e la trasversale media in una delle due direzioni	>=85% >=30–95%
Spessore: a 2 KPa a 200 KPa	 >=4mm >=1.9mm	Deformazione alla lacerazione	>=1.4KN
Resistenza a trazione: media tra la direzione di produzione e la trasversale media in una delle due direzioni	 >=24KN/m >=21KN/m	Deformazione al punzonamento	>=4.0KN

GABBIONI

LUNG.	LARGH.	ALT.		
2	1	1	8 x 10	ø 3.0mm ZINCATURA A CALDO Zn-Al 5%-MM

MATERASSI TIPO RENO

LUNG.	LARGH.	ALT.		
3	2–3	0.17 0.30	6 x 8	ø 2.2mm/3.2 mm POLIMERO PLASTICO + Zn-Al 5%-MM

γ materiale di riempimento dei materassi = 2400 Kg/mc

PRESCRIZIONI

COPRIFERRO NETTO

– OPERE IN CALCESTRUZZO IN OPERA s=40 mm
– OPERE PREFABBRICATE s=25 mm

anas
GRUPPO FS ITALIANE
Coordinamento Territoriale Adriatica

S.S. 260 "PICENTE"
LAVORI DI ADEGUAMENTO PLANO ALTIMETRICO DELLA SEDE STRADALE

Lotto "3" – da San Pelino a Marana di Montereale (Aq)
Convenzione di Cofinanziamento ANAS – Regione Abruzzo – Provincia di L'Aquila in data 28/11/05 Rep. n°25597

CUP: F11B07000480001 – CIG: 665875741B

PROGETTO ESECUTIVO

GRUPPO DI PROGETTAZIONE: POLITECNICA BUILDING FOR HUMANS
Sede di Firenze
Viale G. Amendola n.6 int.3
50121 Firenze – 0552001660
www.politecnica.it

Direttore della Progettazione Responsabile Opere stradali ed idrauliche	Responsabile Opere Strutturali Coordinatore Sicurezza in fase di progettazione	Responsabile Geologia	Direttore Tecnico Responsabile Opere Impiantistiche	Responsabile Ambientale
Ing. Marcello Mancone Ord. ing. di Firenze n.5723	Ing. Tommaso Conti Ord. ing. di Pistoia n.1149/A	Dott. Pietro Accolti Gil Ord. geol. della Toscana n.728	Ing. Francesco Frassineti Ord. ing. Bologna n.5897/A	Arch. Maria Cristina Fregni Ord. arch. di Modena n.611

IL RESPONSABILE DEL PROCEDIMENTO
Ing. FRANCESCO RUOCCO

IMPRESA ESECUTRICE :
Responsabile di Commessa
Geom. Giacomo Giona
Direttore Tecnico
Ing. Mauro Martini
DELTALAVORI

09–OPERE D'ARTE MINORI – OPERE DI ATTRAVERSAMENTO
09.2–ATTRAVERSAMENTI IDRAULICI
OPERA IDRAULICA 3 – CARPENTERIA,PIANTA E SEZIONE

CODICE PROGETTO (PROGETTO / LIV. PROG. / N. PROG.)	NOME FILE	PROGR. ELAB.	REV.	SCALA:
L0718B E 1801	09.11_P00_TM03_STR_DI01_A CODICE ELAB. P00TM03STRDI01	09.11	A	1:500–1:100

REV.	DESCRIZIONE	DATA	REDATTO	VERIFICATO	APPROVATO
A	CONSEGNA LUGLIO 2018	07/2018	CODING	T. CONTI	M.MANCONE