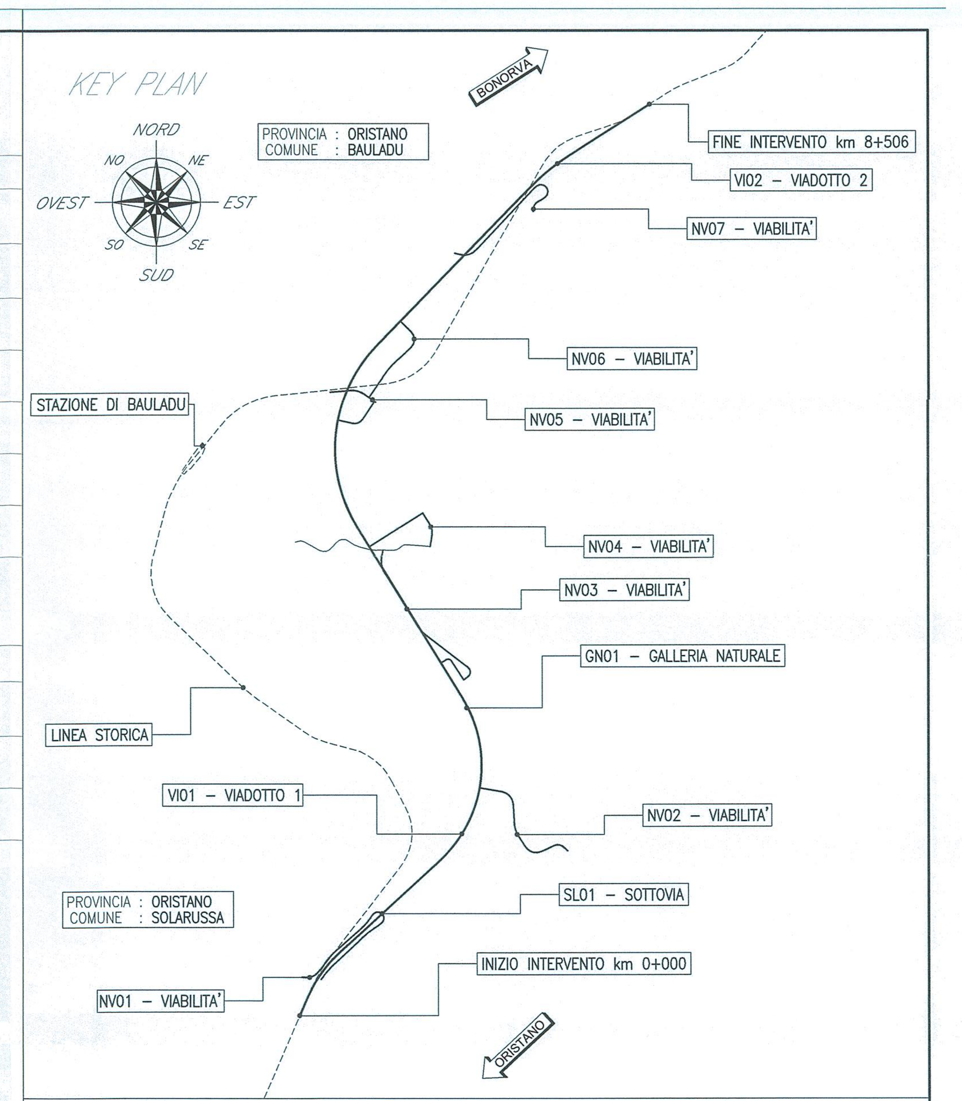

SEZIONE n.59
PROGRESSIVA 7+000.00
SCALA 1:200
Q.R. =160.00

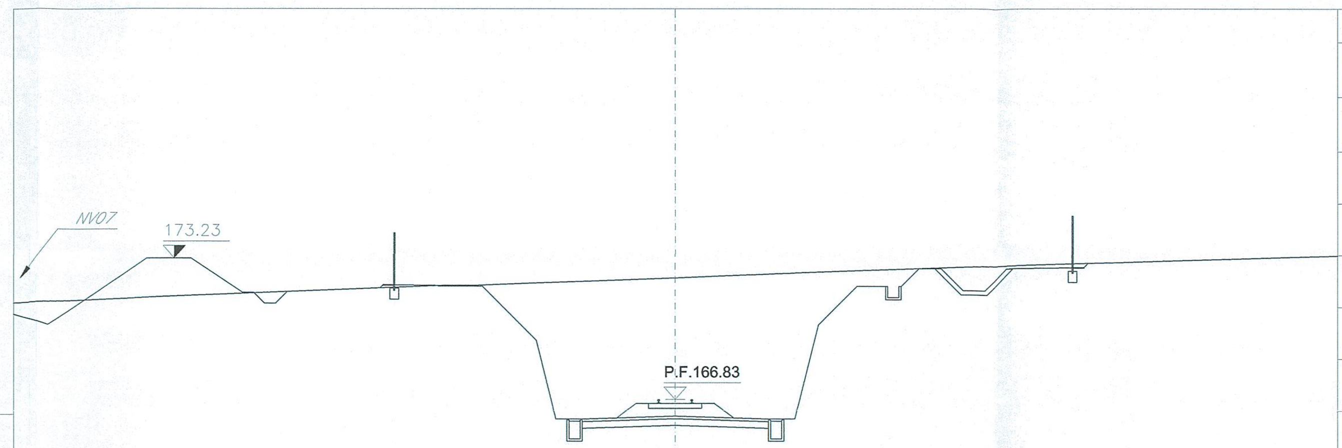

PROGRESSIVA TERRENO	-30.00, -10.08, -9.06, -5.49, -1.21, 1.62, 2.88, 4.54, 5.56, 8.07, 14.70, 30.00
DISTANZE PARZIALI TERRENO	19.61, 2.62, 4.28, 1.14, 1.62, 2.51, 6.63, 15.00
QUOTE TERRENO	-30.00, 172.00, 172.00, 172.13, 172.29, 172.34, 172.40, 172.45, 172.52, 172.56, 172.66, 172.69, 30.00
PROGRESSIVE PROGETTO	-8.90, -6.90, -5.40, -4.20, 4.20, 5.40, 6.90, 8.90, 10.09, 11.09, 11.94
QUOTE PROGETTO BALLAST	166.00, 166.65, 166.65, 166.65, 166.65, 166.00
QUOTE PROGETTO	166.83, 166.83, 166.83
DISTANZE PARZIALI PROGETTO	2.00, 1.50, 0.50, 0.70, 4.20, 4.20, 0.70, 0.50, 1.50, 2.00, 0.19, 0.79, 0.50, 0.50

Volume Totale Sez. Km 7+000.00	
Area di Scavo mq	86.17
Area di Riporto mq	0.00
Volume di Scavo mc	2273.16
Volume di Riporto mc	0.01
Volume Cumulato di Scavo mc	158745.62
Volume Cumulato di Riporto mc	151696.39
Volume Netto mc	7049.22

Scotico piano di posa Sez. Km 7+000.00	
Area di Scotico mq	0.00
Volume di Scotico mc	0.00
Volume Cumulato di Scotico mc	21308.03

SEZIONE n.60
PROGRESSIVA 7+050.00
SCALA 1:200
Q.R. =160.00

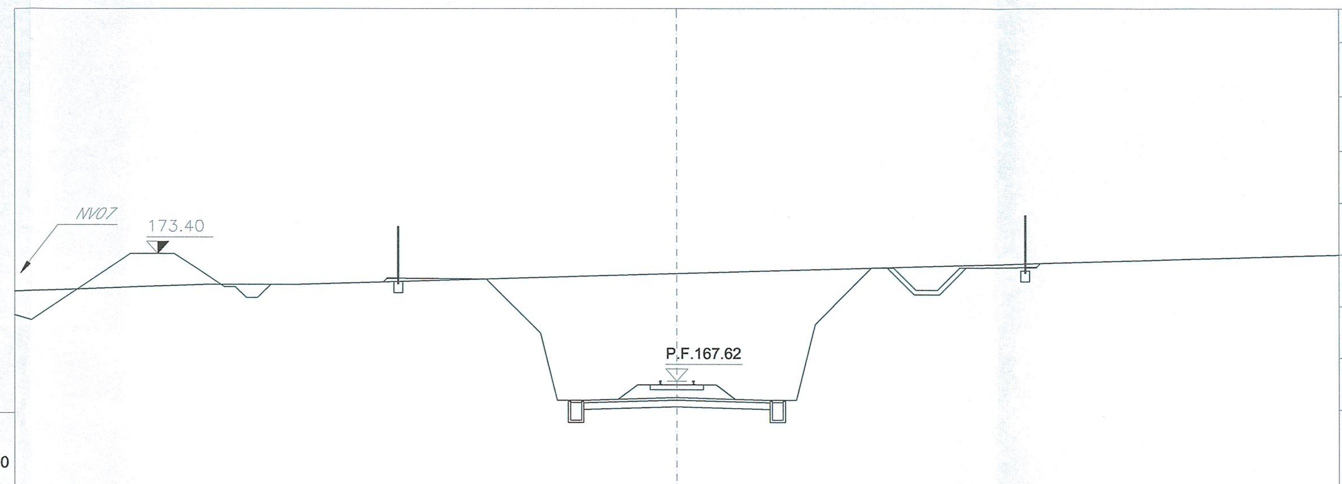

PROGRESSIVA TERRENO	-30.00, -21.04, -19.80, -18.58, -17.35, 14.48, 26.10, 30.00
DISTANZE PARZIALI TERRENO	8.66, 17.35, 14.48, 11.62, 3.90
QUOTE TERRENO	-30.00, 172.00, 172.00, 172.00, 172.00, 172.49, 172.90, 173.23, 30.00
PROGRESSIVE PROGETTO	-6.79, -5.40, -4.20, 4.20, 5.40, 6.88, 7.88, 8.88, 9.72
QUOTE PROGETTO BALLAST	166.80, 167.45, 167.45, 167.45, 167.45, 167.45, 166.80
QUOTE PROGETTO	167.62, 167.62, 167.62
DISTANZE PARZIALI PROGETTO	1.39, 0.50, 0.70, 4.20, 4.20, 0.70, 0.50, 1.48, 0.79, 0.50, 0.50

Volume Totale Sez. Km 7+050.00	
Area di Scavo mq	75.63
Area di Riporto mq	0.00
Volume di Scavo mc	1945.14
Volume di Riporto mc	0.09
Volume Cumulato di Scavo mc	162767.74
Volume Cumulato di Riporto mc	151696.58
Volume Netto mc	11071.16

Scotico piano di posa Sez. Km 7+050.00	
Area di Scotico mq	0.00
Volume di Scotico mc	0.00
Volume Cumulato di Scotico mc	21308.03

SEZIONE n.61
PROGRESSIVA 7+100.00
SCALA 1:200
Q.R. =160.00

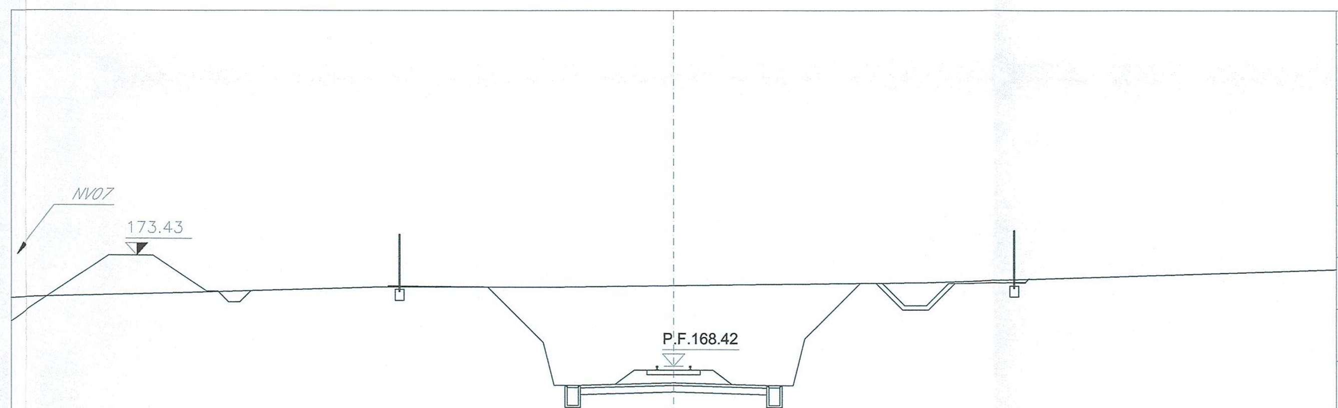

PROGRESSIVA TERRENO	-30.00, -13.23, -7.92, -6.31, -5.00, 3.94, 6.44, 9.33, 10.57, 23.62, 30.00
DISTANZE PARZIALI TERRENO	16.77, 5.31, 5.00, 3.48, 2.50, 2.42, 12.20, 6.38
QUOTE TERRENO	-30.00, 172.00, 172.00, 172.00, 172.00, 172.06, 172.12, 172.15, 172.18, 172.19, 172.58, 30.00
PROGRESSIVE PROGETTO	-6.51, -5.40, -4.20, 4.20, 5.40, 6.56, 7.55, 8.55, 9.30
QUOTE PROGETTO BALLAST	167.59, 168.25, 168.25, 168.25, 168.24, 167.59
QUOTE PROGETTO	168.42, 168.42, 168.42
DISTANZE PARZIALI PROGETTO	1.11, 0.50, 0.70, 4.20, 4.20, 0.70, 0.50, 1.15, 0.79, 0.50, 0.50

Volume Totale Sez. Km 7+100.00	
Area di Scavo mq	59.20
Area di Riporto mq	0.00
Volume di Scavo mc	1569.00
Volume di Riporto mc	0.00
Volume Cumulato di Scavo mc	166111.13
Volume Cumulato di Riporto mc	151696.58
Volume Netto mc	14414.56

Scotico piano di posa Sez. Km 7+100.00	
Area di Scotico mq	0.00
Volume di Scotico mc	0.00
Volume Cumulato di Scotico mc	21308.03

SEZIONE n.62
PROGRESSIVA 7+150.00
SCALA 1:200
Q.R. =160.00

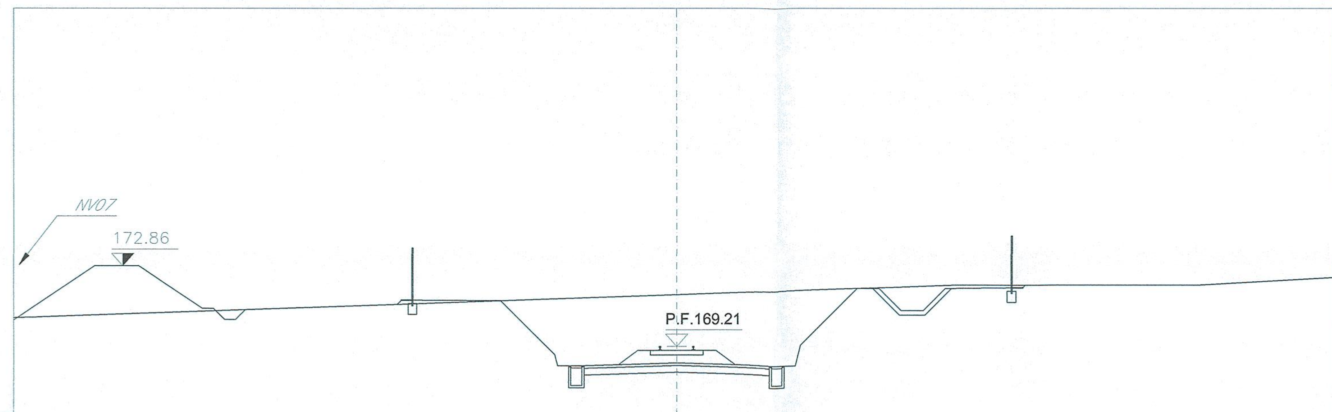

PROGRESSIVA TERRENO	-30.00, -28.86, 12.68, 14.46, 15.56, 16.58, 18.19, 19.34, 20.66, 22.85, 30.00
DISTANZE PARZIALI TERRENO	28.86, 12.68, 1.77, 2.19, 6.38
QUOTE TERRENO	-30.00, 170.55, 171.56, 172.00, 172.00, 172.00, 172.00, 172.00, 172.00, 172.00, 172.00, 172.35
PROGRESSIVE PROGETTO	-6.15, -5.40, -4.20, 4.20, 5.40, 7.05, 8.26, 9.12
QUOTE PROGETTO BALLAST	168.39, 169.04, 169.04, 169.04, 169.04, 169.04, 168.39
QUOTE PROGETTO	169.21, 169.21, 169.21
DISTANZE PARZIALI PROGETTO	0.75, 0.50, 0.70, 4.20, 4.20, 0.70, 0.50, 0.86, 0.79, 0.50, 0.50, 0.50

Volume Totale Sez. Km 7+150.00	
Area di Scavo mq	42.68
Area di Riporto mq	0.00
Volume di Scavo mc	1172.76
Volume di Riporto mc	0.00
Volume Cumulato di Scavo mc	168663.07
Volume Cumulato di Riporto mc	151696.58
Volume Netto mc	16966.50

Scotico piano di posa Sez. Km 7+150.00	
Area di Scotico mq	0.00
Volume di Scotico mc	0.00
Volume Cumulato di Scotico mc	21308.03

SEZIONE n.63
PROGRESSIVA 7+200.00
SCALA 1:200
Q.R. =160.00

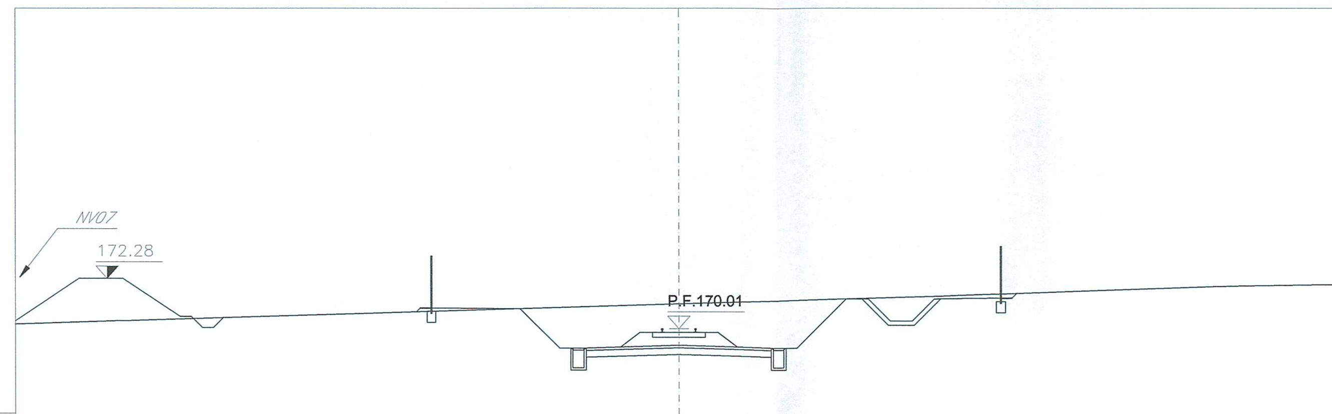

PROGRESSIVA TERRENO	-30.00, -24.80, -23.50, -1.39, 12.01, 24.30, 25.42, 28.87, 29.93, 30.00
DISTANZE PARZIALI TERRENO	4.62, 22.11, 1.39, 12.01, 11.92, 3.45
QUOTE TERRENO	-30.00, 170.38, 170.42, 171.09, 171.13, 171.49, 171.92, 171.94, 172.00, 172.00, 30.00
PROGRESSIVE PROGETTO	-5.85, -5.40, -4.20, 4.20, 5.40, 6.73, 7.94, 8.78
QUOTE PROGETTO BALLAST	169.18, 169.84, 169.84, 169.84, 169.84, 169.84, 169.18
QUOTE PROGETTO	170.01, 170.01, 170.01
DISTANZE PARZIALI PROGETTO	0.45, 0.50, 0.70, 4.20, 4.20, 0.70, 0.50, 0.54, 0.79, 0.50, 0.50, 0.50

Volume Totale Sez. Km 7+200.00	
Area di Scavo mq	27.88
Area di Riporto mq	0.00
Volume di Scavo mc	801.49
Volume di Riporto mc	0.00
Volume Cumulato di Scavo mc	170451.13
Volume Cumulato di Riporto mc	151696.58
Volume Netto mc	18754.56

Scotico piano di posa Sez. Km 7+200.00	
Area di Scotico mq	0.00
Volume di Scotico mc	0.00
Volume Cumulato di Scotico mc	21308.03

SEZIONE n.64
PROGRESSIVA 7+250.00
SCALA 1:200
Q.R. =160.00

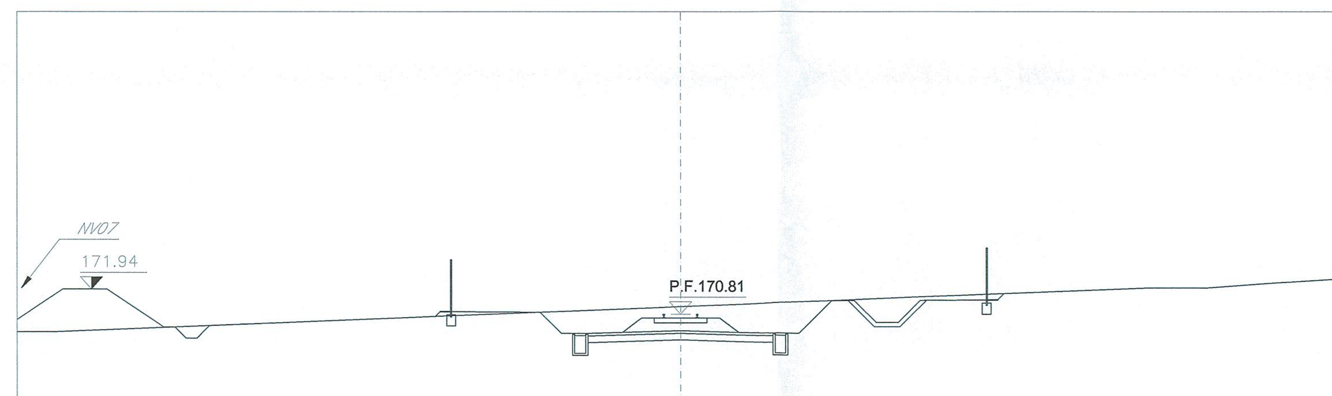

PROGRESSIVA TERRENO	-30.00, -28.38, -25.24, -11.70, -9.38, -6.82, -2.83, -1.30, 4.45, 5.98, 10.99, 14.45, 20.80, 21.80, 22.85, 23.88, 27.01, 30.00
DISTANZE PARZIALI TERRENO	1.05, 2.72, 13.54, 2.32, 2.56, 3.99, 1.30, 3.95, 1.53, 4.45, 3.46, 5.91, 1.05, 3.12, 2.34
QUOTE TERRENO	-30.00, 170.00, 170.13, 170.67, 170.77, 170.87, 171.03, 171.09, 171.15, 171.33, 171.39, 171.59, 171.73, 171.98, 172.00, 172.00, 172.00, 172.22, 172.40
PROGRESSIVE PROGETTO	-5.66, -5.40, -4.20, 4.20, 5.40, 6.55, 7.76, 8.66
QUOTE PROGETTO BALLAST	169.98, 170.63, 170.63, 170.63, 170.63, 170.63, 169.98
QUOTE PROGETTO	170.81, 170.81, 170.81
DISTANZE PARZIALI PROGETTO	0.25, 0.50, 0.70, 4.20, 4.20, 0.70, 0.50, 0.36, 0.79, 0.50, 0.50, 0.50

Volume Totale Sez. Km 7+250.00	
Area di Scavo mq	18.88
Area di Riporto mq	0.00
Volume di Scavo mc	506.56
Volume di Riporto mc	0.04
Volume Cumulato di Scavo mc	171576.74
Volume Cumulato di Riporto mc	151696.66
Volume Netto mc	19880.08

Scotico piano di posa Sez. Km 7+250.00	
Area di Scotico mq	0.00
Volume di Scotico mc	0.00
Volume Cumulato di Scotico mc	21308.03

COMMITTENTE:

RFI RETE FERROVIARIA ITALIANA
GRUPPO FERROVIE DELLO STATO ITALIANE

PROGETTAZIONE:

ITALFERR
GRUPPO FERROVIE DELLO STATO ITALIANE

DIREZIONE TECNICA
U.O. COORDINAMENTO NO CAPTIVE E INGEGNERIA DI SISTEMA

PROGETTO DEFINITIVO

VELOCIZZAZIONE LINEA SAN GAVINO - SASSARI - OLBIA
VARIANTE DI BAULADU

INFRASTRUTTURA FERROVIARIA
Sezioni trasversali - Tavola 9 di 13

SCALA: 1:200

COMMESSA	LOTTO	FASE	ENTE	TIPO DOC.	OPERA/DISCIPLINA	PROGR.	REV.
RR0H	01	D	13	W9	IF0001	009	A

Revis.	Descrizione	Redatto	Data	Verificato	Data	Approvato	Data	Autorizzato Data
A	Emissione esecutiva	F. Bianchi	15 Marzo 2018	P. Di gennaro	15 Marzo 2018	T. Paoletti	15 Marzo 2018	G. Ingrosso 15 Marzo 2018

ITALFERR S.p.A. COORDINAMENTO DI SISTEMA Dott. Ing. GIULIANA INGROSSO Ordine degli Ingegneri di ROMA N. 20502

File: RR0H01D13W9IF0001009A.dwg

n.Elab.: 145