SEZIONE LONGITUDINALE
SCALA 1:100

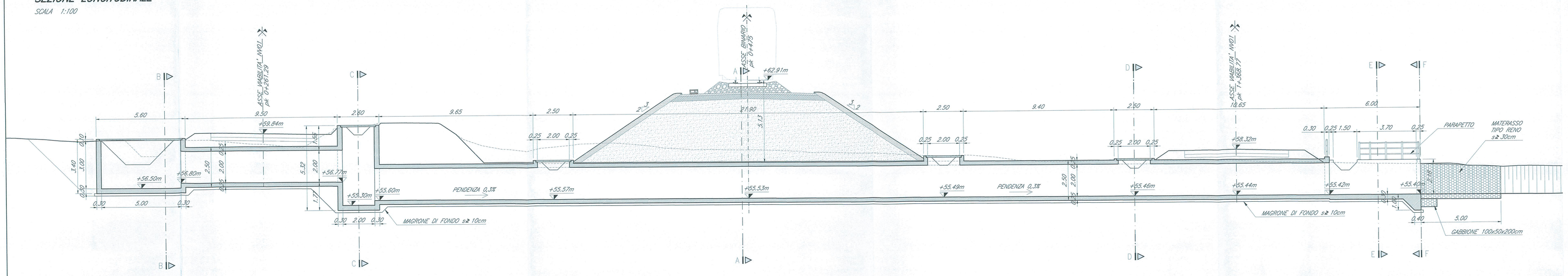

DETTAGLIO 1
SCALA 1:10

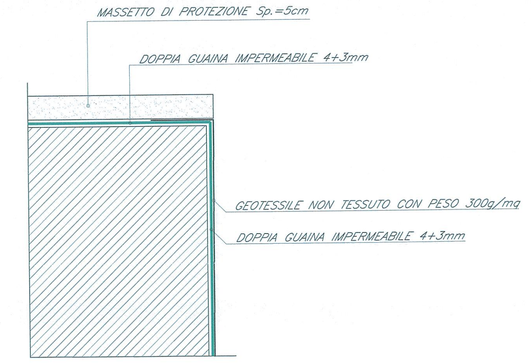

PIANTA ALLO SPICCATO
SCALA 1:100

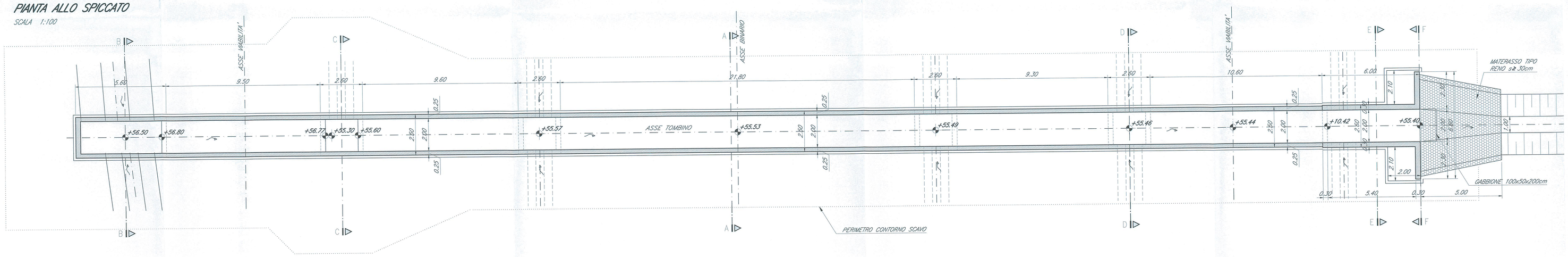

VISTA DALL'ALTO
SCALA 1:100

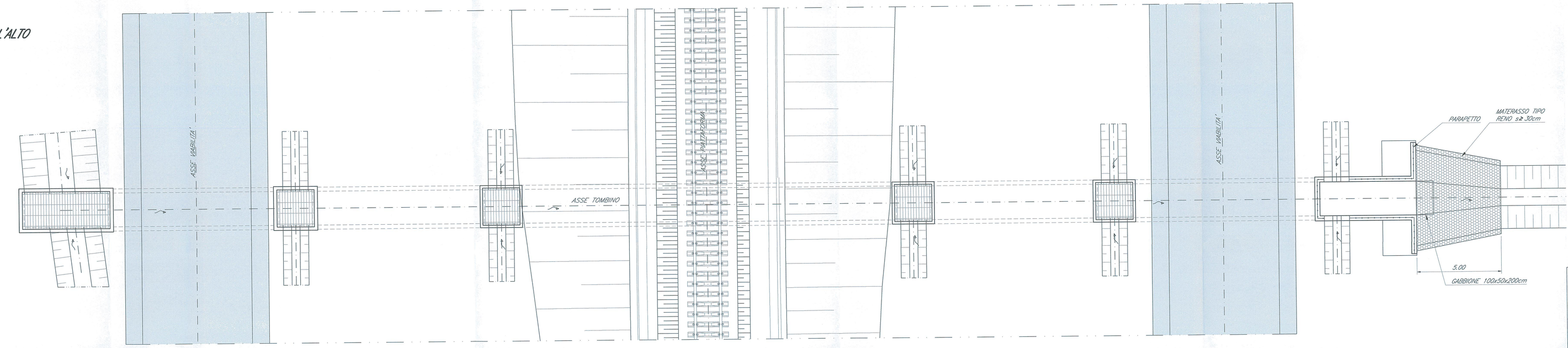

NOTE:
1) Per la tabella materiali e note generali fare riferimento al documento "RR0H01D13TTOC0000001A – Tabella Materiali e Note generali".

2) Il ritombamento degli scavi andrà eseguito con terre provenienti dagli scavi o da cave di prestito secondo le indicazioni dal Capitolato di Costruzione delle opere civili.

SEZIONE A-A
SCALA 1:50

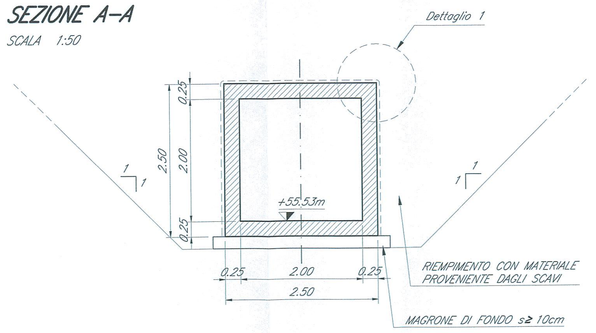

SEZIONE B-B
SCALA 1:50

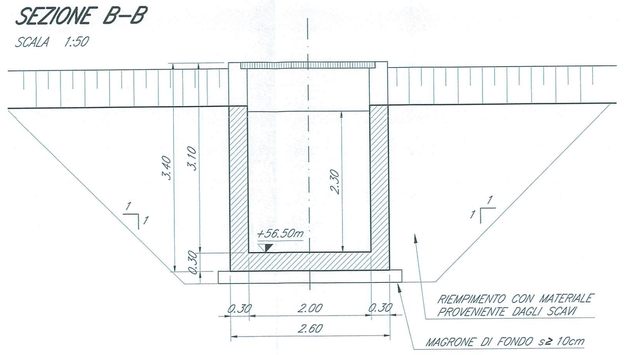

SEZIONE C-C
SCALA 1:50

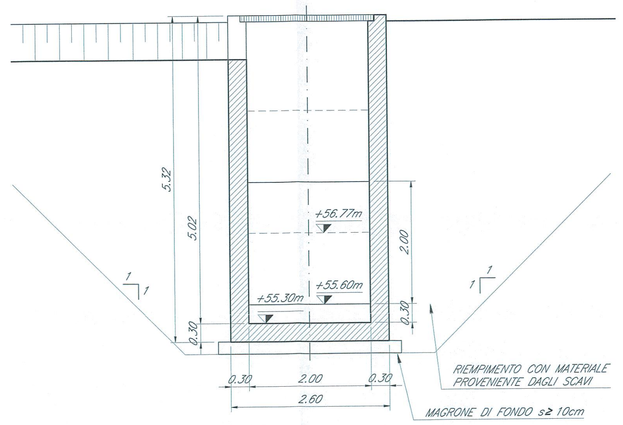

SEZIONE D-D
SCALA 1:50

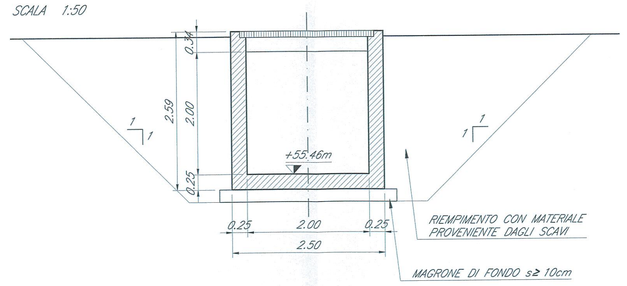

SEZIONE E-E
SCALA 1:50

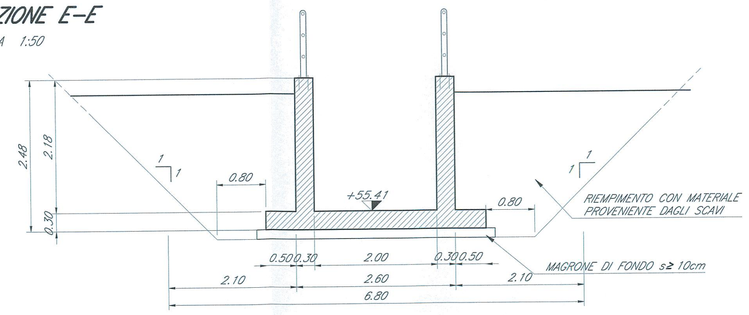

SEZIONE F-F
SCALA 1:50

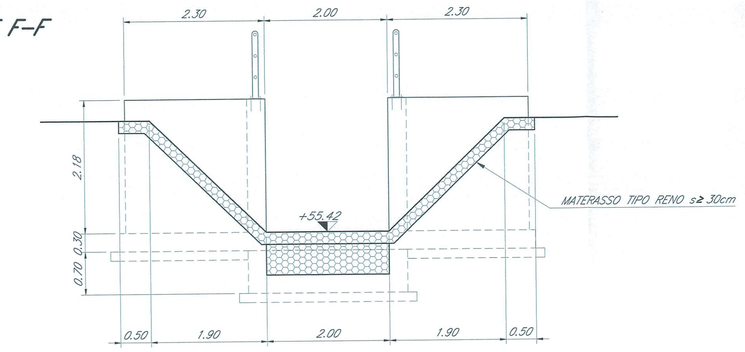

COMMITTENTE:

RFI RETE FERROVIARIA ITALIANA
GRUPPO FERROVIE DELLO STATO ITALIANE

PROGETTAZIONE:

ITALFERR
GRUPPO FERROVIE DELLO STATO ITALIANE

DIREZIONE TECNICA
U.O. COORDINAMENTO NO CAPTIVE E INGEGNERIA DI SISTEMA

PROGETTO DEFINITIVO

VELOCIZZAZIONE LINEA SAN GAVINO - SASSARI - OLBIA
VARIANTE DI BAULADU

INTERFERENZE IDRAULICHE
IN01 - Pianta, profilo e sezioni di carpenteria e scavi

SCALA: VARIE

COMMESSA	LOTTO	FASE	ENTE	TIPO DOC.	OPERA/DISCIPLINA	PROGR.	REV.
RR0H	01	D	13	PZ	IN0100	001	A

Revis.	Descrizione	Redatto	Data	Verificato	Data	Approvato	Data	Autorizzato Data
A	Emissione esecutiva	F. Bianchi	15 Marzo 2018	M. Villani	15 Marzo 2018	T. Paolini	15 Marzo 2018	L. Bonetti 15 Marzo 2018

File: RR0H01D13PZIN0100001A.dwg

n.Elab.: 3-8