SEZIONE LONGITUDINALE
SCALA 1:100

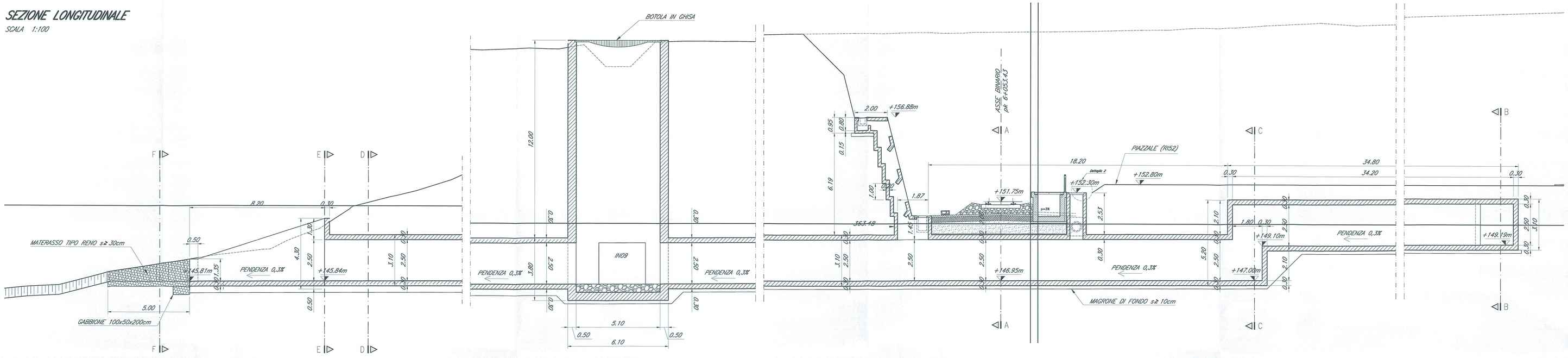

DETTAGLIO 1
SCALA 1:10

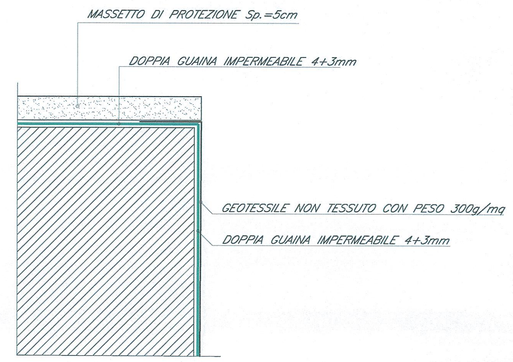

DETTAGLIO 2
SCALA 1:20

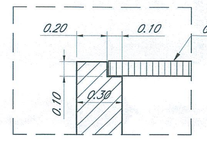

PIANTA ALLO SPICCATO
SCALA 1:100

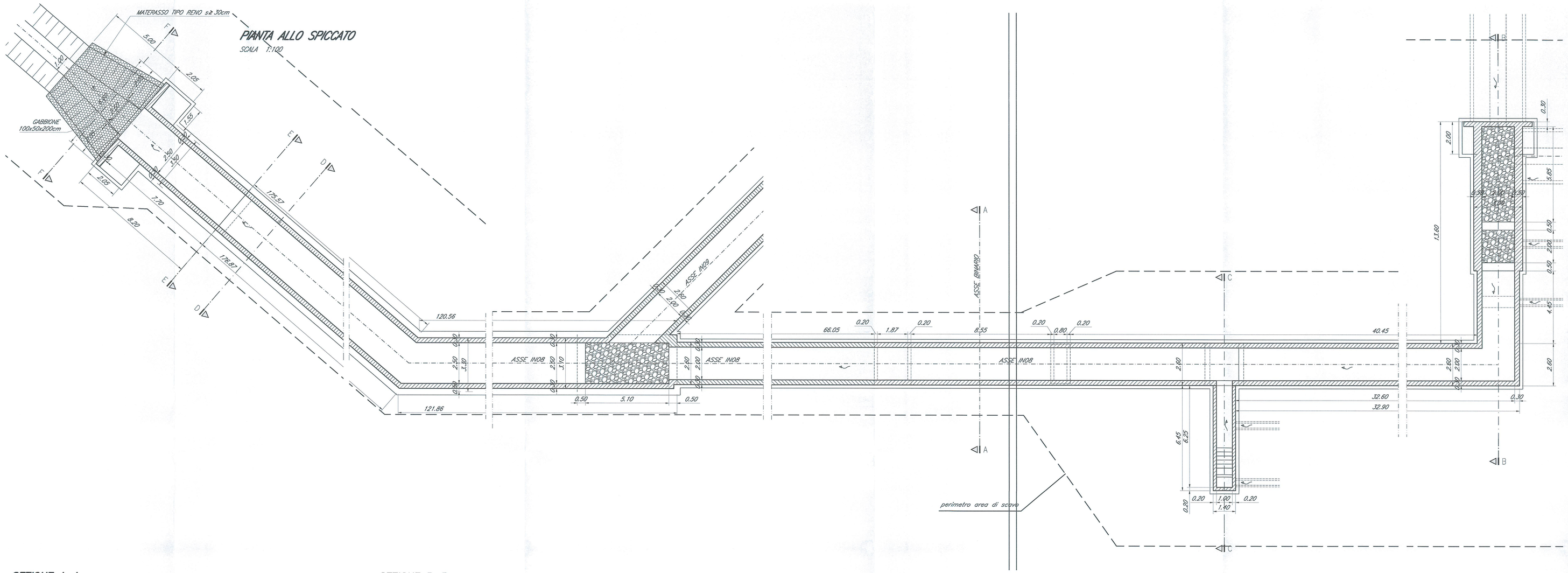

NOTE:
1) Per la tabella materiali e note generali fare riferimento al documento "RR0H01D13TT0C00000001A – Tabella Materiali e Note generali".

2) Il ritombamento degli scavi andrà eseguito con terre provenienti dagli scavi o da cave di prestito secondo le indicazioni del Capitolato di Costruzione delle opere civili.

SEZIONE A–A
SCALA 1:50

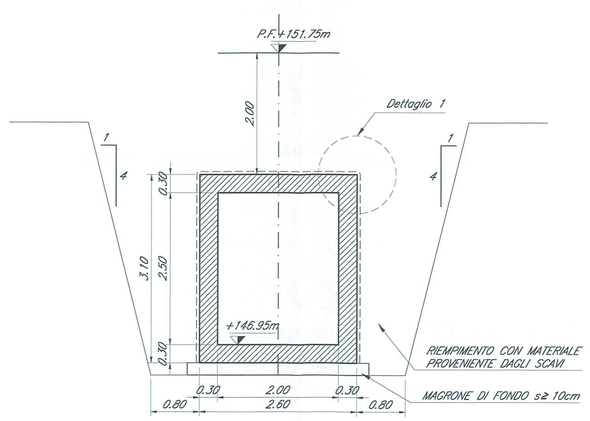

SEZIONE B–B
SCALA 1:100

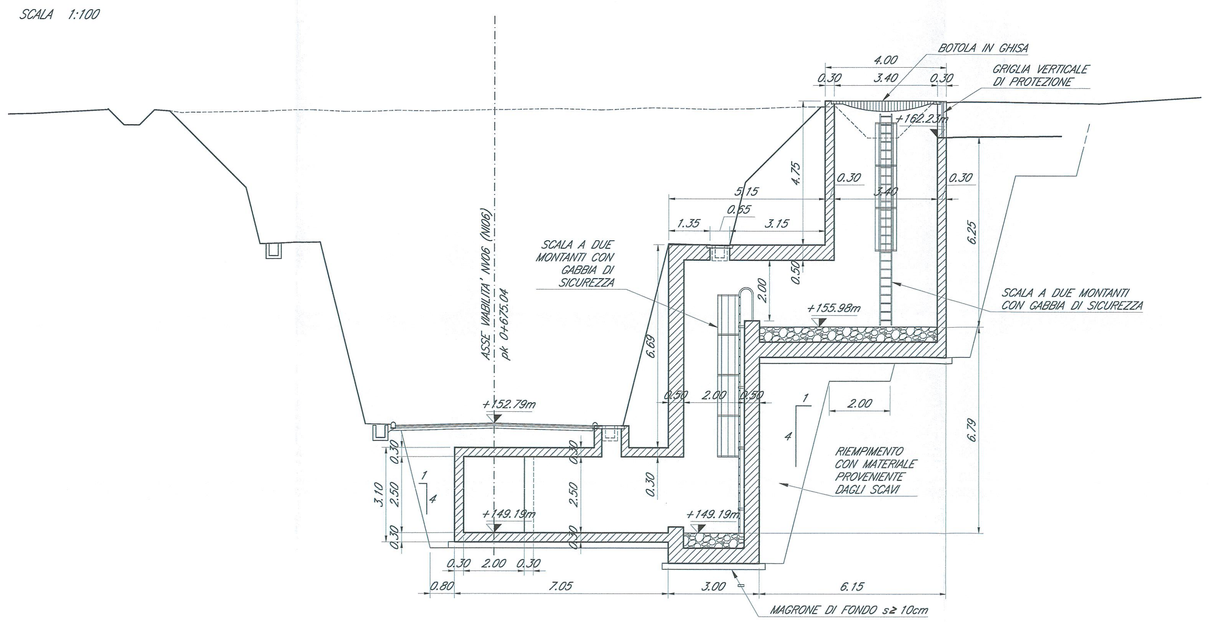

SEZIONE F–F
SCALA 1:50

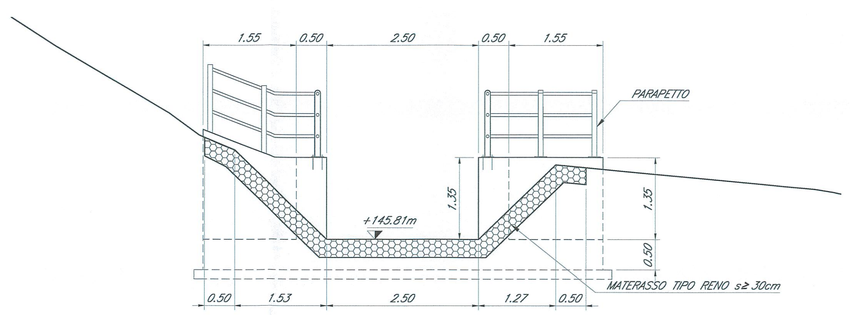

COMMITTENTE:

RFI RETE FERROVIARIA ITALIANA
GRUPPO FERROVIE DELLO STATO ITALIANE

PROGETTAZIONE:

ITALFERR
GRUPPO FERROVIE DELLO STATO ITALIANE

DIREZIONE TECNICA
U.O. COORDINAMENTO NO CAPTIVE E INGEGNERIA DI SISTEMA

PROGETTO DEFINITIVO

VELOCIZZAZIONE LINEA SAN GAVINO - SASSARI - OLBIA
VARIANTE DI BAULADU

INTERFERENZE IDRAULICHE
IN08 - Pianta, profilo e sezioni di carpenteria e scavi - Tav. 2 di 2

SCALA: VARIE

COMMESSA	LOTTO	FASE	ENTE	TIPO DOC.	OPERA/DISCIPLINA	PROGR.	REV.
RR0H	01	D	13	PZ	IN0800	002	A

Revis.	Descrizione	Redatto	Data	Verificato	Data	Approvato	Data	Autorizzato Data
A	Emissione esecutiva	F. Bianchi	15 Marzo 2018	M. Villani	15 Marzo 2018	T. Paoloni	15 Marzo 2018	M. Bernardo 19 Marzo 2018

File: RR0H01D13PZIN0800002A.dwg n.Elab.: 342