CONDOTTI DI VENTILAZIONE – SEZIONE TIPO A2

PRINCIPALI FASI ESECUTIVE

FASE 1: POSA IN OPERA DI DRENAGGIO IN AVANZAMENTO (EVENTUALE)

FASE 2: SCAVO A PIENA SEZIONE DEL SINGOLO SIFONDO

FASE 3: INTERVENTO RADIALE AL CONTORNO CON POSA IN OPERA DI BULLONI IN ACCIAIO

FASE 4: RIVESTIMENTO PROVVISORIO AL CONTORNO CON CENTINE METALLICHE E SPRITZ-BETON

FASE 5: RIPETIZIONE DELLE FASI "2", "3" E "4" FINO AL GETTO DI ARCO ROVESCIO E MURETTE

FASE 6: GETTO DI ARCO ROVESCIO E MURETTE

FASE 7: POSA IN OPERA DI IMPERMEABILIZZAZIONE

FASE 8: GETTO CALOTTA

SEZIONE A-A

SCALA 1:50

SEZIONE TRASVERSALE
SCAVI E CONSOLIDAMENTI

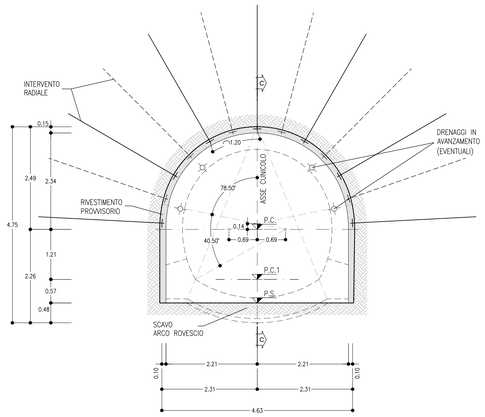

SEZIONE B-B

SCALA 1:50

SEZIONE TRASVERSALE
CARPENTERIA

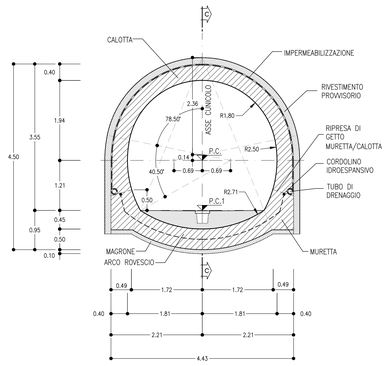

VOLUME DI SCAVO

SCALA 1:50

SEZIONE TIPO A2
Condotti di ventilazione

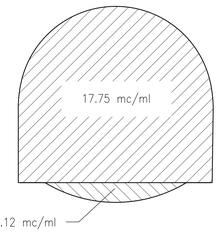

SEZIONE C-C

SCALA 1:50

PROFILO LONGITUDINALE

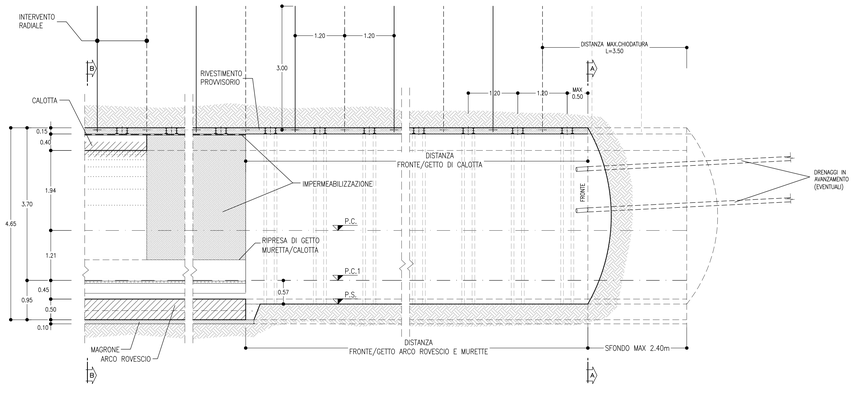

NOTE

- PER LE CARATTERISTICHE DEI MATERIALI E NOTE DI CARATTERE GENERALE SI RIMANDA ALL'ELABORATO SPECIFICO RROH04D07SPGN0000001A
- EVENTUALI DIFFERENZE TRA LE MISURE DI QUOTE TOTALI E LA SOMMATORIA DELLE MISURE DI QUOTE PARZIALI SONO DOVUTE AD ARROTONDAMENTI AUTOMATICI
- PER LE TRATTE DI APPLICAZIONE DELLE SEZIONI TIPO SI RIMANDA AGLI ELABORATI DI PROFILO GEOTECNICO

LEGENDA

P.C.= PIANO DEI CENTRI

P.S.= PIANO DI SCAVO

P.C.1= PIANO DI CALPESTIO

TABELLA RIASSUNTIVA – USCITA DI EMERGENZA PEDONALE – SEZIONE TIPO A2

SPRITZ-BETON FIBRORINFORZATO AL FRONTE	SFONDI –	
	FINE CAMPO –	
INTERVENTO RADIALE (*)	N° 6/7 ±20% BULLONI ø24 (O TIPO SWELLEX) AD ANCORAGGIO CONTINUO DISPOSTI IN RAGGIERE ALTERNATE, L=3.0m PASSO LONG.=1.2m PASSO TRASV.=1.2m	
RIVESTIMENTO PROVVISORIO	CENTINE METALLICHE	2IPN 140 p=1.20m ±20%
	SPRITZ-BETON FIBRORINFORZATO AL CONTORNO	Sp=0.15m
DRENAGGI IN AVANZAMENTO (EVENTUALI)	N° 4(2+2) TUBI MICROFESSURATI IN PVC L=30m (SOVRAPP. MIN. 10m)	
RIVESTIMENTO DEFINITIVO	ARCO ROVESCIO E MURETTE Sp=0.50m, IN CLS NON ARMATO	
	CALOTTA Sp=0.40m, IN CLS NON ARMATO	

(*) LA VARIABILITA' INDICATA E' RELATIVA ALL'INCIDENZA DEL CONSOLIDAMENTO (N° INTERVENTI E LUNGHEZZA)

TABELLA DELLE DISTANZE(*)– USCITA DI EMERGENZA PEDONALE – SEZIONE TIPO A2

CAMPO D'AVANZAMENTO	–
FRONTE/GETTO ARCO ROVESCIO E MURETTE (**)	MAX 3ø
FRONTE/GETTO DI CALOTTA (**)	MAX 3ø

(*) LE DISTANZE SONO VALUTATE IN FUNZIONE DI ø DIAMETRO EQUIVALENTE DELLA SEZIONE TRASVERSALE

(**) LE DISTANZE INDICATE POTRANNO ESSERE RIDEFINITE IN FUNZIONE DEL COMPORTAMENTO DEFORMATIVO DEL CAVO RISCONTRATO IN CORSO D'OPERA

COMMITTENTE:

RFI RETE FERROVIARIA ITALIANA
GRUPPO FERROVIE DELLO STATO ITALIANE

PROGETTAZIONE:

ITALFERR
GRUPPO FERROVIE DELLO STATO ITALIANE

U.O. GALLERIE

PROGETTO DEFINITIVO

VELOCIZZAZIONE LINEA SAN GAVINO - SASSARI - OLBIA
VARIANTE DI BONORVA - TORRALBA

ELABORATI GENERALI
Uscita di emergenza pedonale - Sezione tipo A2 - Scavo, consolidamenti e carpenteria

SCALA : 1:50

COMMESSA	LOTTO	FASE	ENTE	TIPO DOC.	OPERA/DISCIPLINA	PROGR.	REV.
RROH	04	D	07	BB	GN0000	005	A

Revis.	Descrizione	Redatto	Data	Verificato	Data	Approvato	Data	Autorizzato Data
A	Emissione esecutiva	E.Fragalà	Marzo 2018	H.Mohamed Dahir	Marzo 2018	T.Paolieri	Marzo 2018	A.Sarno 29/06/2018

ITALFERR S.p.A. U.O. GALLERIE Dott. Ing. Alessandro Sarno Ordine degli Ingegneri di Roma n° 12616

n.Elab.: 408

EDITORE DI RIFERIMENTO: ARCHITECTURE & ENGINEERING SOLUTIONS - www.ae-solutions.it