SEZIONE A-A
SCALA 1:50

NICCHIA TECNOLOGICA TIPO A
VISTA DALLA GALLERIA CORRENTE

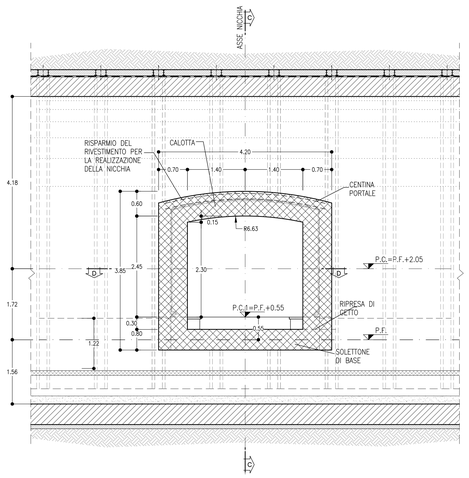

SEZIONE B-B
SCALA 1:50

NICCHIA TECNOLOGICA TIPO A
SEZIONE TRASVERSALE
CARPENTERIA

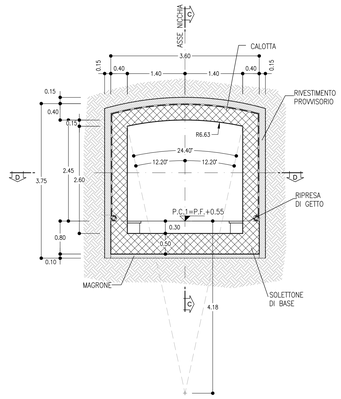

SEZIONE C-C
SCALA 1:50

NICCHIA TECNOLOGICA TIPO A
SEZIONE LONGITUDINALE

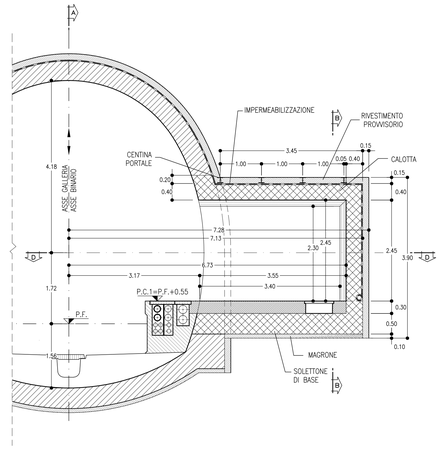

NICCHIE TIPO A
PRINCIPALI FASI ESECUTIVE

FASE 1: SCAVO DI AVANZAMENTO DELLA GALLERIA E POSA IN OPERA DEL RIVESTIMENTO DI PRIMA FASE. POSIZIONAMENTO IMPERMEABILIZZAZIONE IN ARCO ROVESCIO E MURETTE. GETTO DI ARCO ROVESCIO E MURETTE LASCIANDO I RISPARMI PER LA SUCCESSIVA REALIZZAZIONE DELLE NICCHIE.

FASE 2: GETTO DEL RIVESTIMENTO DEFINITIVO DI CALOTTA (PREVIA MESSA IN OPERA DELL'IMPERMEABILIZZAZIONE) LASCIANDO I RISPARMI PER LA SUCCESSIVA REALIZZAZIONE DELLE NICCHIE.

FASE 3: TAGLIO DELLE CENTINE DEL RIVESTIMENTO DEFINITIVO DI PRIMA FASE DELLA GALLERIA CON PROFILO PROSSIMO A QUELLO DELLE NICCHIE. IMMEDIATO POSIZIONAMENTO DELLA CENTINA DI PORTALE DELLA NICCHIA. COLLEGAMENTO DELLE CENTINE TAGLIATE A QUELLE DI PORTALE DELLA NICCHIA MEDIANTE OPPORTUNI ELEMENTI METALLICI DI COLLEGAMENTO ATTI A VINCOLARLE RIGIDAMENTE.
SCAVO DELLE NICCHE E POSA IN OPERA DEL RIVESTIMENTO DI PRIMA FASE COSTITUITO DA CENTINE METALLICHE E SPRITZ-BETON.

FASE 4: POSA IN OPERA DELL'IMPERMEABILIZZAZIONE DELLA NICCHIA CHE DOVRA' ESSERE SALDATO A REGOLA D'ARTE ALL'IMPERMEABILIZZAZIONE DI CALOTTA, ARCO ROVESCIO E MURETTE GIA' POSTA IN OPERA

FASE 5: GETTO DEL SOLETTONE DI BASE DELLA NICCHIA E CONTESTUALE GETTO DEFINITIVO DELLA STESSA CON COMPLETAMENTO DI GETTO DELLA CALOTTA DELLA GALLERIA DI LINEA.

NOTE

- PER LE CARATTERISTICHE DEI MATERIALI E NOTE DI CARATTERE GENERALE SI RIMANDA ALL'ELABORATO SPECIFICO RROH04D07SPGN0000001A
- EVENTUALI DIFFERENZE TRA LE MISURE DI QUOTE TOTALI E LA SOMMATORIA DELLE MISURE DI QUOTE PARZIALI SONO DOVUTE AD ARROTONDAMENTI AUTOMATICI
- PER LE TRATTE DI APPLICAZIONE DELLE SEZIONI TIPO SI RIMANDA AGLI ELABORATI DI PROFILO GEOTECNICO

VOLUME DI SCAVO
SCALA 1:50

NICCHIA TECNOLOGICA TIPO A

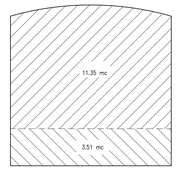

TABELLA RIASSUNTIVA – NICCHIA TECNOLOGICA TIPO A

SPRITZ-BETON FIBRORINFORZATO AL FRONTE	SFONDI –	
	FINE SCAVO 0.15m	
RIVESTIMENTO PROVVISORIO	CENTINE METALLICHE	2HEA 140 p=1m ±20%
	SPRITZ-BETON FIBRORINFORZATO AL CONTORNO	Sp=0.15m
RIVESTIMENTO DEFINITIVO	SOLETTONE DI BASE Sp=0.50m, IN CLS ARMATO (INCIDENZA 50Kg/mc)	
	CALOTTA Sp=0.40m, IN CLS ARMATO (INCIDENZA 30Kg/mc)	
	TAMPONE DI CHIUSURA Sp=0.40m, IN CLS ARMATO (INCIDENZA 30Kg/mc)	

SEZIONE B-B
SCALA 1:50

NICCHIA TECNOLOGICA TIPO A
SEZIONE TRASVERSALE
SCAVI E CONSOLIDAMENTI

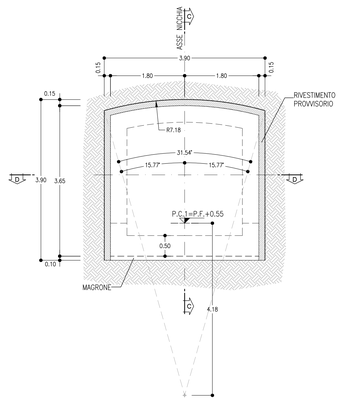

SEZIONE D-D
SCALA 1:50

NICCHIA TECNOLOGICA TIPO A
PIANTA

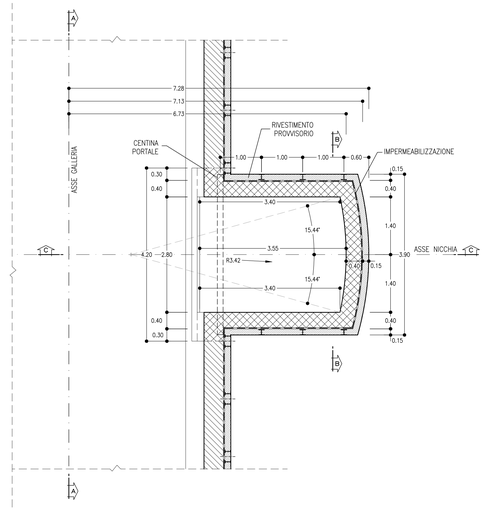

LEGENDA

P.C.=	PIANO DEI CENTRI
P.F.=	PIANO DEL FERRO
P.S.=	PIANO DI SCAVO
P.C.1=	PIANO CALPESTIO

COMMITTENTE:

RFI RETE FERROVIARIA ITALIANA
GRUPPO FERROVIE DELLO STATO ITALIANE

PROGETTAZIONE:

ITALFERR
GRUPPO FERROVIE DELLO STATO ITALIANE

U.O. GALLERIE

PROGETTO DEFINITIVO

VELOCIZZAZIONE LINEA SAN GAVINO - SASSARI - OLBIA
VARIANTE DI BONORVA - TORRALBA

ELABORATI GENERALI
Nicchie tecnologiche - Scavo, consolidamenti e carpenteria

SCALA : 1:50

COMMESSA	LOTTO	FASE	ENTE	TIPO DOC.	OPERA/DISCIPLINA	PROGR.	REV.
RROH	04	D	07	BB	GN0000	008	A

Revis.	Descrizione	Redatto	Data	Verificato	Data	Approvato	Data	Autorizzato Data
A	Emissione esecutiva	E.Fugelli	Marzo 2018	M.Mohamed Zaki	Marzo 2018	T.Paolieri	Marzo 2018	A.Tomei

n.Elab.: 411

FATTORE DI PLOTTAGGIO LAYOUT: 1 unità layout = 1 mm su carta