SEZIONE D-D
SCALA 1:50

PROFILO LONGITUDINALE

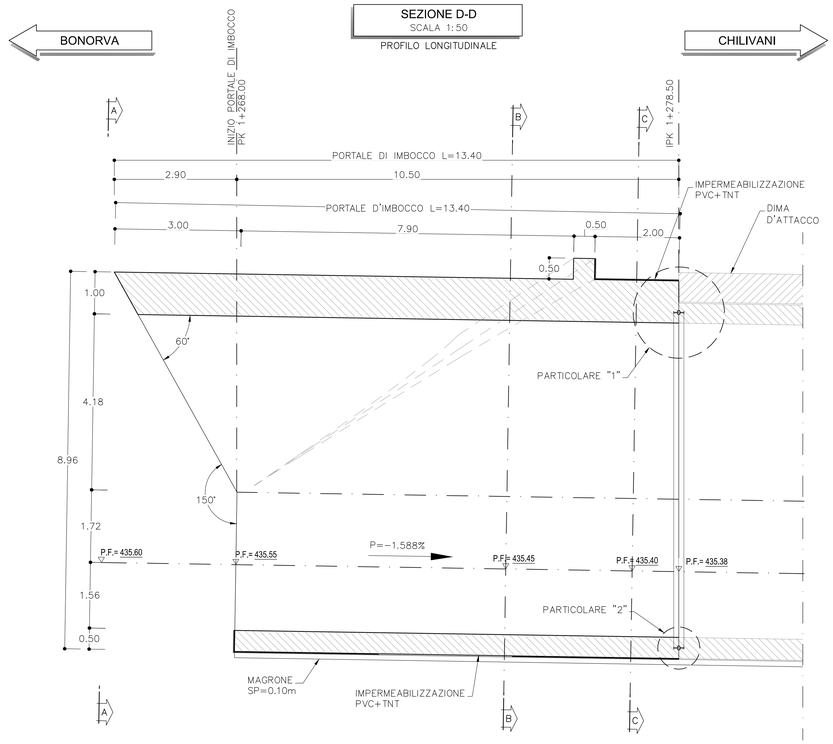

SEZIONE A-A
SCALA 1:50

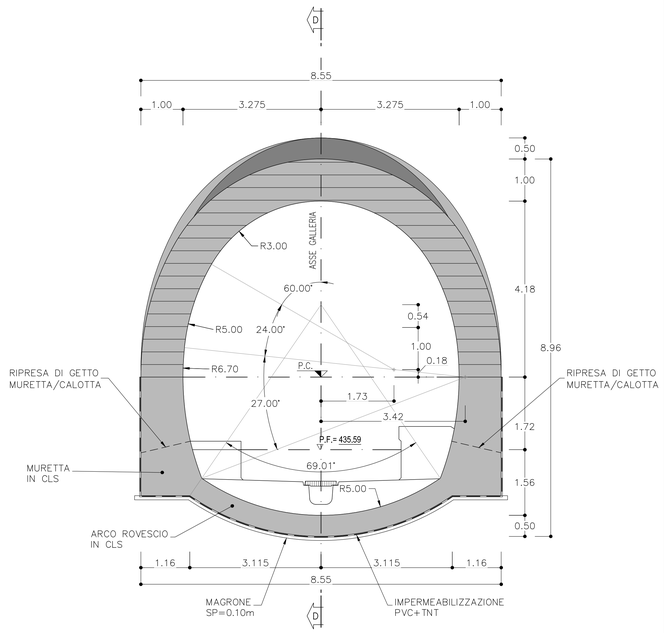

PARTICOLARE "1"
SCALA 1:10

GIUNTO WATER-STOP

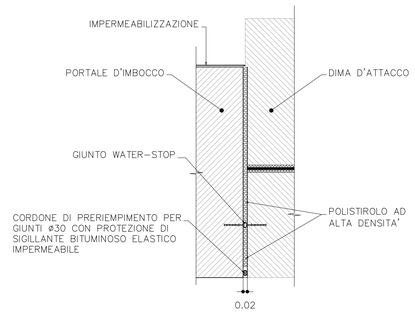

PARTICOLARE "2"
SCALA 1:10

GIUNTO WATER-STOP

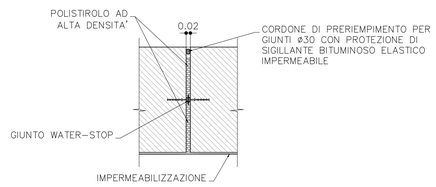

NOTE

- PER LE CARATTERISTICHE DEI MATERIALI E NOTE DI CARATTERE GENERALE SI RIMANDA ALL'ELABORATO SPECIFICO RR0H04D07SPGN0000001A
- EVENTUALI DIFFERENZE TRA LE MISURE DI QUOTE TOTALI E LA SOMMATORIA DELLE MISURE DI QUOTE PARZIALI SONO DOVUTE AD ARROTONDAMENTI AUTOMATICI

LEGENDA

P.S.= PIANO DI SCAVO

P.F.= PIANO DEL FERRO

P.C.= PIANO DEI CENTRI

INCIDENZA ARMATURE

– ARCO ROVESCIO E MURETTE	70 kg/mc
– CALOTTA E PIEDRITTI	60 kg/mc

KEY PLAN
SCALA 1:50000

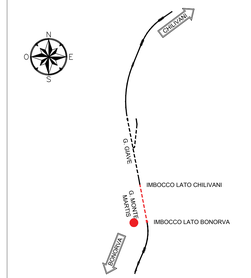

SEZIONE B-B
SCALA 1:50

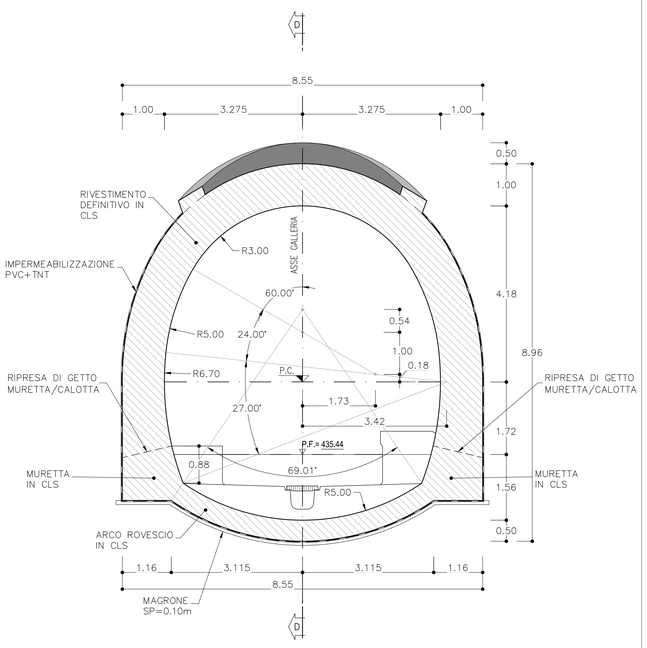

SEZIONE C-C
SCALA 1:50

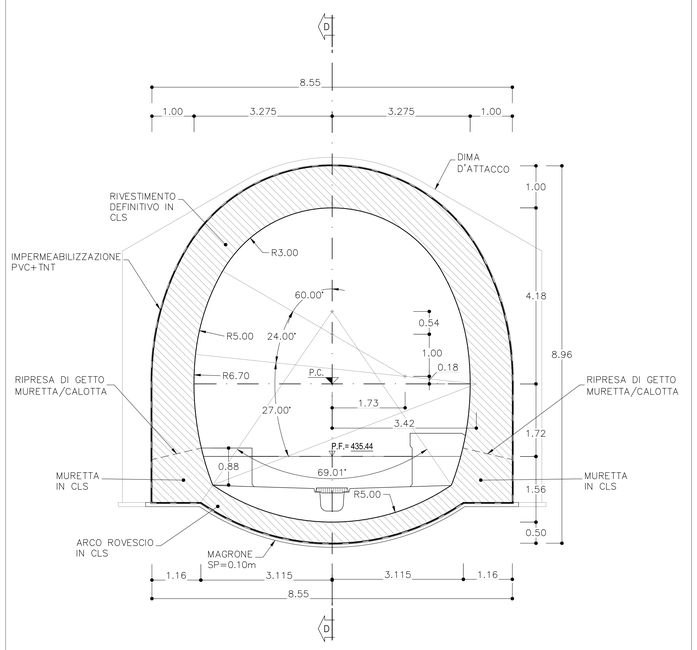

VISTA TRIDIMENSIONALE
SCALA 1:50

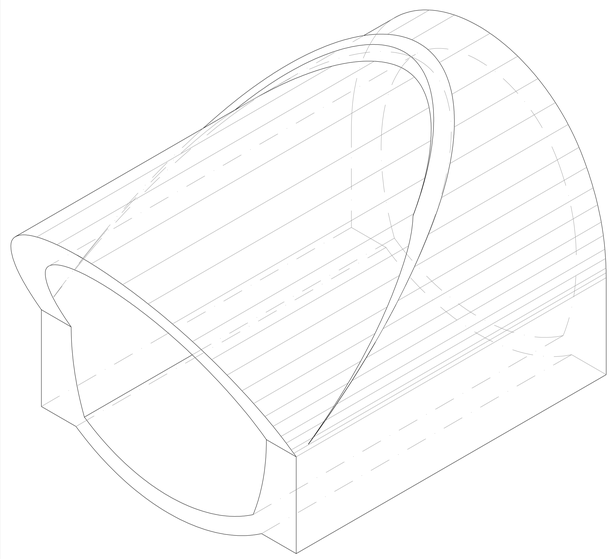

RFI RETE FERROVIARIA ITALIANA
GRUPPO FERROVIE DELLO STATO ITALIANE

PROGETTAZIONE:

ITALFERR
GRUPPO FERROVIE DELLO STATO ITALIANE

U.O. GALLERIE

PROGETTO DEFINITIVO

VELOCIZZAZIONE LINEA SAN GAVINO - SASSARI - OLBIA

VARIANTE DI BONORVA – TORRALBA

GALLERIA MONTE MARTIS - IMBOCCO LATO BONORVA

Portale d'imbocco - Carpenteria

SCALA : 1:50

COMMESSA	LOTTO	FASE	ENTE	TIPO DOC.	OPERA/DISCIPLINA	PROGR.	REV.
RR0H	04	D	07	BB	GA0100	002	A

Revis.	Descrizione	Redatto	Data	Verificato	Data	Approvato	Data	Autorizzato Data
A	Emissione esecutiva	E.Fogli	Marzo 2018	H.Mohamed	Marzo 2018	T.Paolanti	Marzo 2018	A.Sacchi

ITALFERR S.p.A. Ing. Alessandro SACCHI Ordine degli Ingegneri della Provincia di Roma n° 19284

n.Elab.: 424

FATTORE DI PLOTTAGGIO LAYOUT: 1 unità Layout = 1 mm su carta