PIANTA INNESTO
SCALA 1:50
SEZIONE A–A

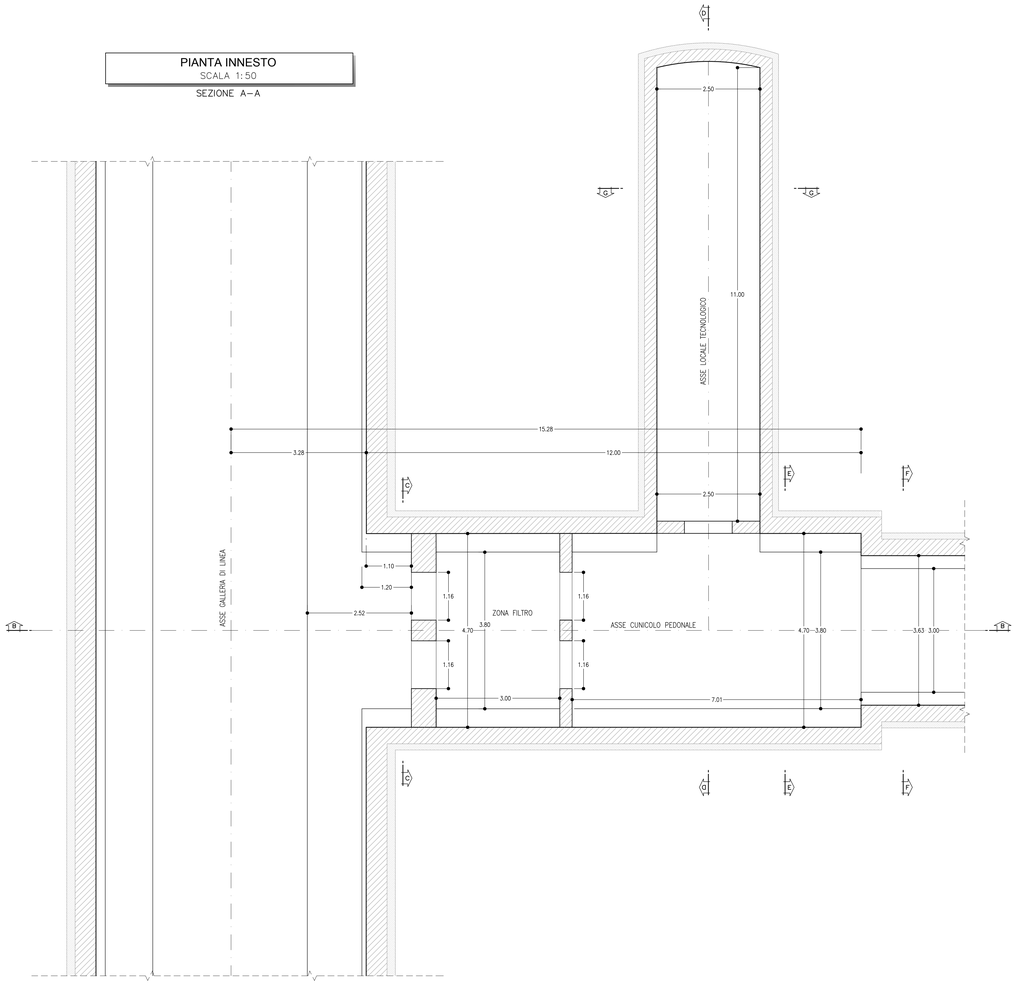

USCITA/ACCESSO LATERALE PEDONALE
SCALA 1:50
SEZIONE D–D
SEZIONE IN CORRISPONDENZA DEL LOCALE TECNOLOGICO

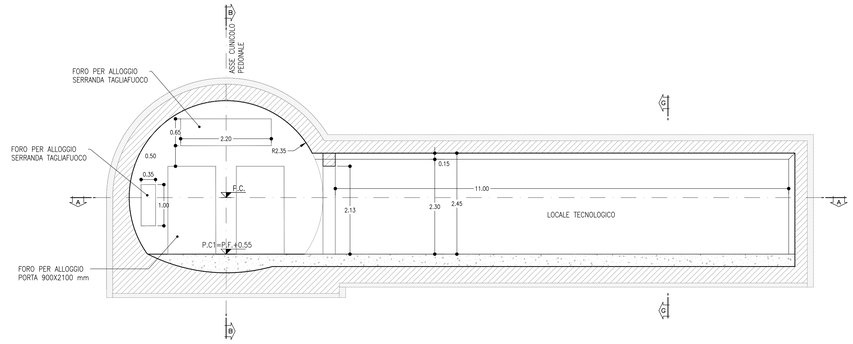

SEZIONE C-C
SCALA 1:50

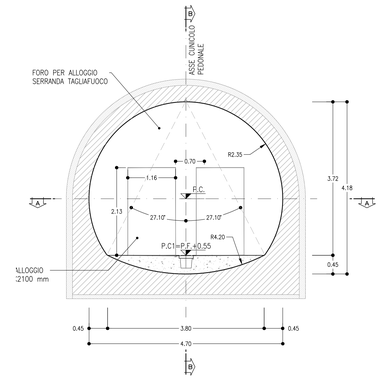

SEZIONE E-E
SCALA 1:50

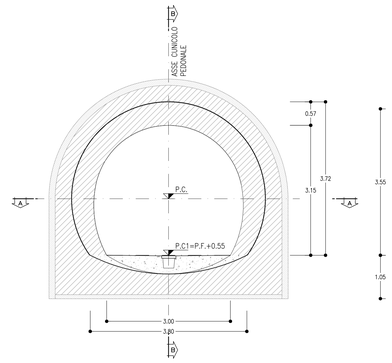

NOTE

- PER LE CARATTERISTICHE DEI MATERIALI E NOTE DI CARATTERE GENERALE SI RIMANDA ALL'ELABORATO SPECIFICO RR0H04D07SPGN0000001A
- LE CARPENTERIE RAPPRESENTATE NELL'ELABORATO SONO INDICATIVE
- EVENTUALI DIFFERENZE TRA LE MISURE DI QUOTE TOTALI E LA SOMMATORIA DELLE MISURE DI QUOTE PARZIALI SONO DOVUTE AD ARROTONDAMENTI AUTOMATICI

LEGENDA

P.C.= PIANO DEI CENTRI
P.F.= PIANO DEL FERRO
P.C.1= PIANO CALPESTIO

SEZIONE TRASVERSALE ZONA INNESTO
SCALA 1:50
SEZIONE B–B

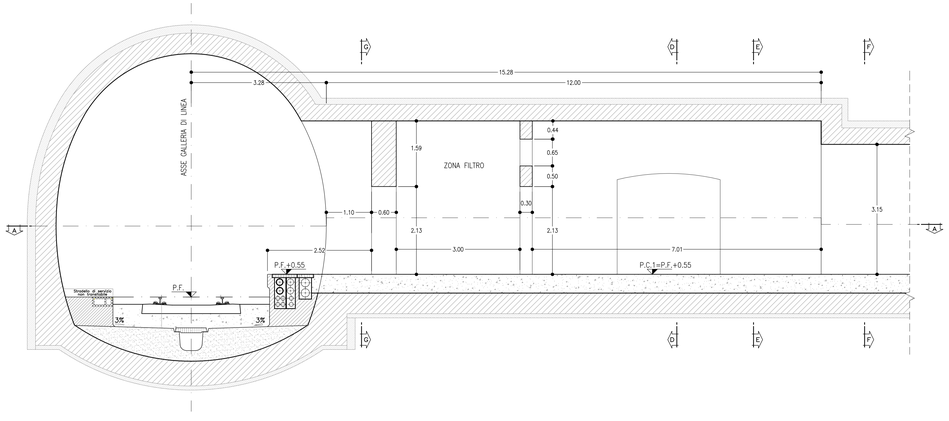

SEZIONE F-F
SCALA 1:50

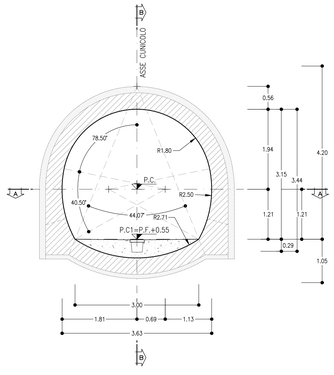

SEZIONE G-G
SCALA 1:50
SEZIONE LOCALE TECNOLOGICO

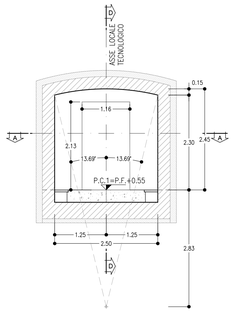

RFI RETE FERROVIARIA ITALIANA
GRUPPO FERROVIE DELLO STATO ITALIANE

PROGETTAZIONE: ITALFERR GRUPPO FERROVIE DELLO STATO ITALIANE

U.O. GALLERIE

PROGETTO DEFINITIVO

VELOCIZZAZIONE LINEA SAN GAVINO - SASSARI - OLBIA
VARIANTE DI BONORVA - TORRALBA

GALLERIA GIAVE - USCITE DI EMERGENZA - ELABORATI GENERALI
Zona di innesto con galleria di linea - Pianta e sezioni

SCALA : 1:50

COMMESSA	LOTTO	FASE	ENTE	TIPO DOC.	OPERA/DISCIPLINA	PROGR.	REV.
RR0H	04	D	07	PB	GN0200	001	A

Revis.	Descrizione	Redatto	Data	Verificato	Data	Approvato	Data	Autorizzato Data
A	Emissione esecutiva	E.Fogelli	Marzo 2018	H.Mohamed Zaher	Marzo 2018	T.Pandolfi	Marzo 2018	ITALFERR S.p.A. U.O. GALLERIE Ing. Pio Valdonio Ordine Ingegneri Roma n° 19586

n.Elab.: 454

FATTORE DI PLOTTAGGIO LAYOUT: 1 unità layout = 1 mm su carta