SEZIONE A-A
Scala 1:50

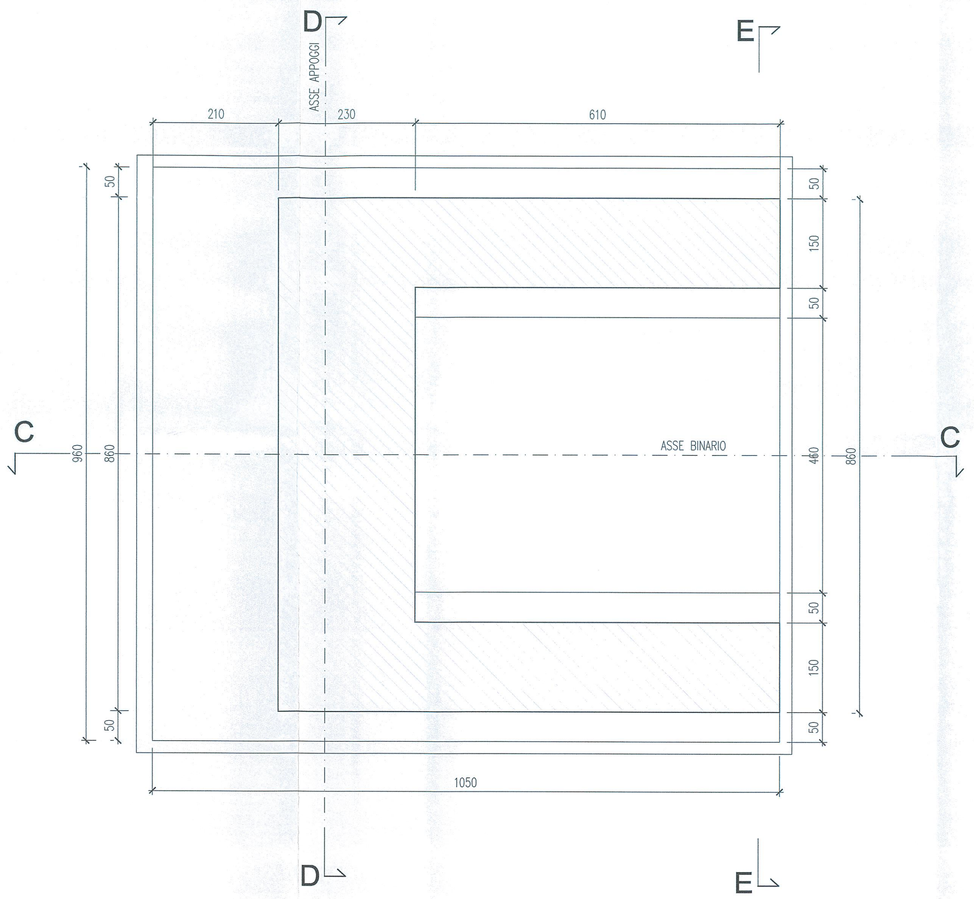

SEZIONE B-B
Scala 1:50

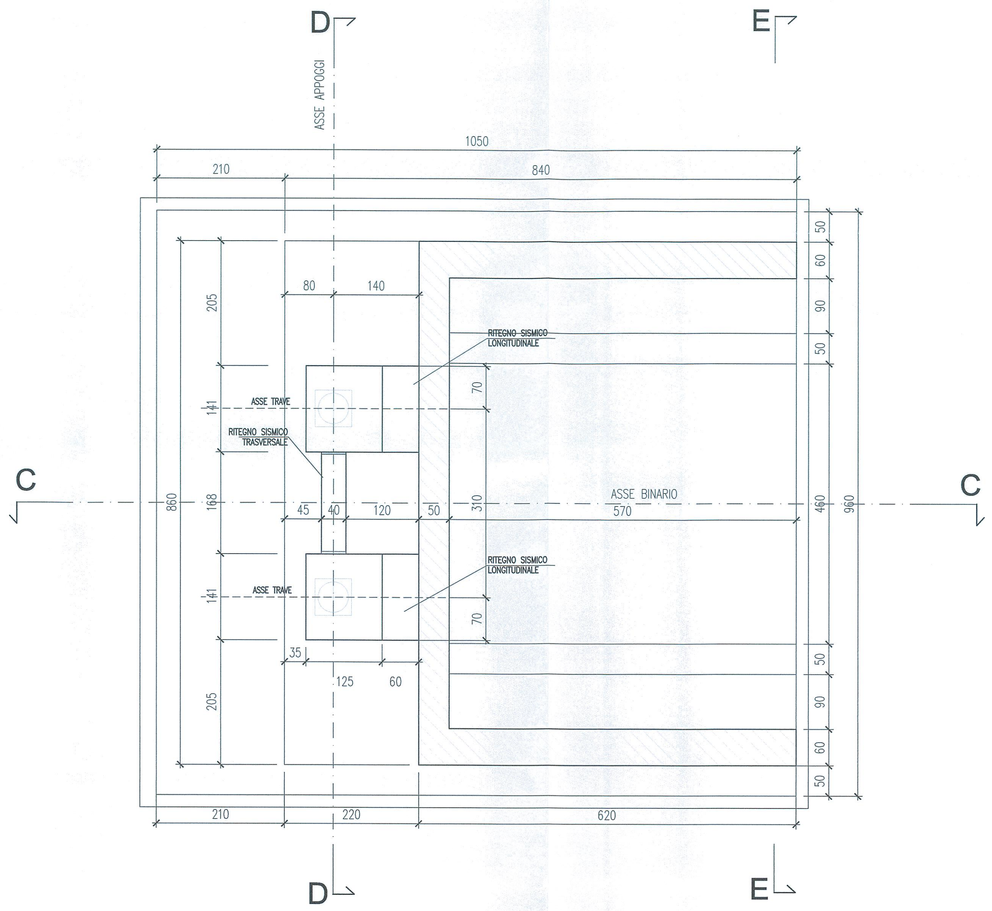

SEZIONE C-C
Scala 1:50

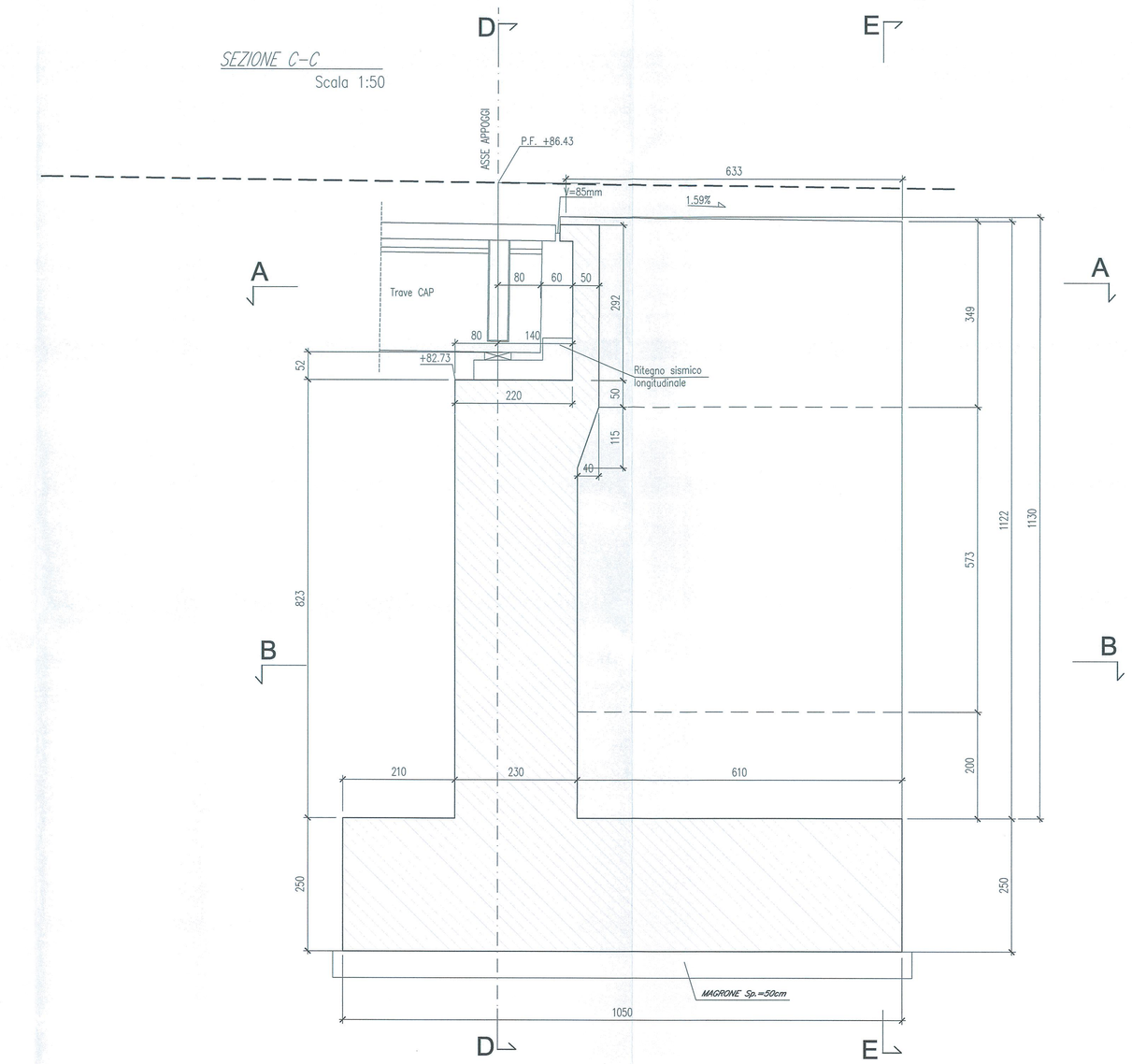

SEZIONE D-D
Scala 1:50

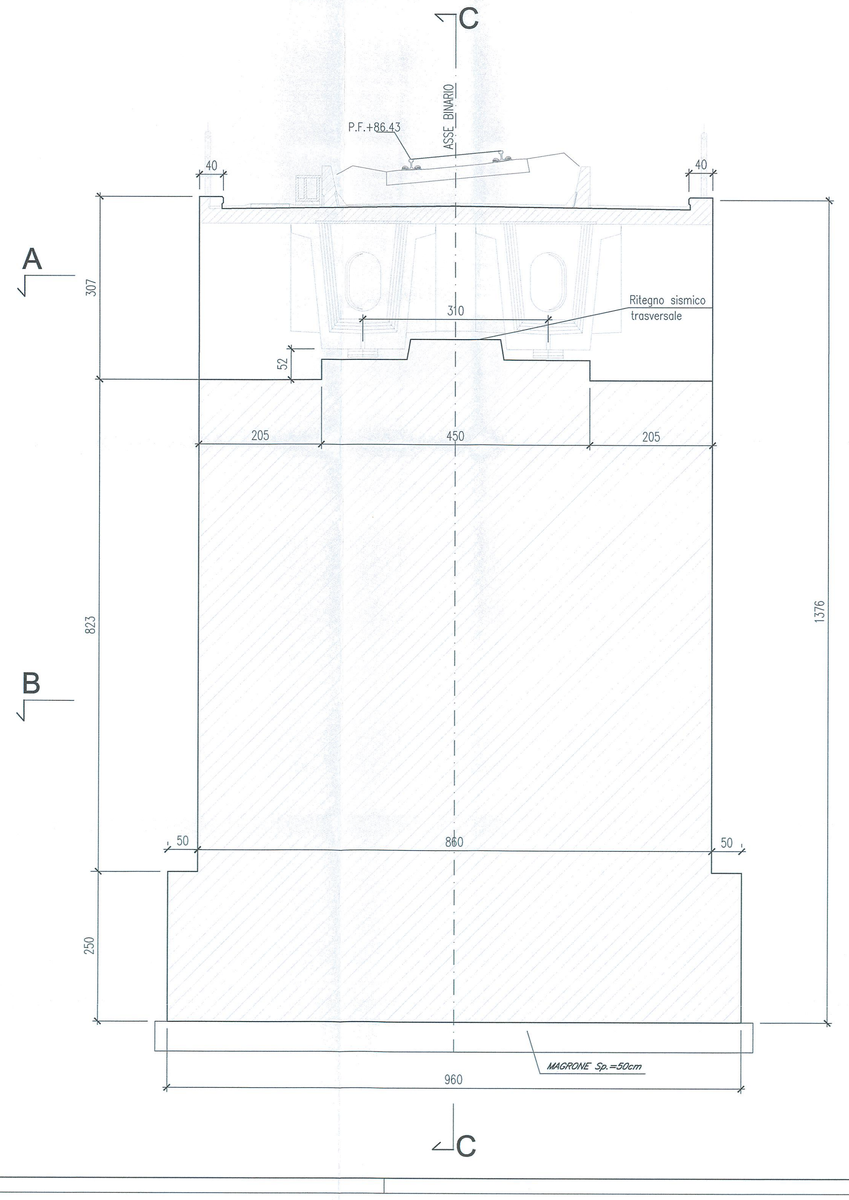

SEZIONE E-E
Scala 1:50

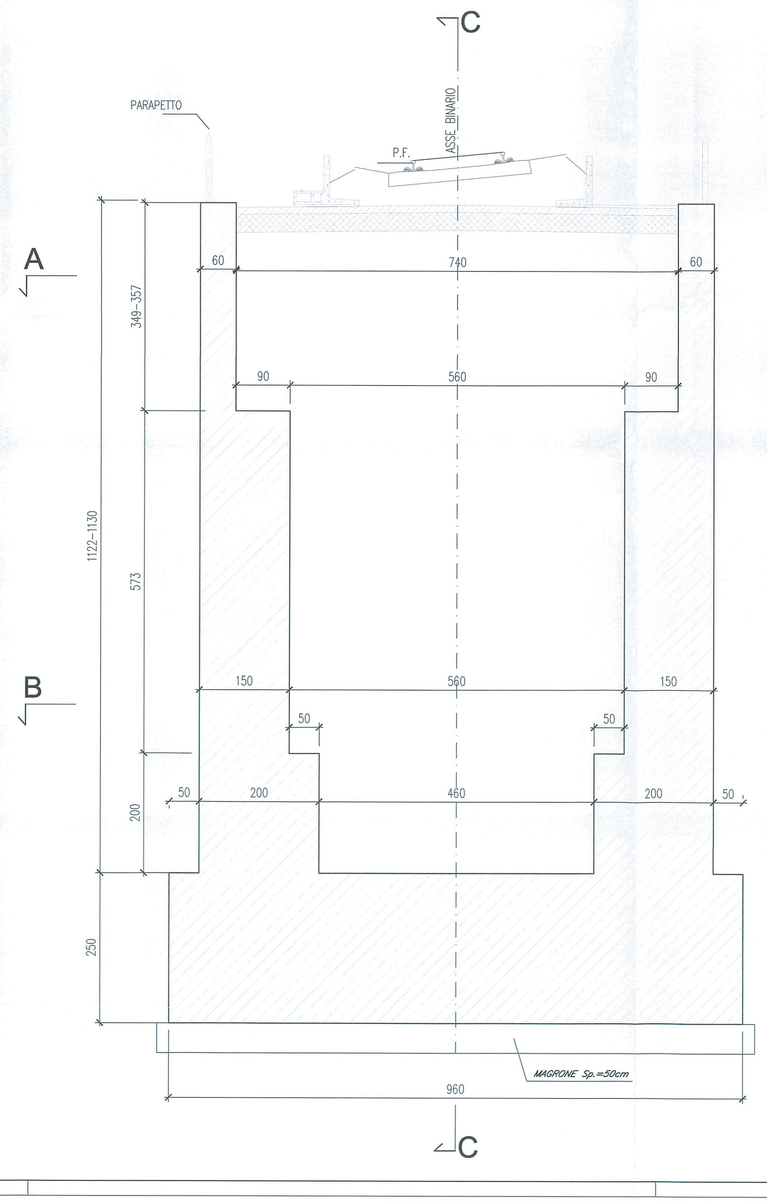

PARTICOLARE RITEGNO SISMICO TRASVERSALE
scala 1:20

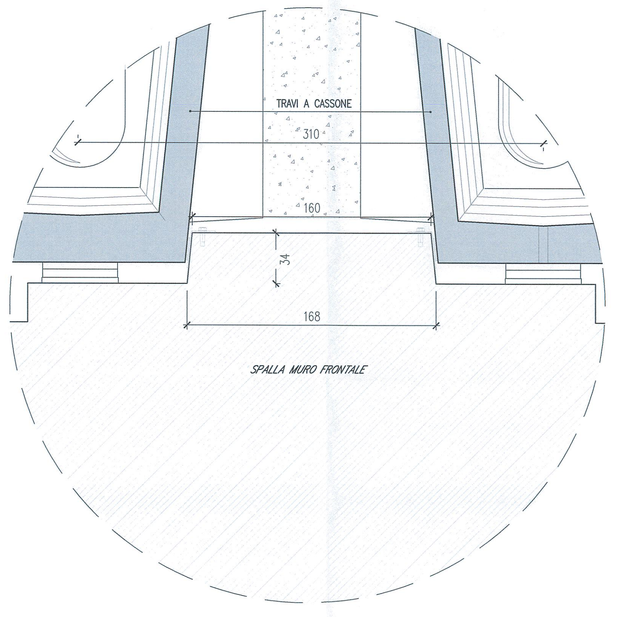

PARTICOLARE RITEGNO SISMICO LONGITUDINALE
scala 1:20

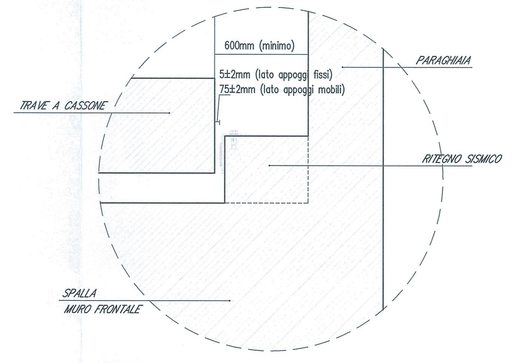

DETTAGLIO RITEGNI SISMICI
scala 1:5

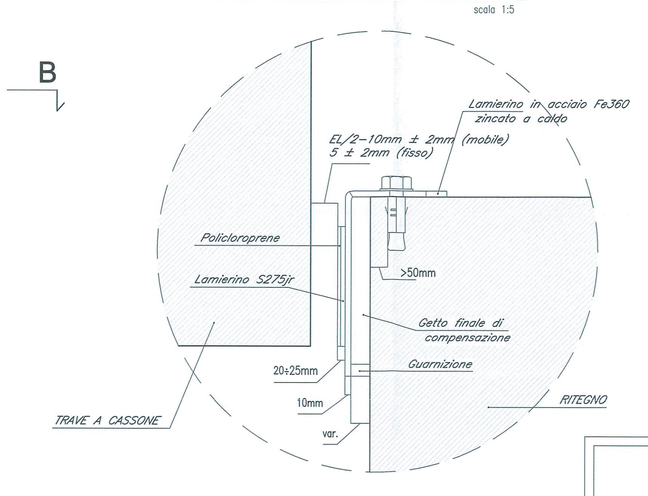

N.B.: LA SPALLA OSPITA APPOGGI MOBILI IN DIREZIONE LONGITUDINALE

COMMITTENTE:

RFI RETE FERROVIARIA ITALIANA
GRUPPO FERROVIE DELLO STATO ITALIANE

PROGETTAZIONE:

ITALFERR
GRUPPO FERROVIE DELLO STATO ITALIANE

U.O. COORDINAMENTO NO CAPTIVE E INGEGNERIA DI SISTEMA

PROGETTO DEFINITIVO

VELOCIZZAZIONE LINEA SAN GAVINO - SASSARI - OLBIA
VARIANTE DI BAULADU

VIADOTTO VI01 IN C.A.P.
VI01 - CARPENTERIA SPALLA B

SCALA : varie

COMMESSA	LOTTO	FASE	ENTE	TIPO DOC.	OPERA/DISCIPLINA	PROGR.	REV.
RR0H	01	D	13	BZ	VI 0100	005	A

Revis.	Descrizione	Redatto	Data	Verificato	Data	Approvato	Data	Autorizzato Data
A	Emissione esecutiva	P. Tortolini	15 Marzo 2018	A. Cavarretta	15 Marzo 2018	T.Paolini	15 Marzo 2018	L. Berardi

RR0H01D13BZVI0100D0054gdwg

n.Elab.: 183