SEZIONE A-A

Scala 1:50

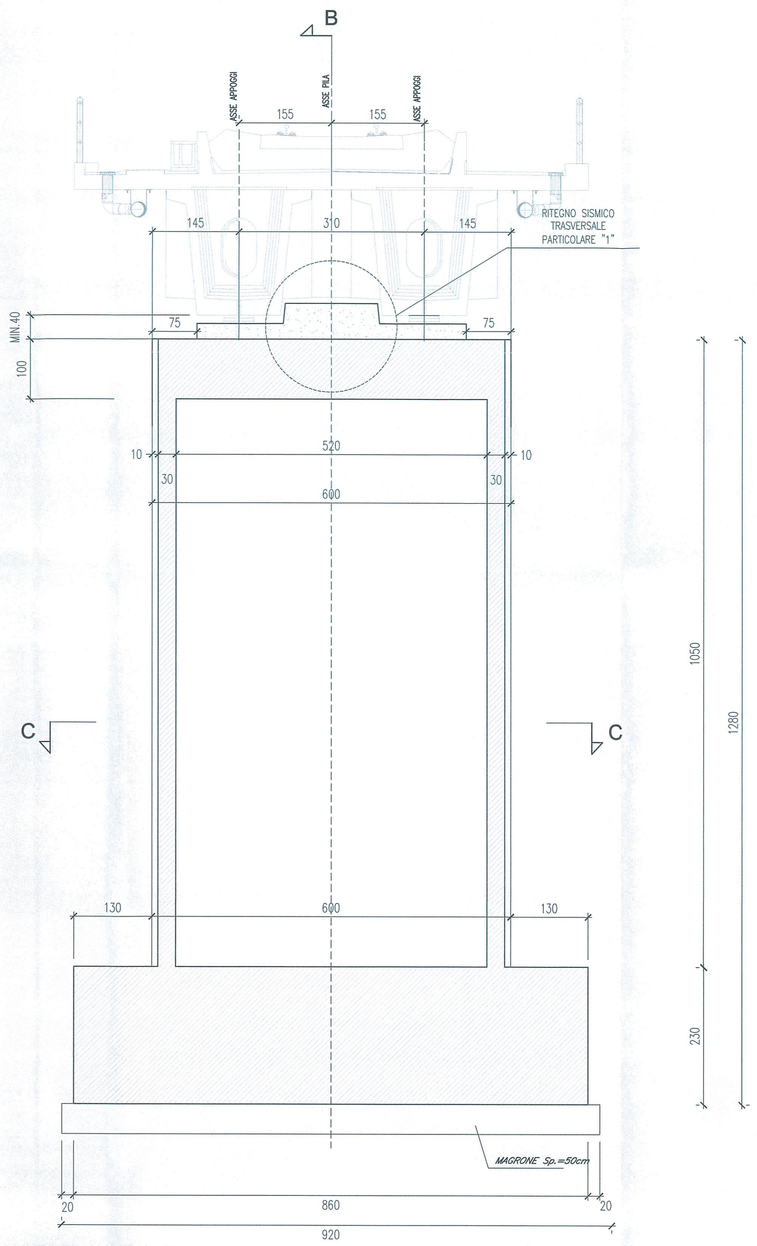

SEZIONE B-B

Scala 1:50

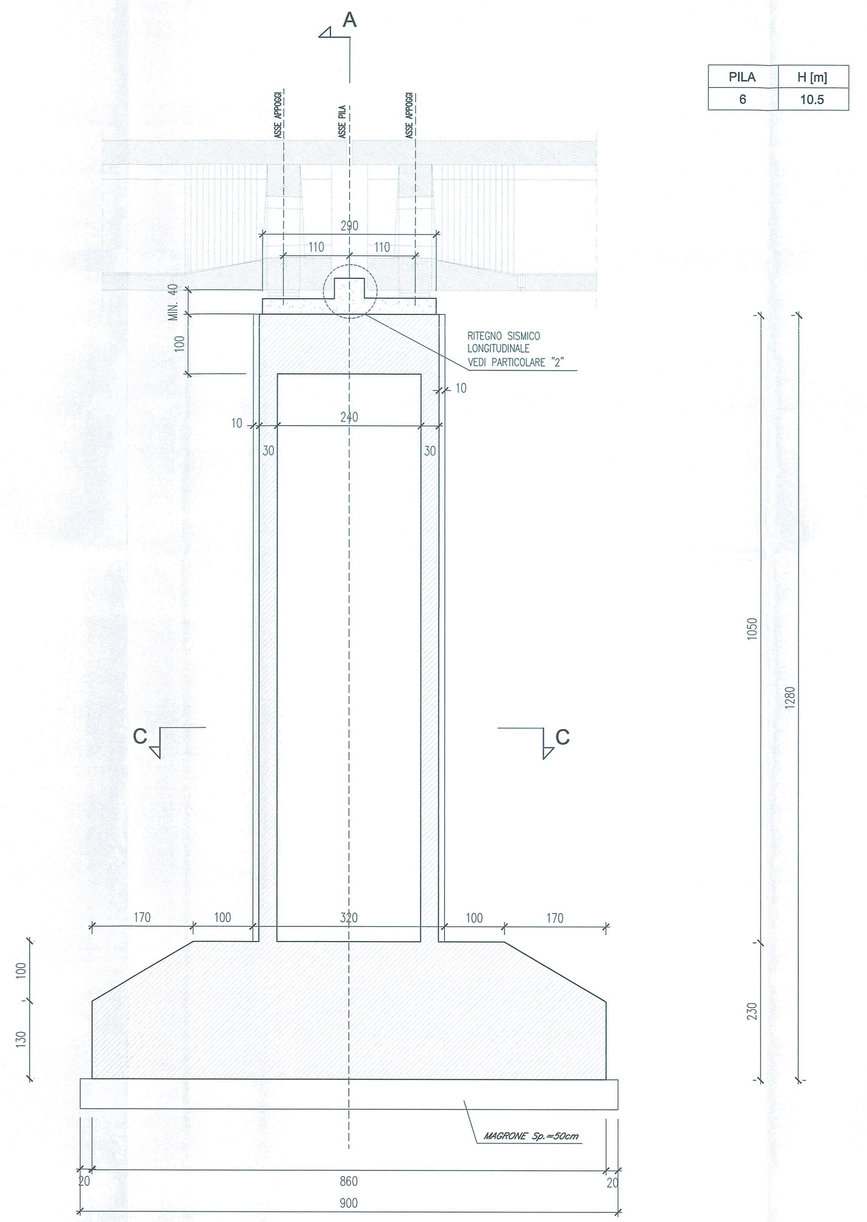

PILA	H [m]
6	10.5

PIANTA PULVINO

Scala 1:50

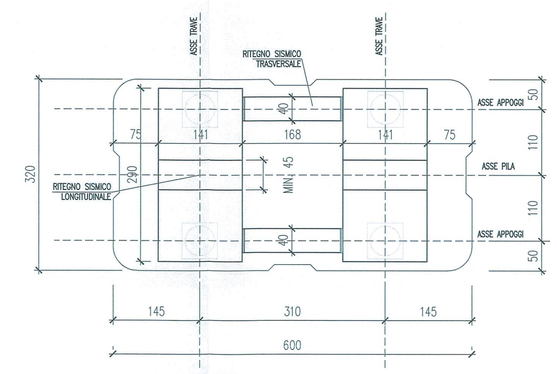

SEZIONE C-C

Scala 1:50

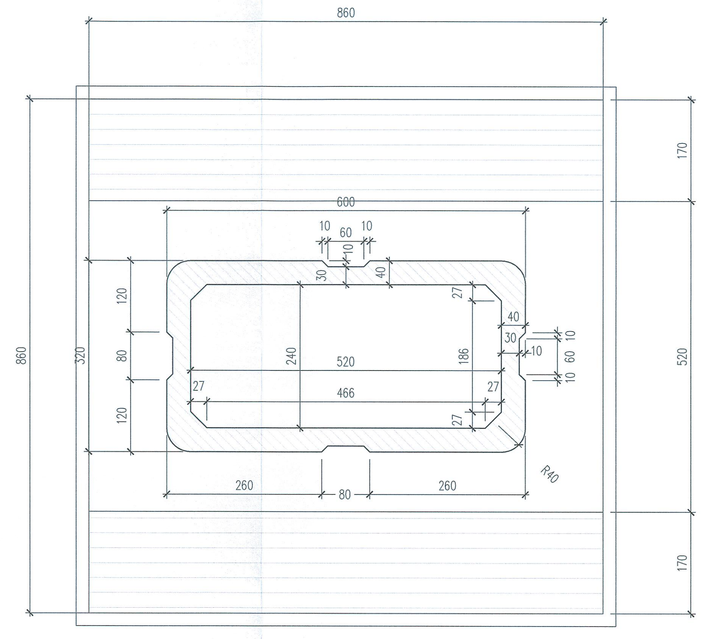

PARTICOLARE "1"

Scala 1:20

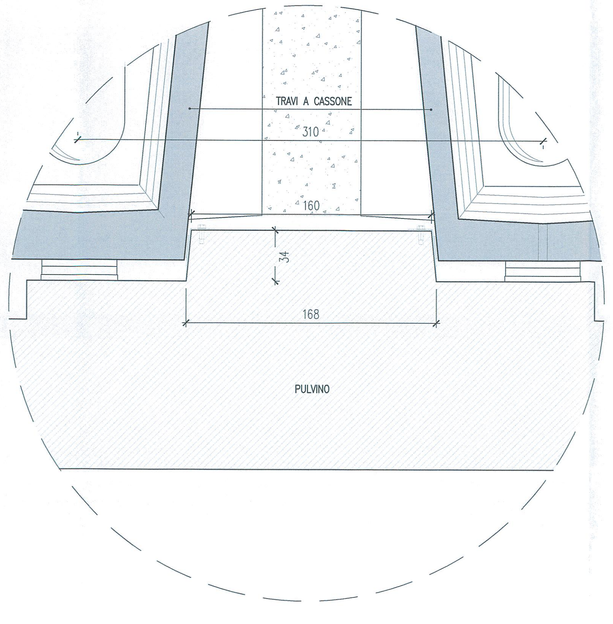

PARTICOLARE "2"

Scala 1:20

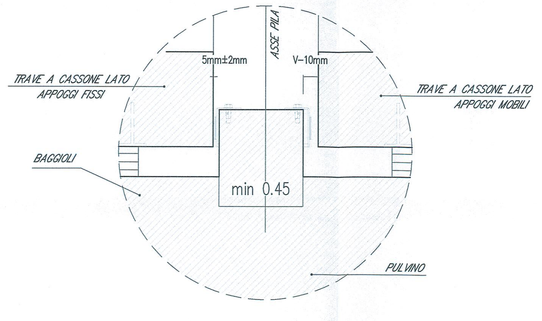

DETTAGLIO RITEGNI SISMICI

Scala 1:5

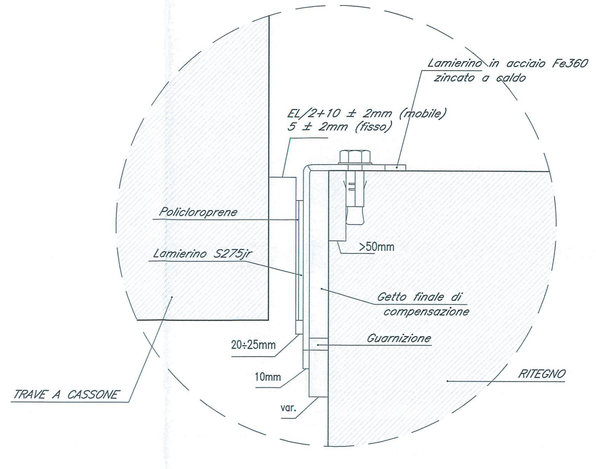

COMMITTENTE:

RFI RETE FERROVIARIA ITALIANA
GRUPPO FERROVIE DELLO STATO ITALIANE

PROGETTAZIONE:

ITALFERR
GRUPPO FERROVIE DELLO STATO ITALIANE

U.O. COORDINAMENTO NO CAPTIVE E INGEGNERIA DI SISTEMA

PROGETTO DEFINITIVO

VELOCIZZAZIONE LINEA SAN GAVINO - SASSARI - OLBIA
VARIANTE DI BAULADU

VIADOTTO VI02 IN C.A.P.
VI02 - CARPENTERIA PILE E FONDAZIONE (Hmax= 10.5m)

SCALA : varie

COMMESSA	LOTTO	FASE	ENTE	TIPO DOC.	OPERA/DISCIPLINA	PROGR.	REV.
RR0H	01	D	13	BZ	VI 0200	004	A

Revis.	Descrizione	Redatto	Data	Verificato	Data	Approvato	Data	Autorizzato Data
A	Emissione esecutiva	P. Tortolini	15 Marzo 2018	A. Cappella	15 Marzo 2018	T.Pavesi	15 Marzo 2018	L. Berardi

Dott. Ing. LETIZIA BERARDI

RR0H01D13BZVI0200004A.dwg

n.Elab.: 486