SEZIONE A-A
Scala 1:50

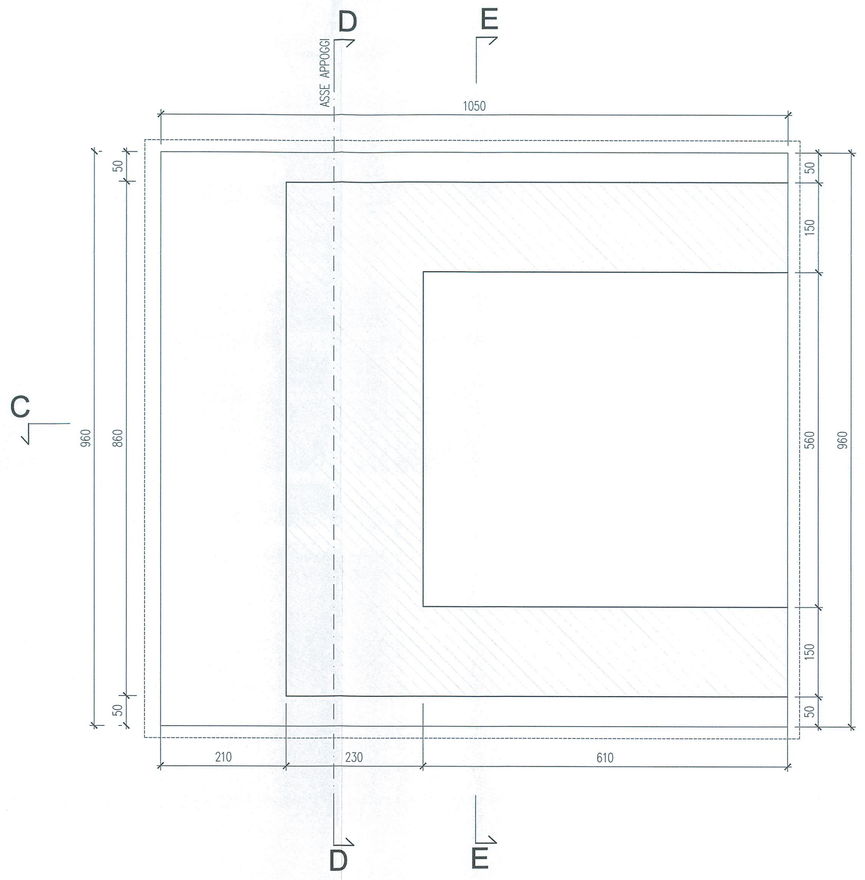

SEZIONE B-B
Scala 1:50

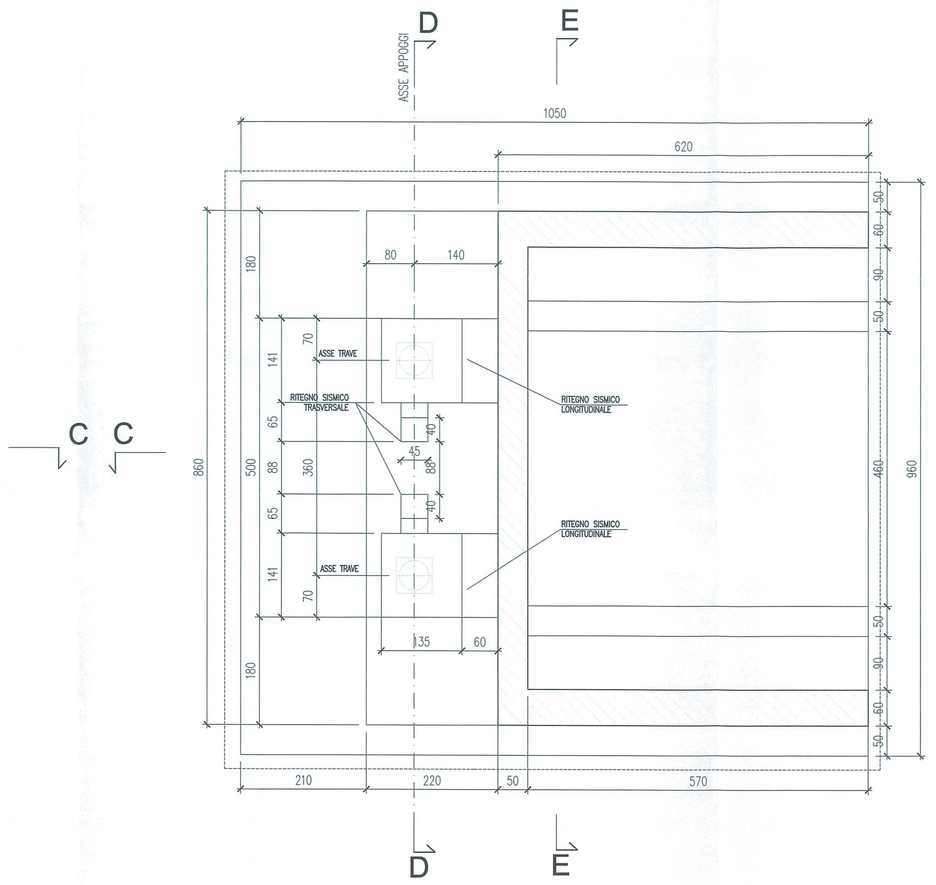

PARTICOLARE RITEGNO SISMICO TRASVERSALE
Scala 1:20

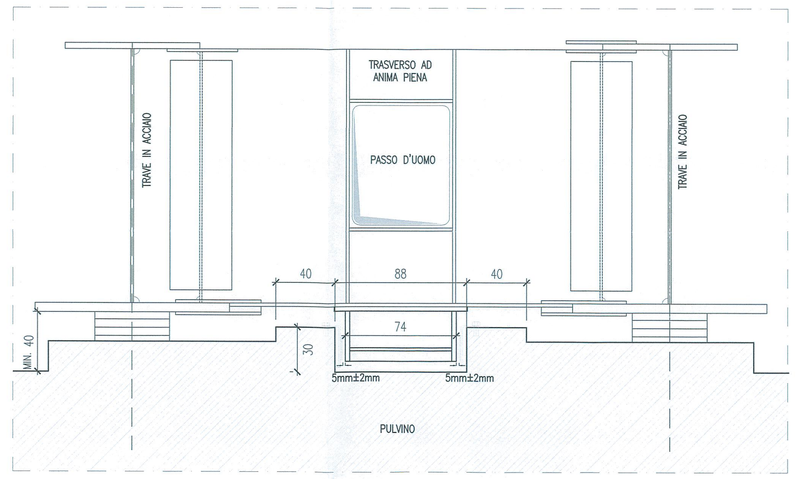

DETTAGLIO RITEGNO SISMICO
Scala 1:20

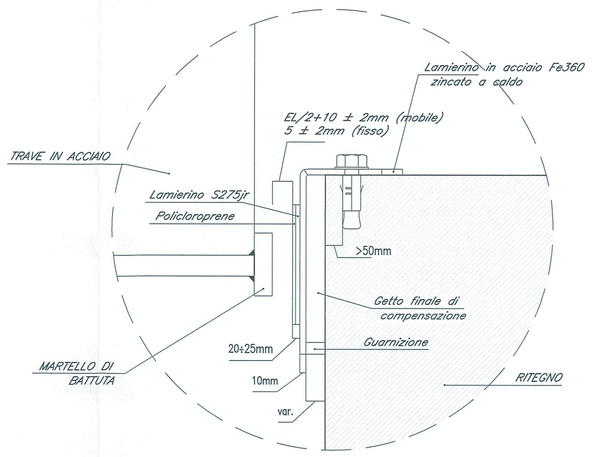

PARTICOLARE RITEGNO SISMICO LONGITUDINALE
Scala 1:20

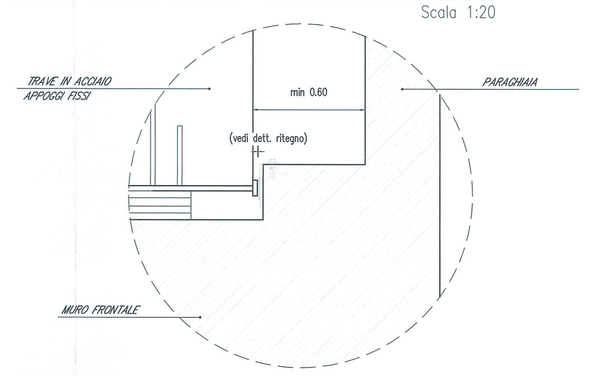

SEZIONE D-D
Scala 1:50

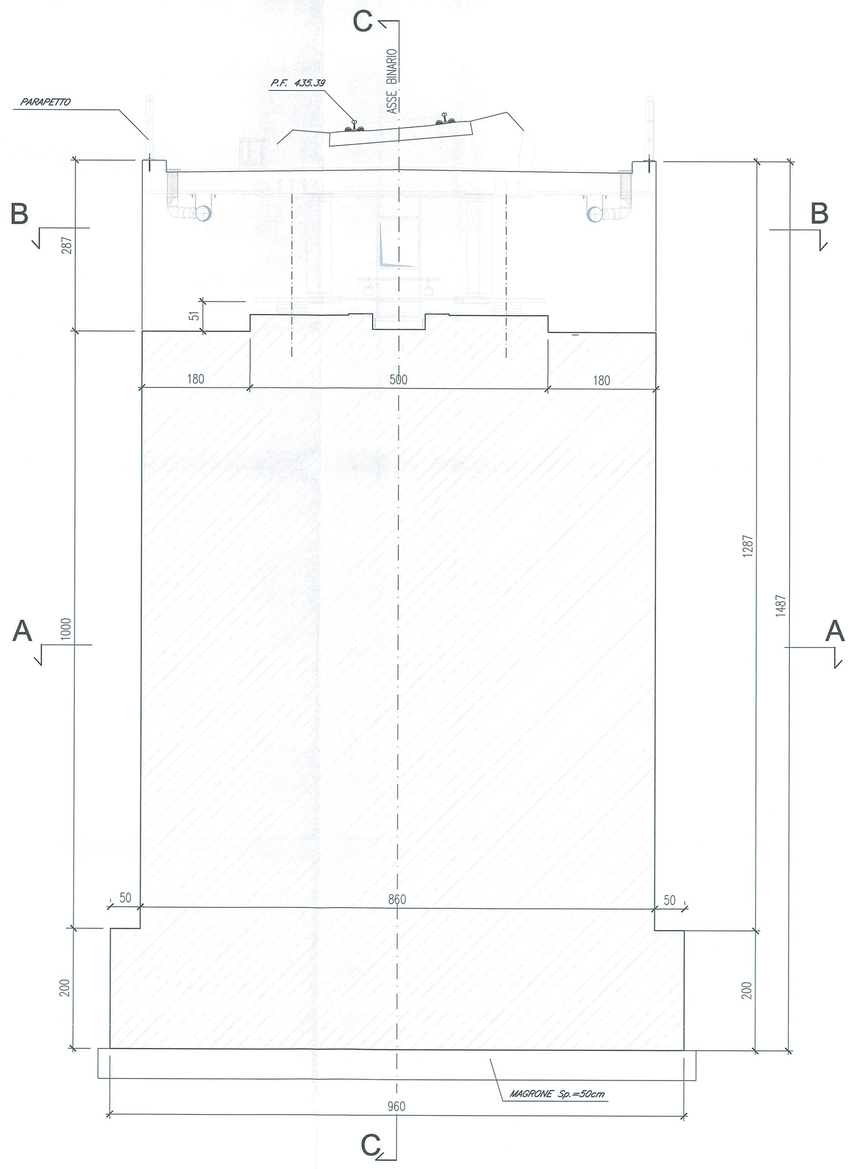

SEZIONE E-E
Scala 1:50

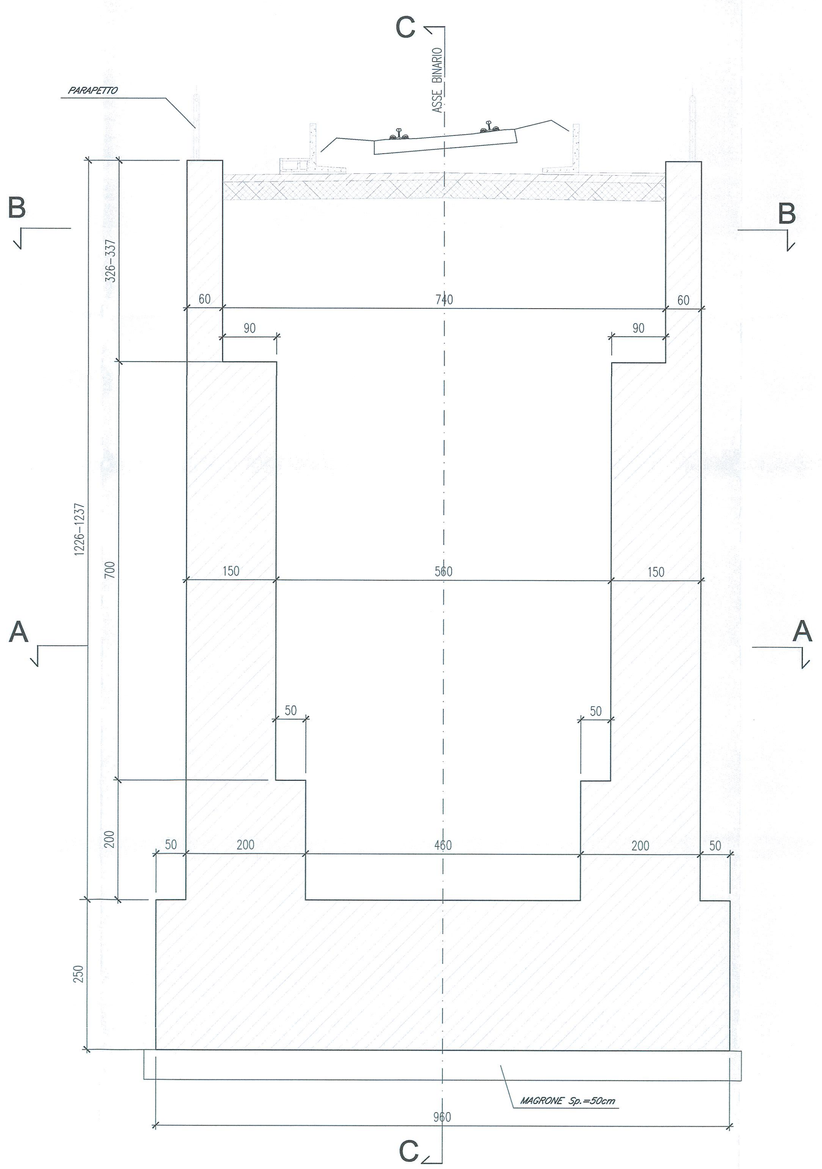

SEZIONE C-C
Scala 1:50

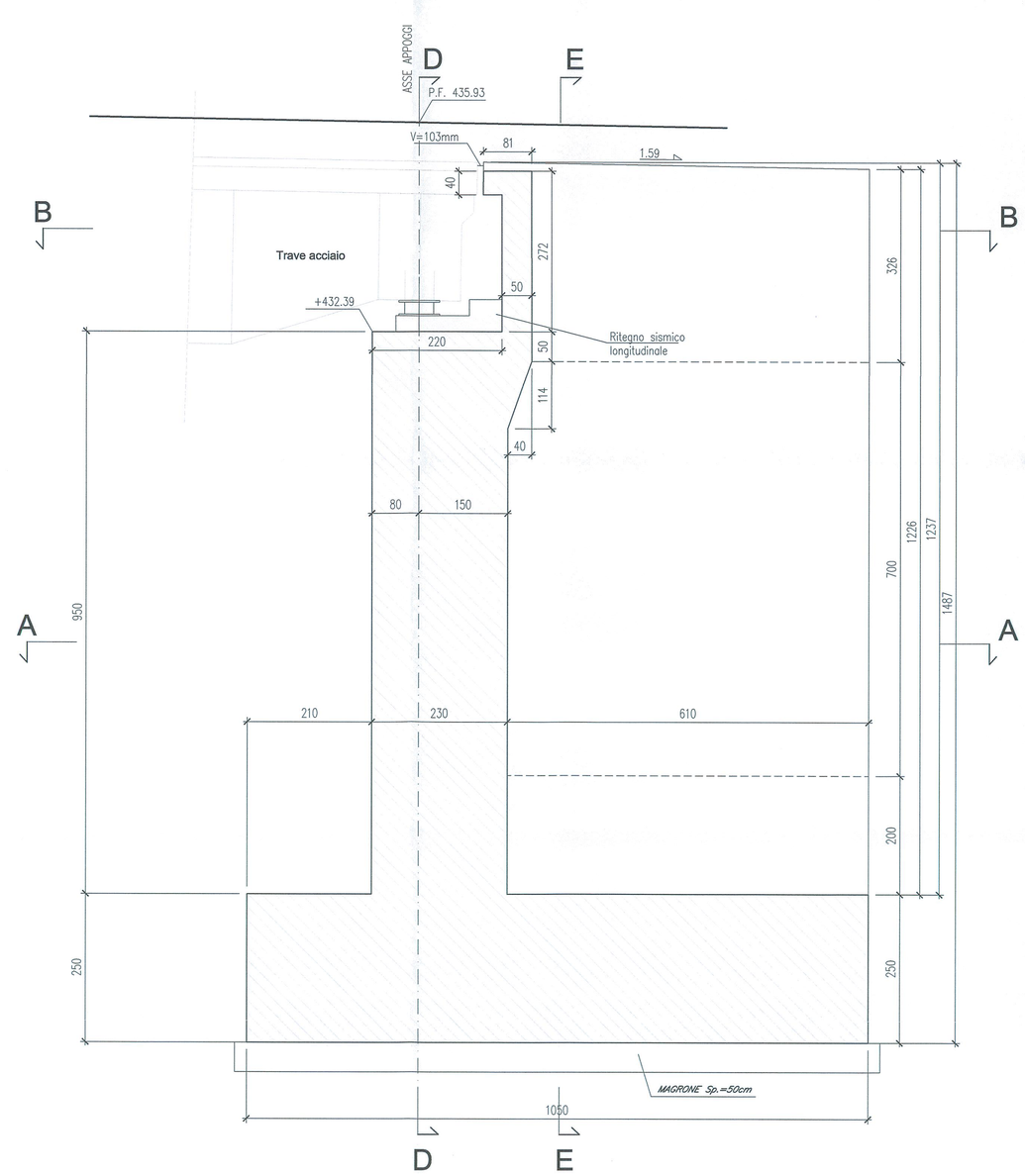

N.B.: LA SPALLA OSPITA APPOGGI MOBILI IN DIREZIONE LONGITUDINALE

COMMITTENTE:

RFI RETE FERROVIARIA ITALIANA
GRUPPO FERROVIE DELLO STATO ITALIANE

PROGETTAZIONE:

ITALFERR
GRUPPO FERROVIE DELLO STATO ITALIANE

DIREZIONE TECNICA
U.O. COORDINAMENTO NO CAPTIVE E INGEGNERIA DI SISTEMA

PROGETTO DEFINITIVO

VELOCIZZAZIONE LINEA SAN GAVINO - SASSARI - OLBIA
VARIANTE DI BONORVA - TORRALBA

VIADOTTO VI01 IN STRUTTURA MISTA
Carpenteria spalla B - Fondazioni e elevazione

SCALA: VARIE

COMMESSA	LOTTO	FASE	ENTE	TIPO DOC.	OPERA/DISCIPLINA	PROGR.	REV.
RR0H	04	D	13	BZ	VI0100	007	A

Revis.	Descrizione	Redatto	Data	Verificato	Data	Approvato	Data	Autorizzato Data
A	Emissione esecutiva	F. Bianchi	15 Marzo 2018	A. Cavarzella	15 Marzo 2018	T. Paolini	Marzo 2018	L. Berardi 15 Marzo 2018

Dott. Ing. LUIGIA BERARDI ORDINE DEGLI INGEGNERI PROV. DI VIGILI 2061

File: RR0H04D13BZVI0100007A.dwg
n.Elab.: 525