SEZIONE A-A
Scala 1:50

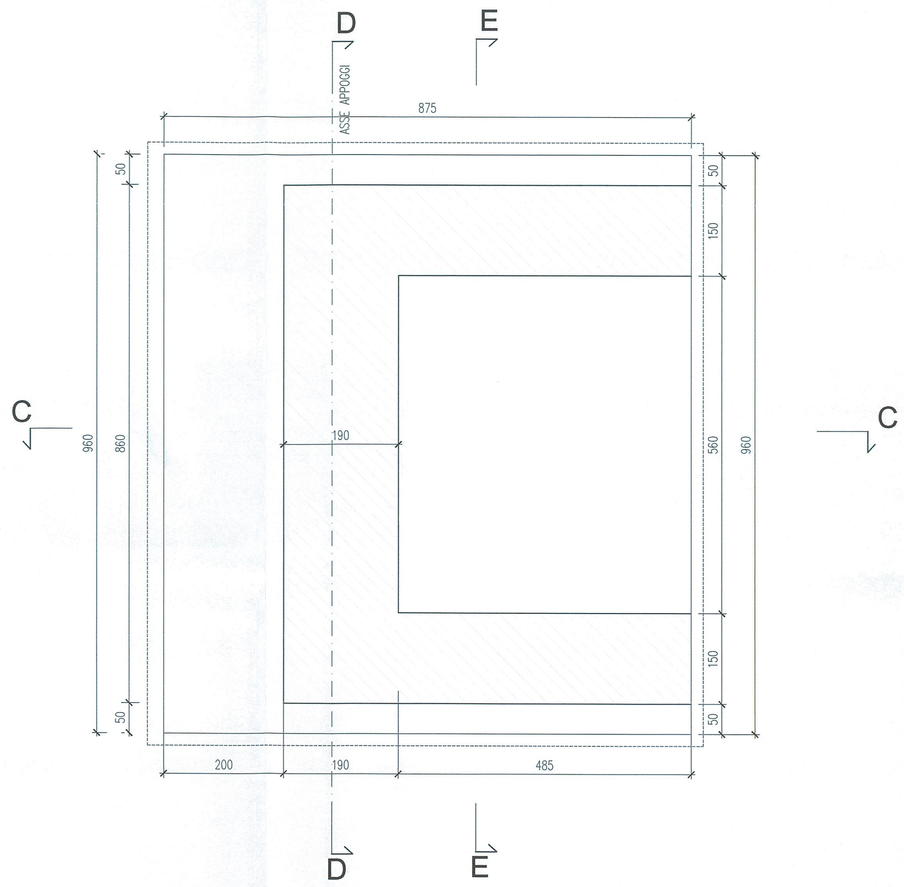

SEZIONE B-B
Scala 1:50

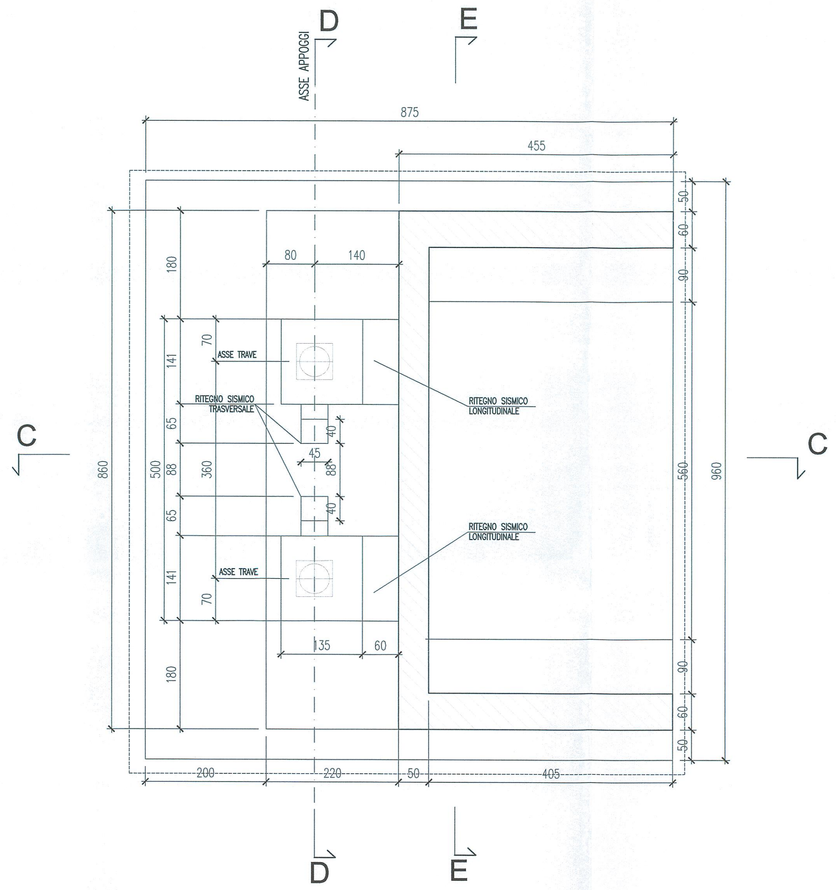

SEZIONE C-C
Scala 1:50

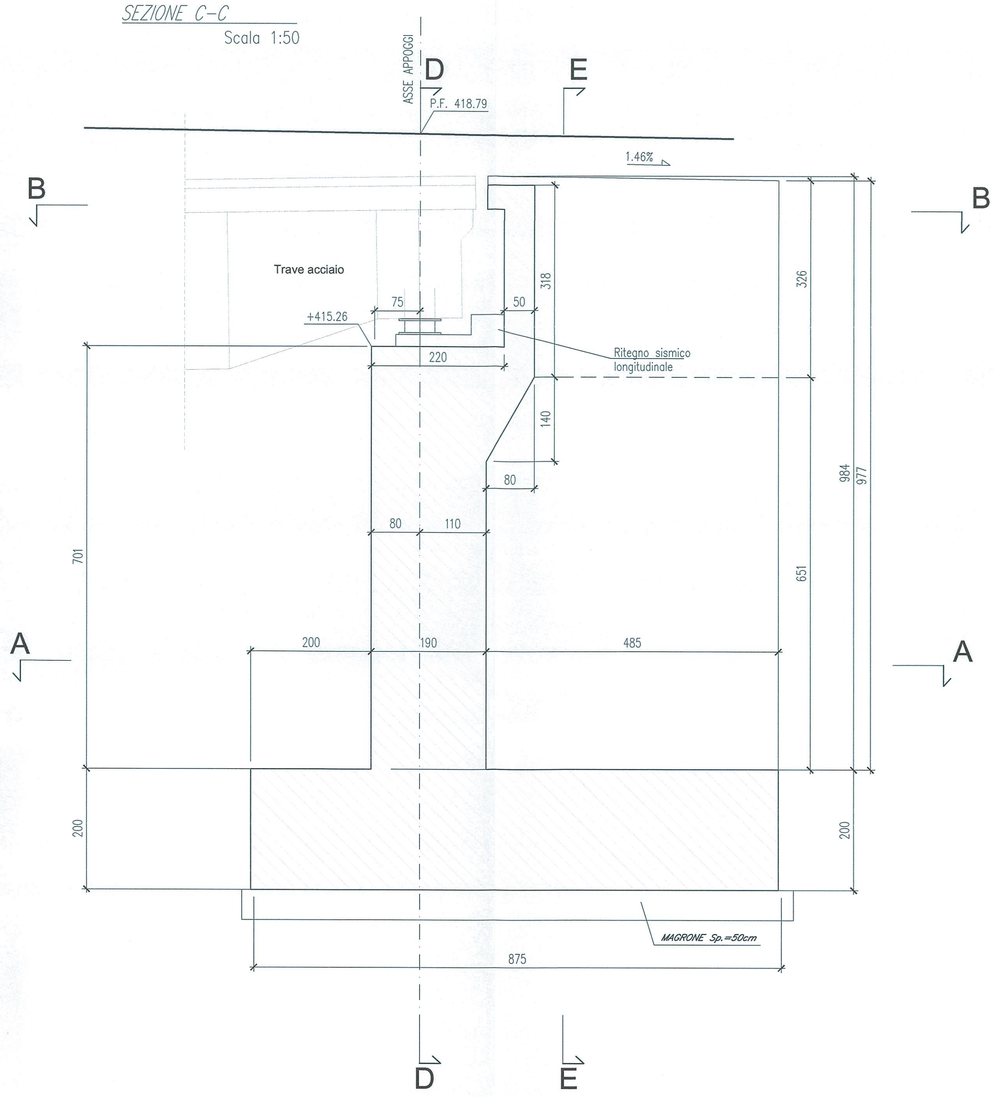

SEZIONE D-D
Scala 1:50

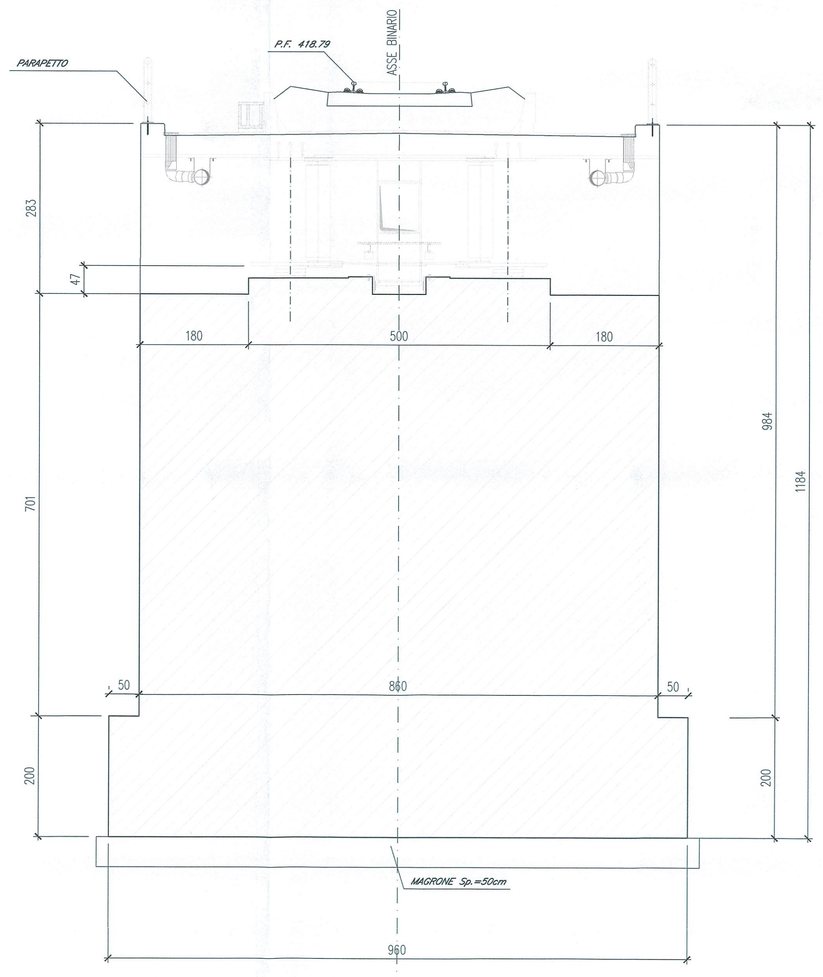

SEZIONE E-E
Scala 1:50

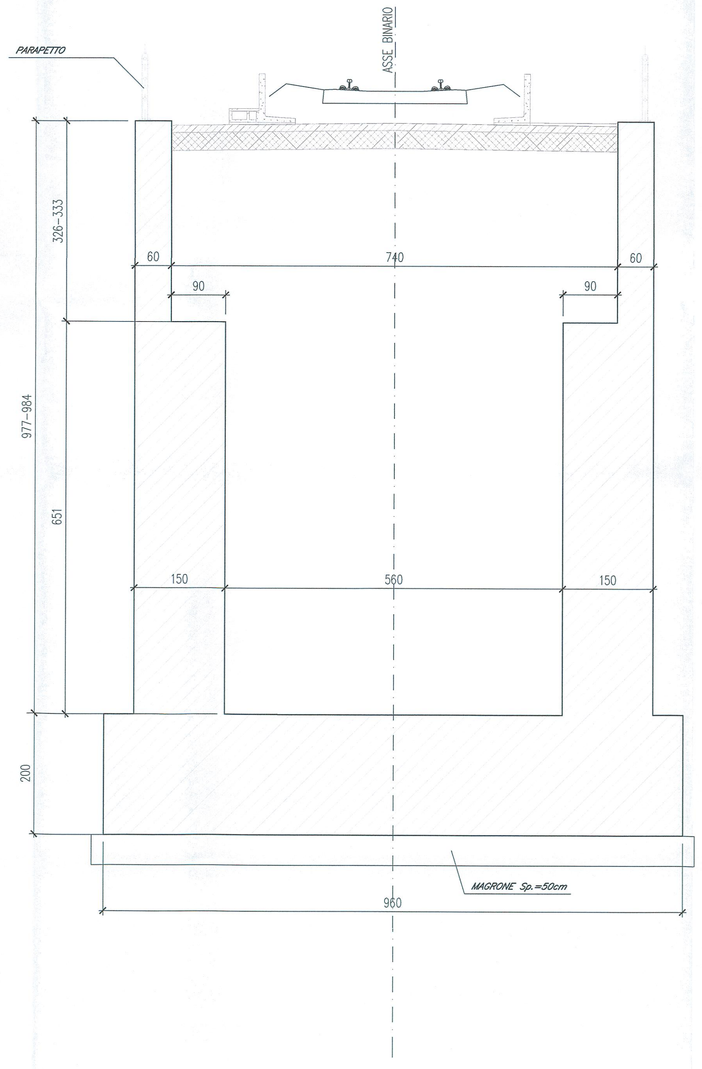

PARTICOLARE RITEGNO SISMICO TRASVERSALE
Scala 1:20

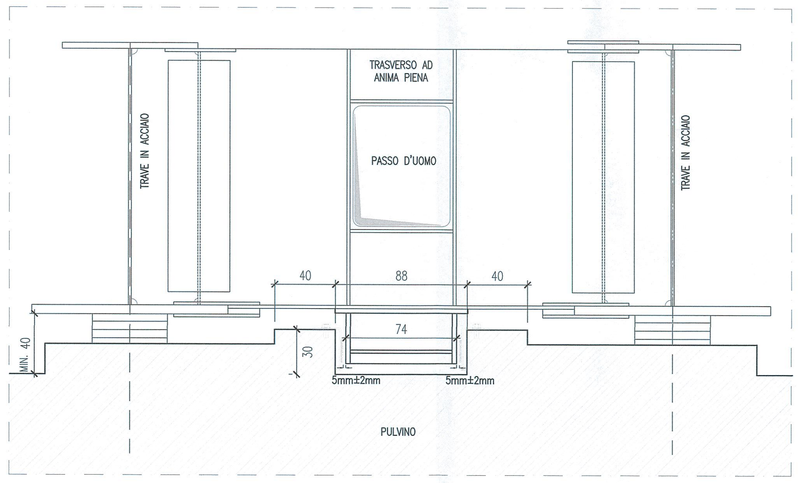

PARTICOLARE RITEGNO SISMICO LONGITUDINALE
Scala 1:20

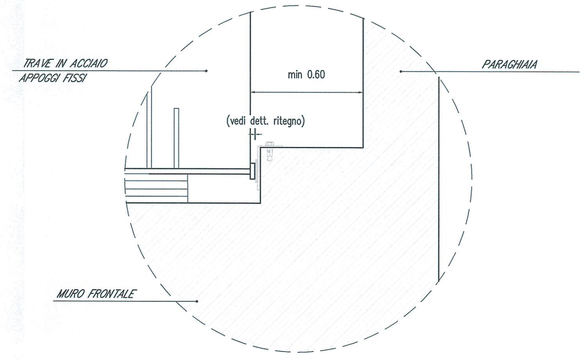

DETTAGLIO RITEGNO SISMICO
Scala 1:20

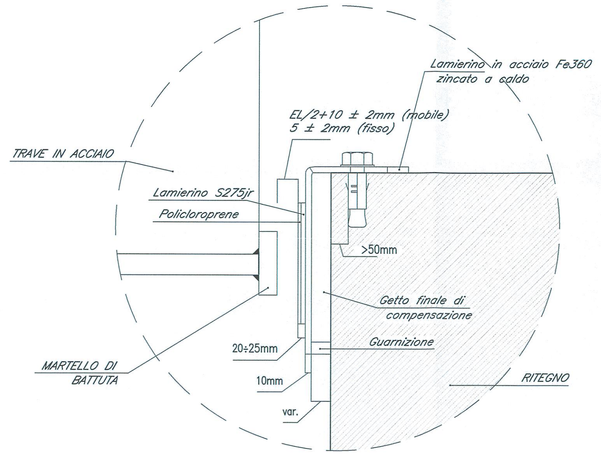

N.B.: LA SPALLA OSPITA APPOGGI MOBILI IN DIREZIONE LONGITUDINALE

COMMITTENTE:

RFI RETE FERROVIARIA ITALIANA
GRUPPO FERROVIE DELLO STATO ITALIANE

PROGETTAZIONE:

ITALFERR
GRUPPO FERROVIE DELLO STATO ITALIANE

DIREZIONE TECNICA
U.O. COORDINAMENTO NO CAPTIVE E INGEGNERIA DI SISTEMA

PROGETTO DEFINITIVO

VELOCIZZAZIONE LINEA SAN GAVINO - SASSARI - OLBIA
VARIANTE DI BONORVA - TORRALBA

VIADOTTO VI02 IN STRUTTURA MISTA
VI02 - CARPENTERIA SPALLA B

SCALA: VARIE

COMMESSA	LOTTO	FASE	ENTE	TIPO DOC.	OPERA/DISCIPLINA	PROGR.	REV.
RR0H	04	D	13	BB	VI0200	005	A

Revis.	Descrizione	Redatto	Data	Verificato	Data	Approvato	Data	Autorizzato Data
A	Emissione esecutiva	P. Tortolini	15 Marzo 2018	A. Cavarella	15 Marzo 2018	T. Paolella	Marzo 2018	L. Berardi 15 Marzo 2018

Dott. Ing. LUTIZIA BERARDI ORDINE DEGLI INGEGNERI 20761

File: RR0H04D13BBVI0200005A.dwg
n.Elab.: 5/5