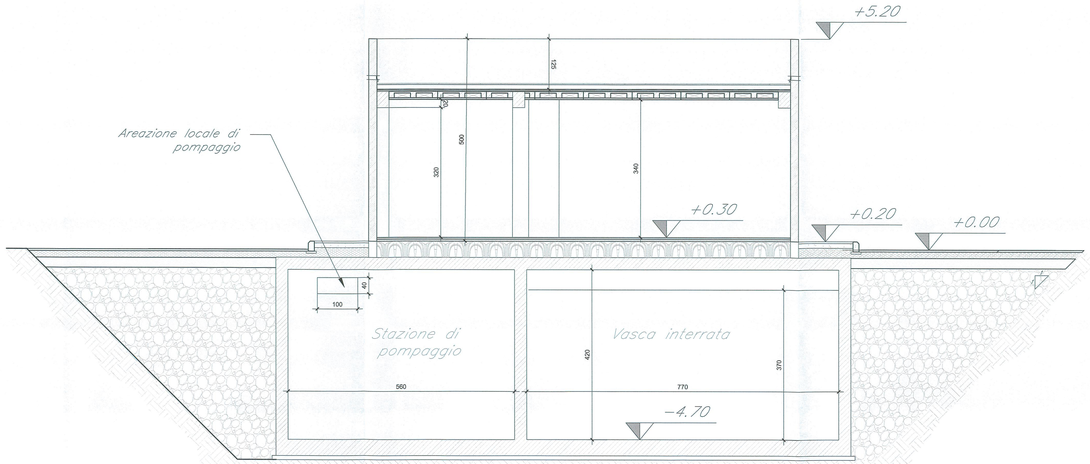

SEZIONE A–A
scala 1:50

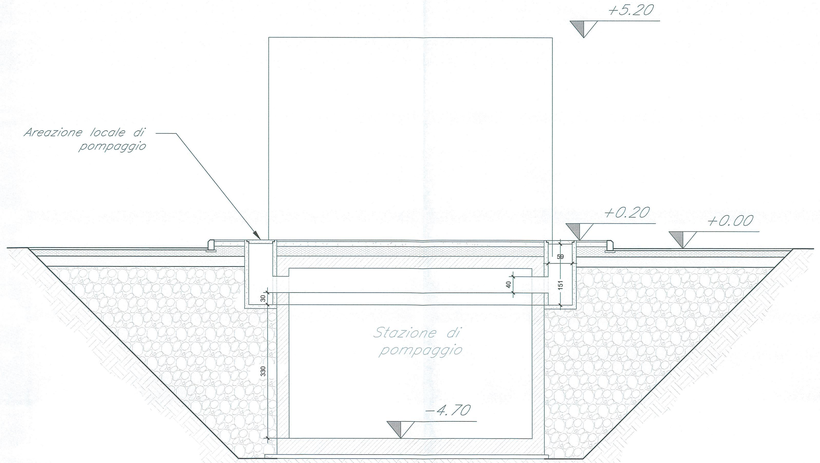

SEZIONE B–B
scala 1:50

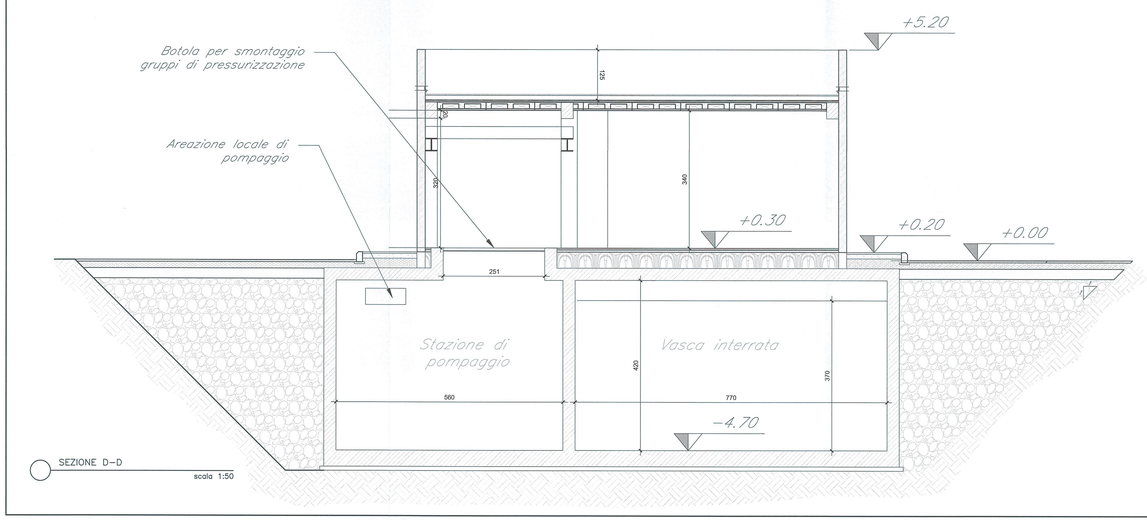

SEZIONE D–D
scala 1:50

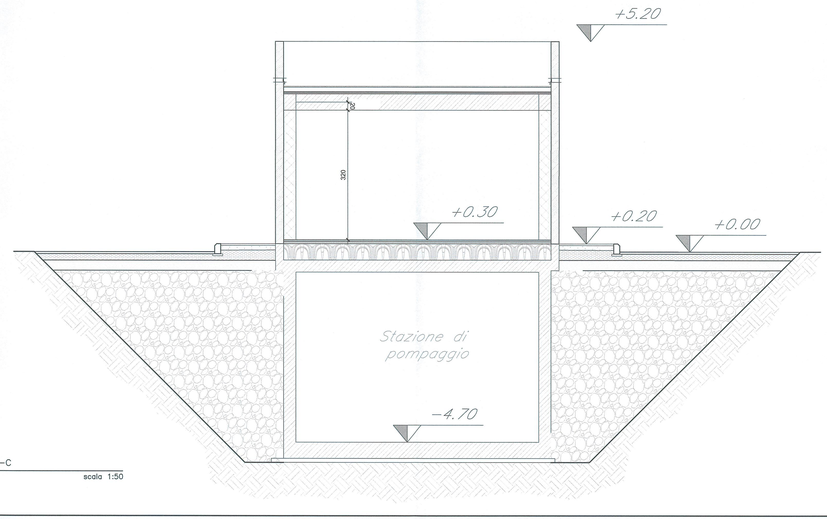

SEZIONE C–C
scala 1:50

COMMITTENTE:

RFI RETE FERROVIARIA ITALIANA
GRUPPO FERROVIE DELLO STATO ITALIANE

PROGETTAZIONE:

ITALFERR
GRUPPO FERROVIE DELLO STATO ITALIANE

DIREZIONE TECNICA
U.O. COORDINAMENTO NO CAPTIVE E INGEGNERIA DI SISTEMA

PROGETTO DEFINITIVO

VELOCIZZAZIONE LINEA SAN GAVINO - SASSARI - OLBIA
VARIANTE DI BAULADU

FABBRICATI
Locale Vasca antincendio imbocchi GN01 - Sezioni - Carpenteria

SCALA : 1:50

COMMESSA	LOTTO	FASE	ENTE	TIPO DOC.	OPERA/DISCIPLINA	PROGR.	REV.
RR0H	01	D	13	BB	FA0000	007	A

Revis.	Descrizione	Redatto	Data	Verificato	Data	Approvato	Data	Autorizzato Data
A	Emissione esecutiva	A. Cerquetelli	Marzo 2016	M. Villani	Marzo 2016	T. Bonelli	Marzo 2016	Dott. Ing. LETIZIA BERNARDI

RR0H01D13BBFA0000007A.dwg
n.Elab.: 523