PIANTA IMPALCATO
SCALA 1:100

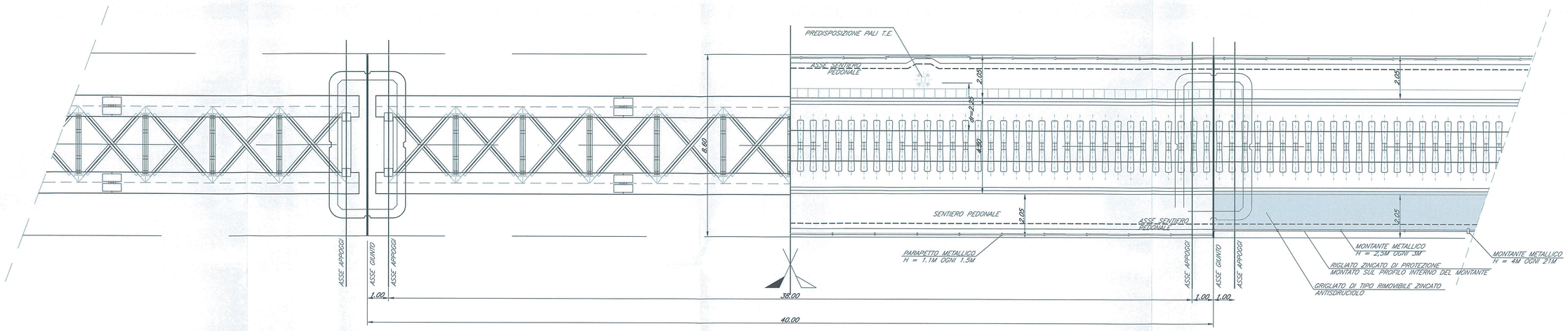

SEZIONE TIPO IMPALCATO
SCALA 1:50

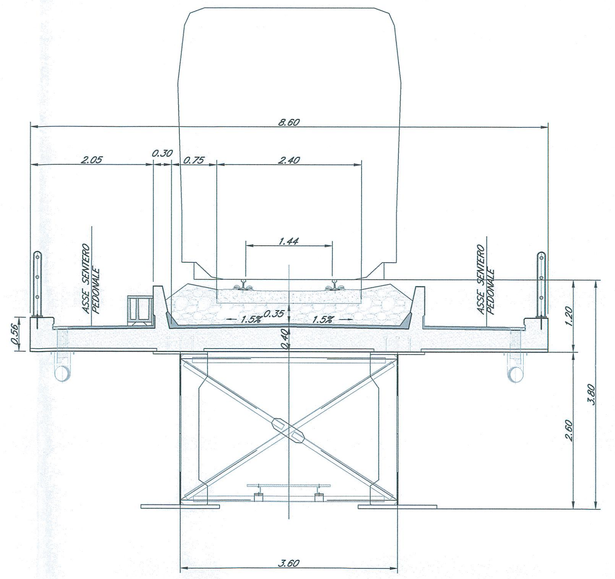

SEZIONE IMPALCATO CON MARCIAPIEDE FFP
SCALA 1:50

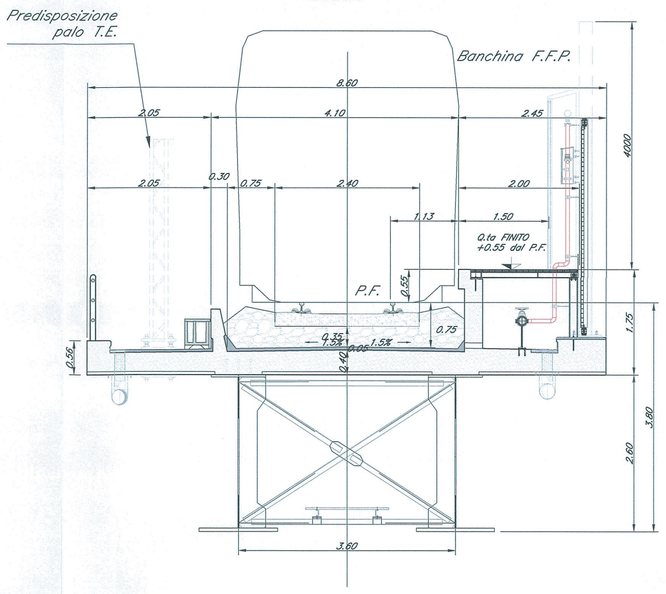

SEZIONE D'APPOGGIO IMPALCATO CON MARCIAPIEDE F.F.P.
SCALA 1:50

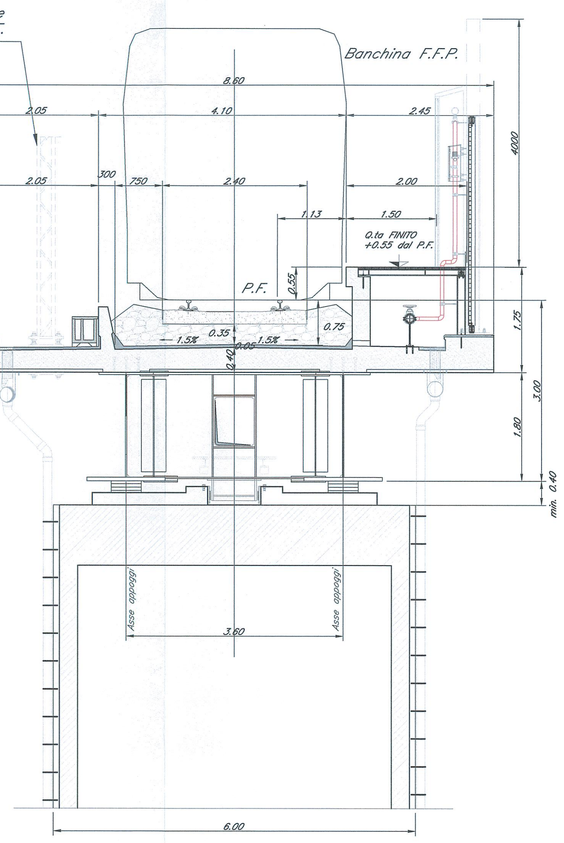

PROSPETTO IMPALCATO
SCALA 1:100

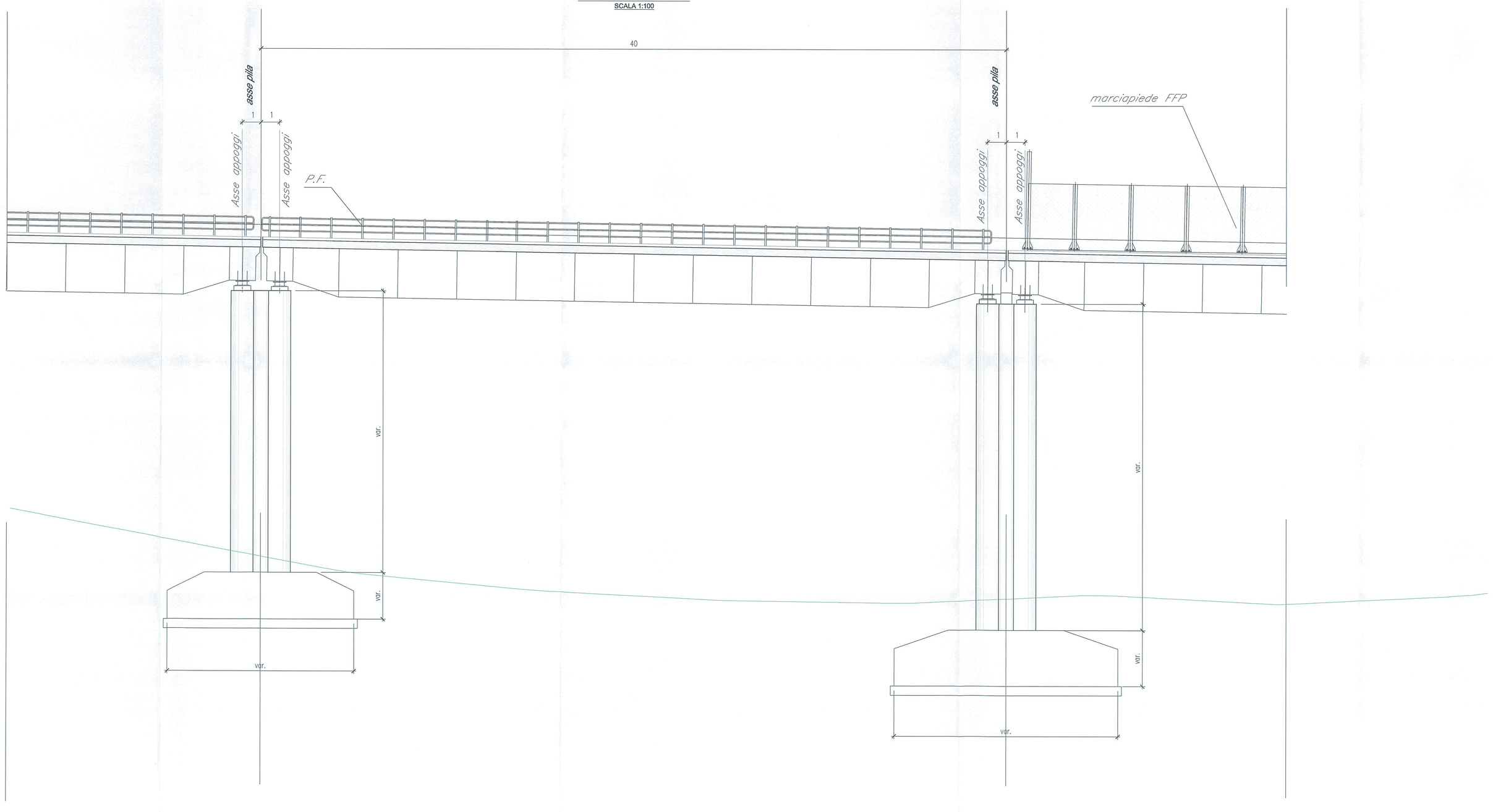

COMMITTENTE:

RFI RETE FERROVIARIA ITALIANA
GRUPPO FERROVIE DELLO STATO ITALIANE

PROGETTAZIONE:

ITALFERR
GRUPPO FERROVIE DELLO STATO ITALIANE

DIREZIONE TECNICA
U.O. COORDINAMENTO NO CAPTIVE E INGEGNERIA DI SISTEMA

PROGETTO DEFINITIVO

VELOCIZZAZIONE LINEA SAN GAVINO - SASSARI - OLBIA
VARIANTE DI BONORVA - TORRALBA

VIADOTTI
TIPOLOGICO IMPALCATO STRUTTURA MISTA SINGOLO BINARIO

SCALA :
1:100
1:50

COMMESSA	LOTTO	FASE	ENTE	TIPO DOC.	OPERA/DISCIPLINA	PROGR.	REV.
RR0H	04	D	13	PZ	VI0000	001	A

Revis.	Descrizione	Redatto	Data	Verificato	Data	Approvato	Data	Autorizzato Data
A	Emissione esecutiva	P. Tortolini	15 Marzo 2018	A. Ciavarella	15 Marzo 2018	T. Paoletti	Marzo 2018	F. Bianchi 15 Marzo 2018

Dott. Ing. FRANCESCO BERARDI

File: RR0H04D13PZVI0000001A.dwg
n.Elab.: 502