BONORVA VI01

PLANIMETRIA DI PROGETTO DELL'OPERA
SCALA 1:250

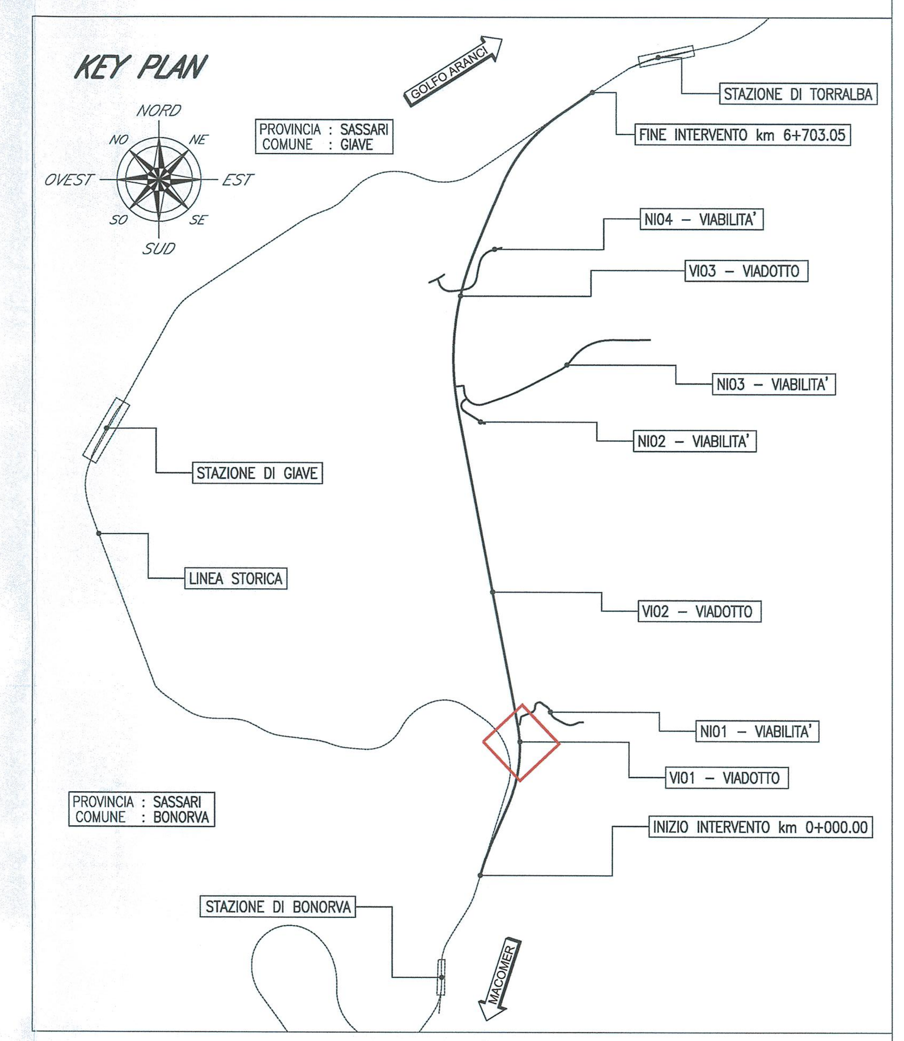

SEZIONI TRASVERSALI

SCALA 1:200

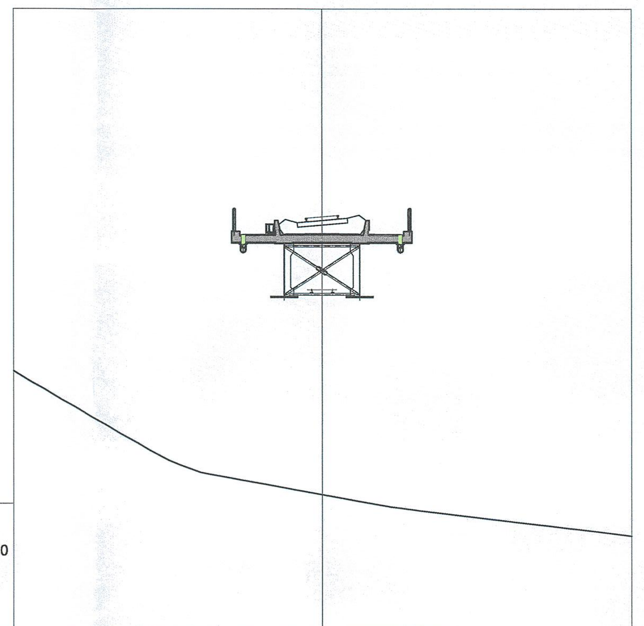

SEZIONE n.101
PROGRESSIVA 1+000.00
SCALA 1:200
Q.R. =420.00

PROGRESSIVA TERRENO	-13.91 -12.48 -11.05 -9.62 -8.19 -6.76 -5.34 -3.91 -2.79 -1.05 1.71 3.21 4.66 6.09 7.52 8.95 10.38 11.81 13.24 14.66
DISTANZE PARZIALI TERRENO	0.89 0.97 1.04 1.11 1.23 1.05 1.33 1.41 1.00 1.38 1.30 1.23 1.16 1.08 1.01
QUOTE TERRENO	431.99 431.15 430.33 429.52 428.72 428.02 427.58 427.31 427.11 426.79 426.61 426.30 426.03 425.84 425.67 425.50 425.33 425.16 425.00 424.83 424.65
QUOTE PROGETTO BALLAST	439.54 439.59 439.69 439.80 439.85
QUOTE PROGETTO	439.81 439.87 439.93

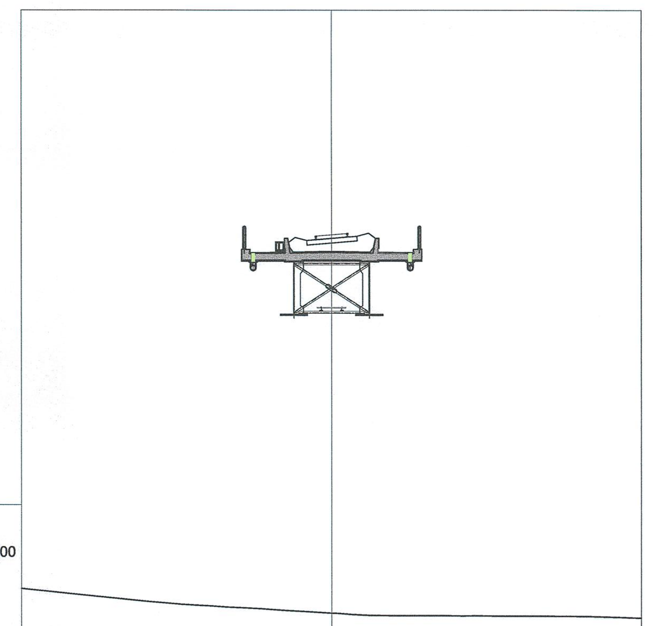

SEZIONE n.103
PROGRESSIVA 1+050.00
SCALA 1:200
Q.R. =420.00

PROGRESSIVA TERRENO	-14.72 -13.22 -11.72 -10.22 -8.72 -7.22 -5.72 -4.22 -2.72 -1.22 1.78 3.28 4.78 6.28 7.78 9.28 10.78 12.28 13.78
DISTANZE PARZIALI TERRENO	
QUOTE TERRENO	422.17 422.02 421.87 421.71 421.56 421.44 421.35 421.26 421.17 421.09 421.01 420.91 420.89 420.89 420.89 420.88 420.88 420.88 420.87 420.82
QUOTE PROGETTO BALLAST	438.75 438.80 438.90 439.00 439.05
QUOTE PROGETTO	439.01 439.07 439.14

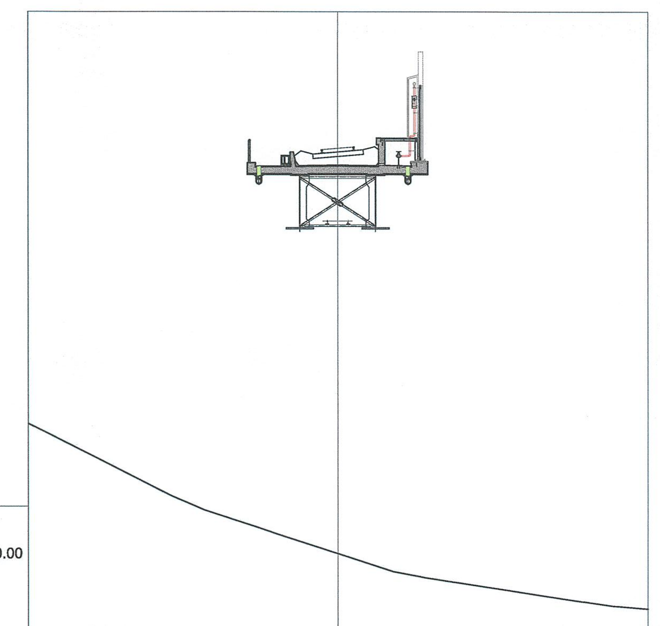

SEZIONE n.105
PROGRESSIVA 1+100.00
SCALA 1:200
Q.R. =415.00

PROGRESSIVA TERRENO	-13.89 -12.39 -10.89 -9.39 -7.89 -6.39 -4.89 -2.92 -1.88 0.00 1.12 2.37 3.93 5.49 7.05 8.62 10.13 11.63 13.13 14.63
DISTANZE PARZIALI TERRENO	1.00 1.04 1.12 1.25 1.31 1.37 1.43 1.49 1.32 1.45 1.38 1.32
QUOTE TERRENO	424.70 423.94 423.18 422.42 421.66 421.02 420.53 419.88 419.54 418.93 418.57 418.16 417.83 417.58 417.34 417.10 416.87 416.64 416.43 416.31
QUOTE PROGETTO BALLAST	437.95 438.00 438.11 438.21 438.26
QUOTE PROGETTO	438.22 438.28 438.34

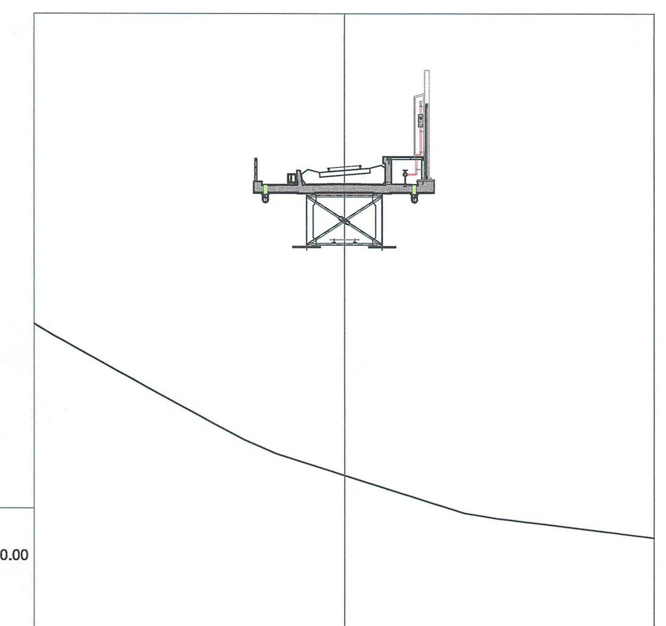

SEZIONE n.107
PROGRESSIVA 1+150.00
SCALA 1:200
Q.R. =415.00

PROGRESSIVA TERRENO	-13.41 -12.31 -10.81 -9.30 -7.80 -6.29 -4.79 -3.28 -1.78 1.09 2.74 4.25 5.75 7.26 8.76 10.27 11.28 12.92 14.57
DISTANZE PARZIALI TERRENO	1.09 0.95 0.97 1.12 1.26 1.40 1.18 1.09 1.33 1.19 1.05 1.01 1.15 1.29
QUOTE TERRENO	429.19 428.57 427.74 426.91 426.08 425.27 424.46 423.80 423.32 422.75 422.41 421.89 421.42 420.95 420.70 420.52 420.34 420.21 420.01 419.81
QUOTE PROGETTO BALLAST	437.16 437.21 437.31 437.42 437.47
QUOTE PROGETTO	437.42 437.49 437.55

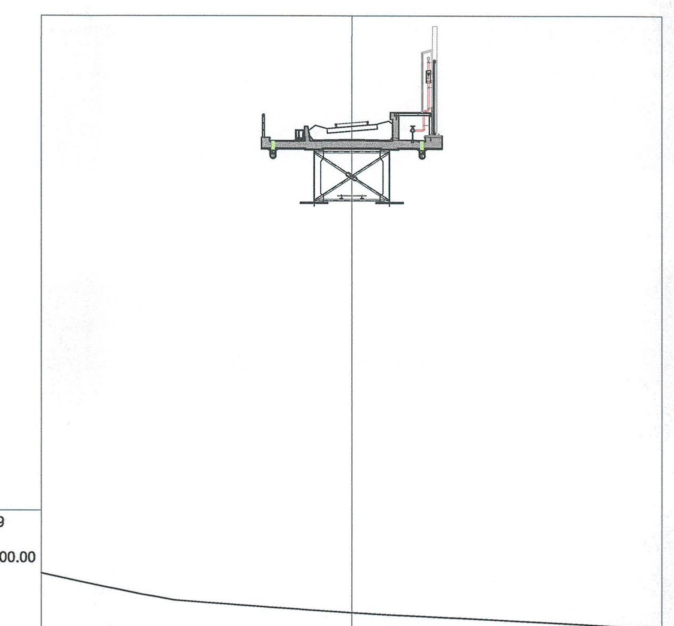

SEZIONE n.109
PROGRESSIVA 1+200.00
SCALA 1:200
Q.R. =412.00

PROGRESSIVA TERRENO	-14.52 -13.01 -11.19 -9.98 -8.47 -6.95 -5.44 -3.93 -1.97 0.00 1.00 2.12 3.64 5.15 6.66 7.96 9.56 11.20 12.71 14.23
DISTANZE PARZIALI TERRENO	1.01 1.28 1.21 1.22 1.45 1.07 1.12 1.00 1.30 1.39 1.49 1.27 1.04
QUOTE TERRENO	415.13 414.80 414.42 414.17 413.90 413.78 413.67 413.56 413.43 413.30 413.24 413.18 413.11 413.04 412.97 412.90 412.82 412.74 412.67 412.60
QUOTE PROGETTO BALLAST	436.37 436.42 436.52 436.62 436.66
QUOTE PROGETTO	436.63 436.69 436.75

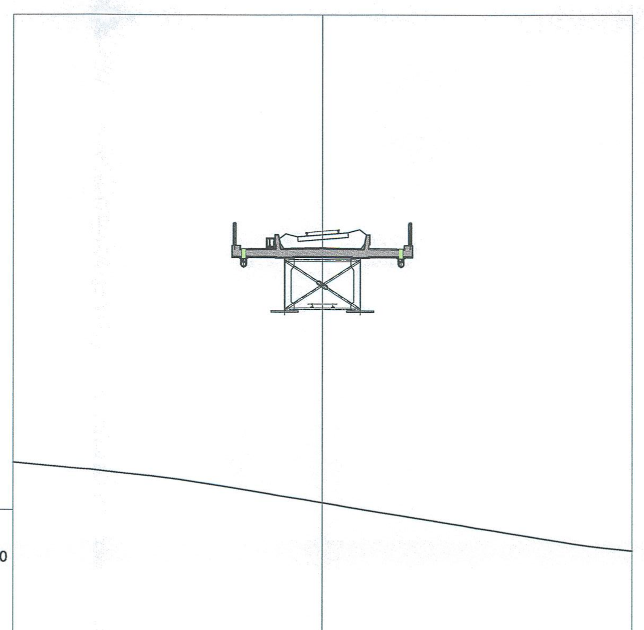

SEZIONE n.102
PROGRESSIVA 1+025.00
SCALA 1:200
Q.R. =420.00

PROGRESSIVA TERRENO	-14.22 -12.76 -11.29 -9.74 -8.20 -6.65 -5.11 -3.79 -2.02 0.00 1.07 2.21 3.71 5.21 6.71 8.21 9.71 11.21 12.71 14.22
DISTANZE PARZIALI TERRENO	1.43 1.15 1.49 1.45 1.40 1.36 1.31 1.24 1.23 1.14 1.09 1.05 1.00
QUOTE TERRENO	428.39 428.25 428.11 427.96 427.80 427.60 427.35 427.13 426.84 426.50 426.32 426.13 425.89 425.65 425.41 425.17 424.93 424.68 424.45 424.29
QUOTE PROGETTO BALLAST	439.15 439.19 439.30 439.40 439.45
QUOTE PROGETTO	439.41 439.47 439.53

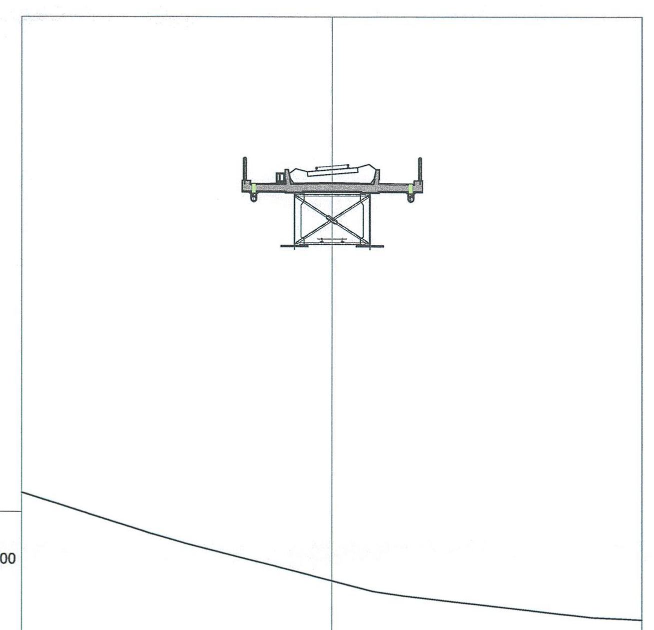

SEZIONE n.104
PROGRESSIVA 1+075.00
SCALA 1:200
Q.R. =416.00

PROGRESSIVA TERRENO	-14.59 -13.09 -11.59 -9.66 -8.57 -7.04 -5.52 -4.09 -2.47 -1.09 1.91 3.41 4.91 6.41 7.92 9.42 10.92 12.42 13.92
DISTANZE PARZIALI TERRENO	1.44 1.47 1.49 1.07 1.48 1.46 1.43 1.38 1.38 1.33 1.30 1.28 1.25 1.23 1.20 1.17 1.15 1.12
QUOTE TERRENO	423.04 422.57 422.09 421.47 421.13 420.68 420.29 419.93 419.51 419.16 418.60 418.39 418.18 418.00 417.83 417.66 417.49 417.31 417.15 417.08
QUOTE PROGETTO BALLAST	438.35 438.40 438.50 438.61 438.66
QUOTE PROGETTO	438.61 438.68 438.74

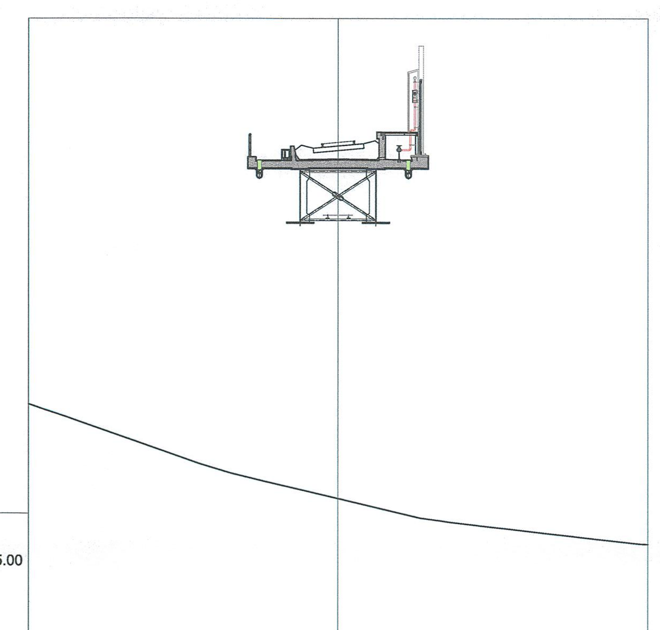

SEZIONE n.106
PROGRESSIVA 1+125.00
SCALA 1:200
Q.R. =414.00

PROGRESSIVA TERRENO	-14.14 -12.63 -11.13 -9.61 -8.00 -6.40 -4.80 -3.20 -1.16 1.61 3.22 4.82 6.42 8.02 9.63 11.23 12.83 14.16
DISTANZE PARZIALI TERRENO	1.32 1.42 1.18 1.48 1.38 1.28 1.18 1.08 1.02 1.12 1.22 1.32 1.42 1.24
QUOTE TERRENO	425.18 424.65 424.13 423.59 423.03 422.48 422.03 421.65 421.17 420.69 420.51 420.13 419.84 419.64 419.45 419.27 419.08 418.90 418.76
QUOTE PROGETTO BALLAST	437.56 437.61 437.71 437.81 437.86
QUOTE PROGETTO	437.82 437.88 437.94

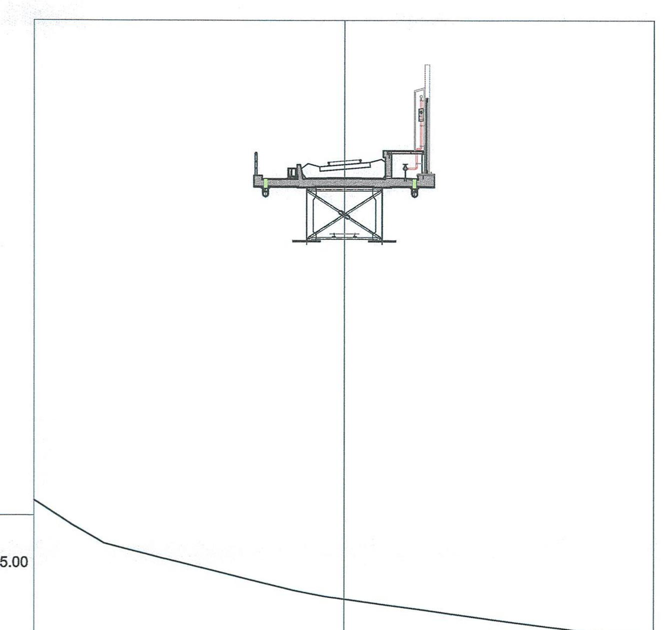

SEZIONE n.108
PROGRESSIVA 1+175.00
SCALA 1:200
Q.R. =414.00

PROGRESSIVA TERRENO	-14.45 -12.94 -11.43 -9.92 -8.38 -6.69 -5.00 -3.31 -1.61 1.77 3.66 5.15 6.67 8.18 9.69 11.20 12.71 14.22
DISTANZE PARZIALI TERRENO	0.99 1.18 1.36 1.23 1.48 1.29 1.11 1.13 1.20 1.50 1.41 1.34 1.15
QUOTE TERRENO	420.69 419.73 418.85 418.45 418.06 417.65 417.23 416.82 416.45 416.18 415.94 415.66 415.48 415.27 415.06 414.87 414.69 414.51 414.33
QUOTE PROGETTO BALLAST	436.76 436.81 436.91 437.02 437.07
QUOTE PROGETTO	437.03 437.09 437.15

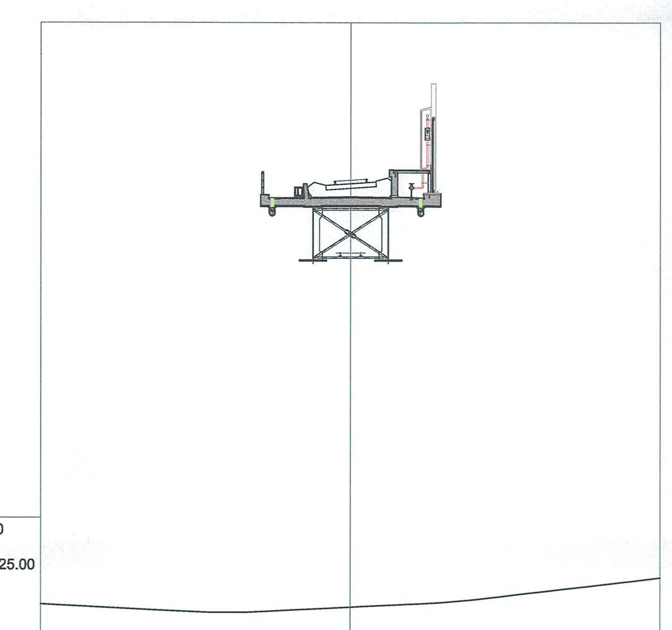

SEZIONE n.110
PROGRESSIVA 1+225.00
SCALA 1:200
Q.R. =414.00

PROGRESSIVA TERRENO	-13.56 -12.53 -11.01 -9.14 -7.98 -6.41 -4.63 -2.84 -1.05 1.12 2.53 4.16 5.67 7.19 8.71 10.22 11.46 13.25 14.78
DISTANZE PARZIALI TERRENO	1.03 1.03 1.16 1.24 1.47 1.20 1.40 1.36 1.09 1.24 1.51
QUOTE TERRENO	415.99 415.94 415.86 415.77 415.72 415.66 415.69 415.77 415.86 415.91 415.97 416.04 416.12 416.25 416.42 416.60 416.77 416.92 417.13 417.31
QUOTE PROGETTO BALLAST	435.99 436.03 436.11 436.19 436.23
QUOTE PROGETTO	436.23 436.28 436.33

COMMITTENTE:

RFI RETE FERROVIARIA ITALIANA
GRUPPO FERROVIE DELLO STATO ITALIANE

PROGETTAZIONE:

ITALFERR
GRUPPO FERROVIE DELLO STATO ITALIANE

DIREZIONE TECNICA
U.O. COORDINAMENTO NO CAPTIVE E INGEGNERIA DI SISTEMA

PROGETTO DEFINITIVO

VELOCIZZAZIONE LINEA SAN GAVINO - SASSARI - OLBIA
VARIANTE DI BONORVA - TORRALBA

VIADOTTO VI01 IN STRUTTURA MISTA
VI01 - PLANIMETRIA E SEZIONI DELL'OPERA

SCALA:
1:250
1:200

COMMESSA	LOTTO	FASE	ENTE	TIPO DOC.	OPERA/DISCIPLINA	PROGR.	REV.
RR0H	04	D	13	PZ	VI0100	001	A

Revis.	Descrizione	Redatto	Data	Verificato	Data	Approvato	Data	Autorizzato Data
A	Emissione esecutiva	F. Bianchi	15 Marzo 2018	A. Cittarella	15 Marzo 2018	T. Paoletti	Marzo 2018	L. Berardi 15 Marzo 2018

File: RR0H04D13PZVI0100001A.dwg

n.Elab.: 514