SEZIONE A–A
SCALA 1:50

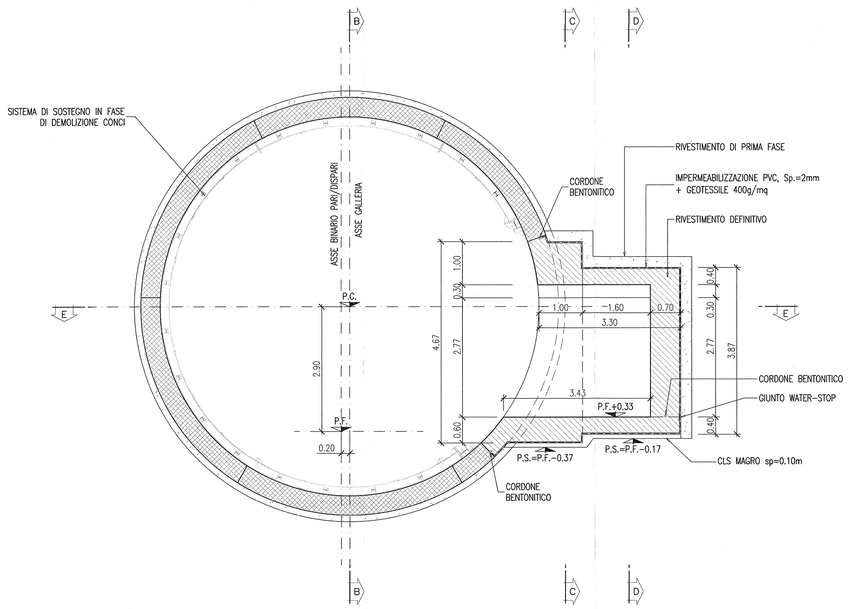

SEZIONE B–B
SCALA 1:50

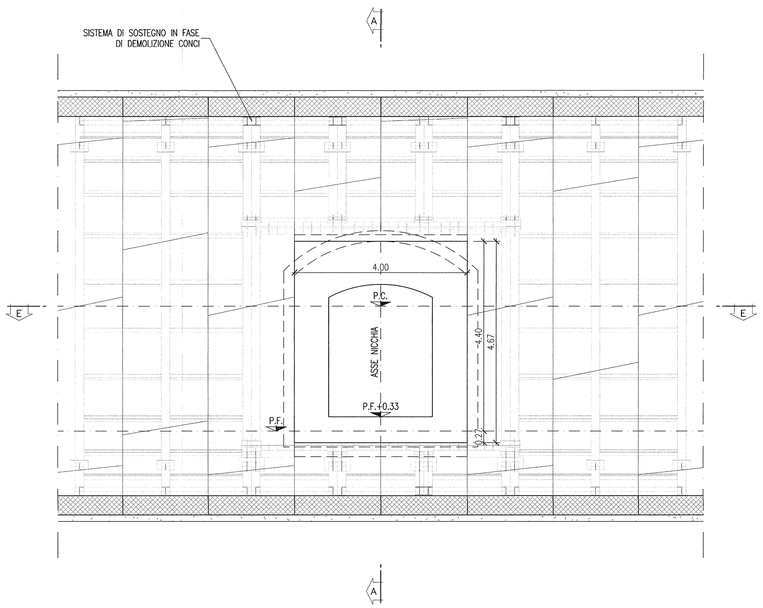

PIANTA E–E
SCALA 1:50

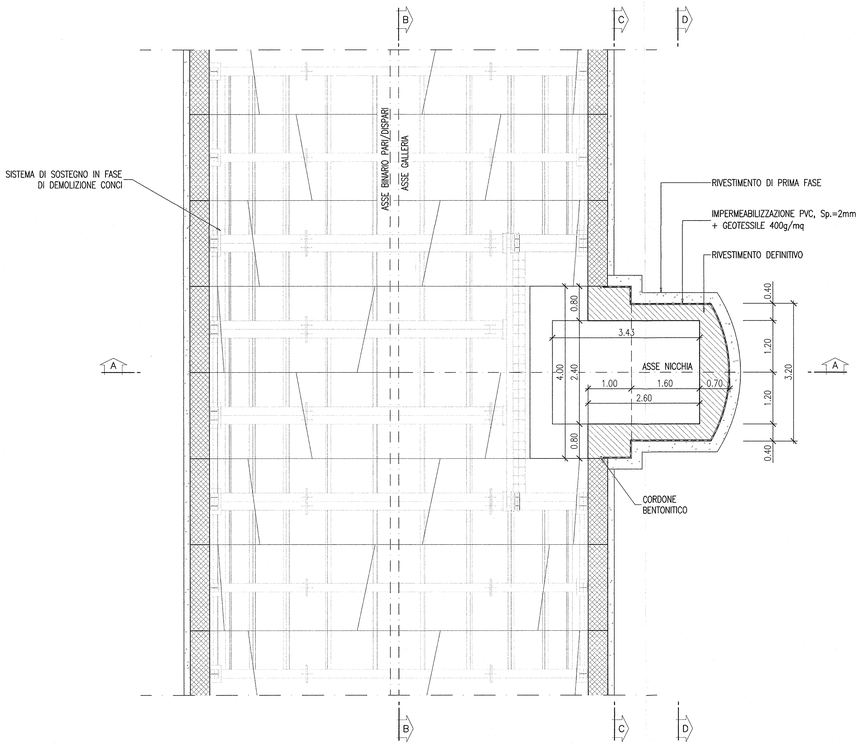

SEZIONE C–C
SCALA 1:50

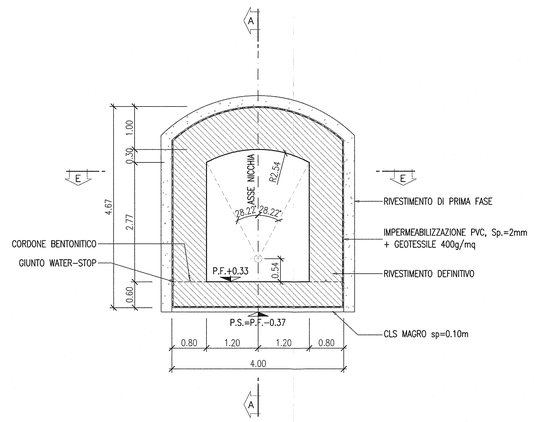

SEZIONE D–D
SCALA 1:50

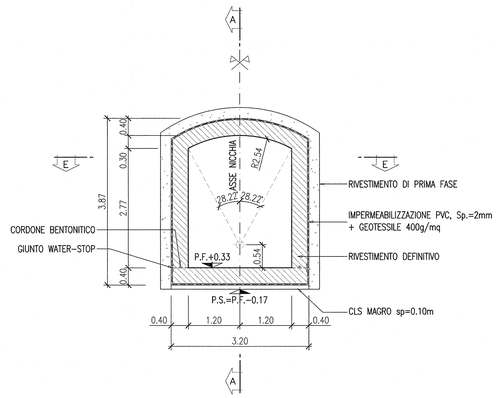

DISEGNI DI RIFERIMENTO

CM01 – Sezioni trasversali tipologiche delle nicchie	IN0R11EE2WBCM0100001
CM01 – Sistema di sostegno in fase di demolizione dei conci – Nicchie TT – Tipo 1	IN0R11EE2BZCM0100003
CM01 – Sistema di sostegno in fase di demolizione dei conci – Nicchie TT – Tipo 2	IN0R11EE2BZCM0100004
CM01 – Nicchie TT – Scavi e consolidamenti	IN0R11EE2BBCM0100007
CM01 – Nicchie TT – Carpenteria cemlmo e dettagli costruttivi	IN0R11EE2BZCM0100010
CM01 – Nicchie TT – Armatura	IN0R11EE2BBCM0100009
Tabella materiali	IN0R11EE24TGN0200001

NOTE

– EVENTUALI DIFFERENZE TRA LE MISURE TOTALI E LE SOMMATORIE DELLE MISURE PARZIALI SONO DOVUTE AGLI ARROTONDAMENTI AUTOMATICI DI AUTOCAD.

LEGENDA

– P.C.	PIANO DEI CENTRI
– P.F.	PIANO DEL FERRO
– P.S.	PIANO DI SCAVO

COMMITTENTE:

RFI RETE FERROVIARIA ITALIANA
GRUPPO FERROVIE DELLO STATO

ALTA SORVEGLIANZA:

ITALFERR
GRUPPO FERROVIE DELLO STATO

GENERAL CONTRACTOR:

Cepav due
Consorzio ENI per l' Alta Velocità

INFRASTRUTTURE FERROVIARIE STRATEGICHE DEFINITE DALLA LEGGE OBIETTIVO N. 443/01

LINEA A.V. /A.C. TORINO - VENEZIA Tratta MILANO - VERONA
Lotto funzionale Brescia-Verona
PROGETTO ESECUTIVO

GALLERIA NATURALE LONATO NICCHIE E BY-PASS (CM01)

Da Pk 115+990.00 a Pk 120+772.00

Nicchie TT

Carpenteria

GENERAL CONTRACTOR
Consorzio Cepav due
Data:

Consorzio Cepav due
Il Direttore del Consorzio
(Ing. F. Pilenga)

DIRETTORE LAVORI
Valido per Costruzione
Data:

SCALA: 1:50

COMMESSA	LOTTO	FASE	ENTE	TIPO DOC.	OPERA/DISCIPLINA	PROGR.	REV.
IN0R	11	E	E2	BB	CM0100	008	A

PROGETTAZIONE

Rev.	Descrizione	Redatto	Data	Verificato	Data	Validato	Data
A	EMISSIONE	OLMO	05.10.18	MERLINI	05.10.18	TOMMASO TAMBURO	05.10.18
B							
C							

IL PROGETTISTA
Data: 05.10.18

CIG. 751447334A

File: IN0R11EE2BBCM0100008A_01.dwg

Progetto cofinanziato dalla Unione Europea

CUP: F81H91000000008

Scala di plot: 1:1