SEZIONE B–B
SCALA 1:50
ARMATURA INTEGRATIVA

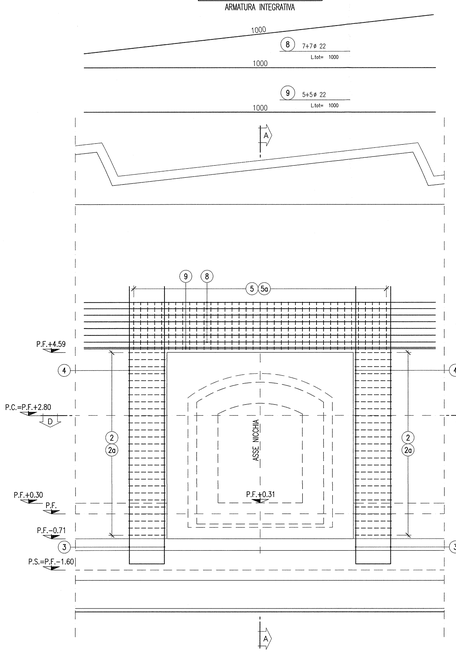

SEZIONE A–A
SCALA 1:50
ARMATURA INTEGRATIVA

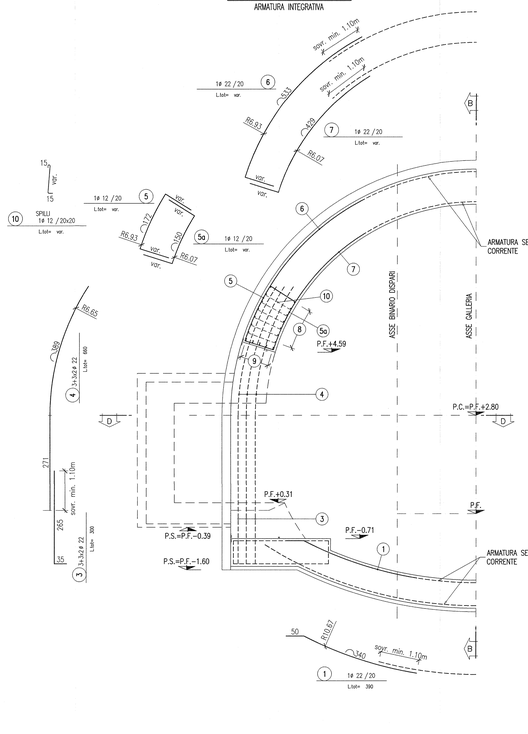

SEZIONE B–B
SCALA 1:50
ARMATURA NICCHIA

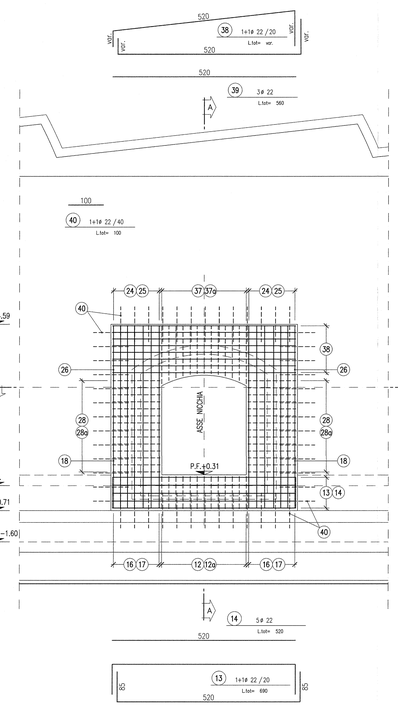

DETTAGLIO "1"
SCALA 1:25
ANCORAGGIO

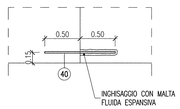

SEZIONE A–A
SCALA 1:50
ARMATURA NICCHIA

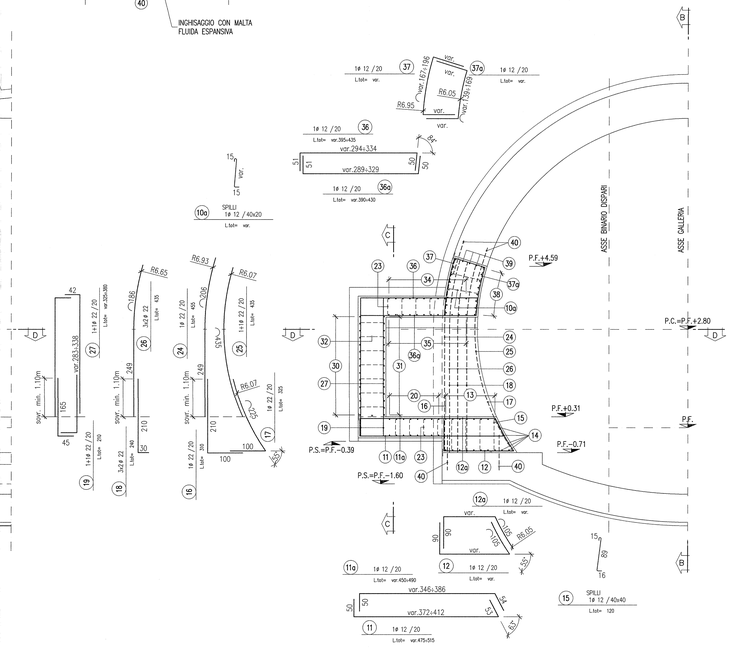

SEZIONE D–D
SCALA 1:50
ARMATURA INTEGRATIVA

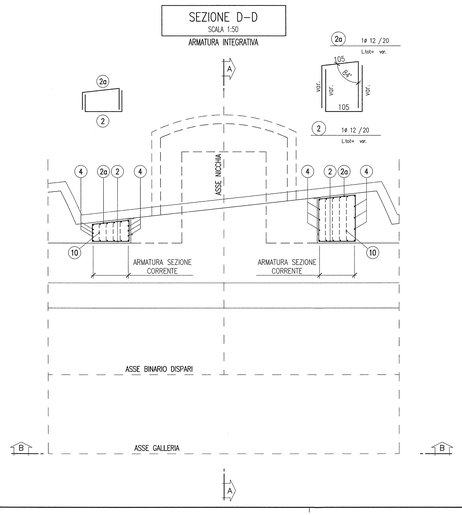

SEZIONE C–C
SCALA 1:50
ARMATURA NICCHIA

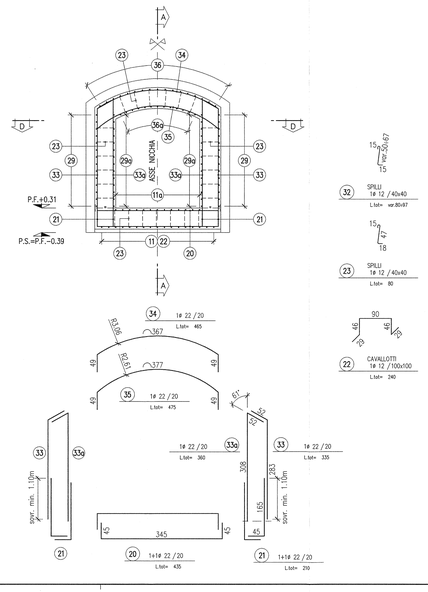

SEZIONE D–D
SCALA 1:50
ARMATURA NICCHIA

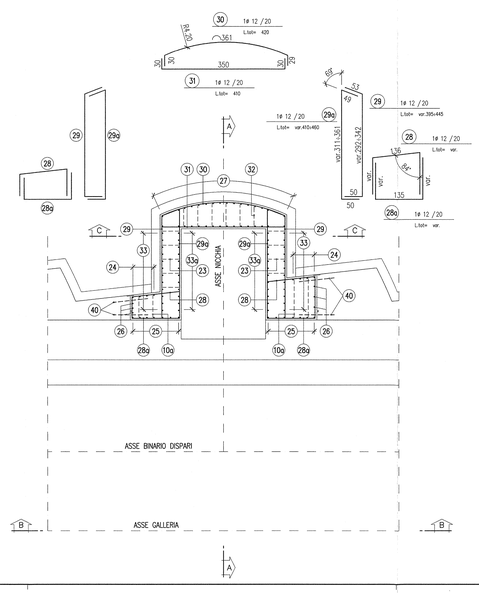

DISEGNI DI RIFERIMENTO

Profilo longitudinale geotecnico di previsione e di monitoraggio	IN0R11EE2F6GN0400002
Tabella materiali	IN0R11EE24TGN0400001
Impermeabilizzazione e opere di drenaggio – Particolari costruttivi	IN0R11EE2B2GN0404001
Nicchie TT – Scavo e consolidamento	IN0R11EE2BBCM0200004
Nicchie TT – Carpenteria centina e dettagli costruttivi	IN0R11EE2B2CM0200002
Nicchie TT – Carpenteria rivestimento definitivo	IN0R11EE2BBCM0200005
Relazione di calcolo dei sostegni e del rivestimenti	IN0R11EE2CLGN0400001
collegamenti equipotenziali masse metalliche	IN0R11EE2BKGN0408001

NOTE

– EVENTUALI DIFFERENZE TRA LE MISURE TOTALI E LE SOMMATORIE DELLE MISURE PARZIALI SONO DOVUTE AGLI ARROTONDAMENTI AUTOMATICI DI AUTOCAD.

LEGENDA

– P.C. PIANO DEI CENTRI
– P.F. PIANO DEL FERRO
– P.S. PIANO DI SCAVO

SPECIFICHE PIEGATURA E POSA FERRI

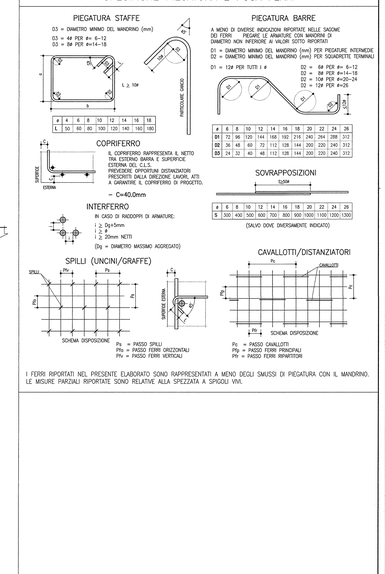

COMMITTENTE:

RFI RETE FERROVIARIA ITALIANA
GRUPPO FERROVIE DELLO STATO

ALTA SORVEGLIANZA:

ITALFERR
GRUPPO FERROVIE DELLO STATO

GENERAL CONTRACTOR:

Consorzio Cepav due
Consorzio ENI per l' Alta Velocità

INFRASTRUTTURE FERROVIARIE STRATEGICHE DEFINITE DALLA LEGGE OBIETTIVO N. 443/01

LINEA A.V. /A.C. TORINO - VENEZIA Tratta MILANO - VERONA
Lotto funzionale Brescia-Verona
PROGETTO ESECUTIVO

GALLERIA NATURALE SAN GIORGIO IN SALICI NICCHIE (CM02)

Da Pk 140+502.85 a Pk 141+930.24

Nicchie TT

Armatura

GENERAL CONTRACTOR	DIRETTORE LAVORI	SCALA:
Consorzio Cepav due Consorzio Cepav due Il Direttore del Consorzio (Ing. E. Infante) Data:	Visto per Costruzione Data:	1:50

COMMESSA	LOTTO	FASE	ENTE	TIPO DOC.	OPERA/DISCIPLINA	PROGR.	REV.
IN0R	11	E	EZ	BB	CM0200	006	A

PROGETTAZIONE

Rev.	Descrizione	Redatto	Data	Verificato	Data	Validato	Data
A	EMISSIONE	OLMO	12.07.19	MERLINI	12.07.19	TOMMASI	12.07.19
B							
C							

Dott. Ing. Giovanni TOMMASI Ordine degli Ingegneri della Provincia di Milano n. 20615 — Consorzio Cepav due Direttore Tecnico

CIG. 7514473344

CUP: F81H91000000008

Progetto cofinanziato dalla Unione Europea

Scala di plot: 1:1