## SEZIONE B–B
SCALA 1:50
ARMATURA INTEGRATIVA

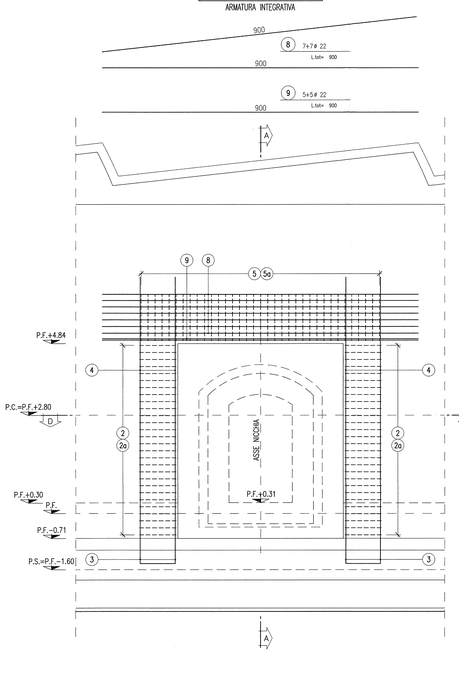


## SEZIONE A–A
SCALA 1:50
ARMATURA INTEGRATIVA

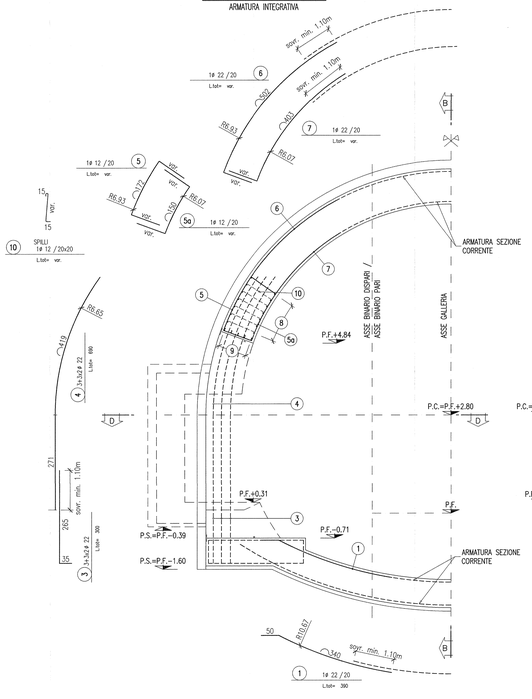


## SEZIONE B–B
SCALA 1:50
ARMATURA NICCHIA

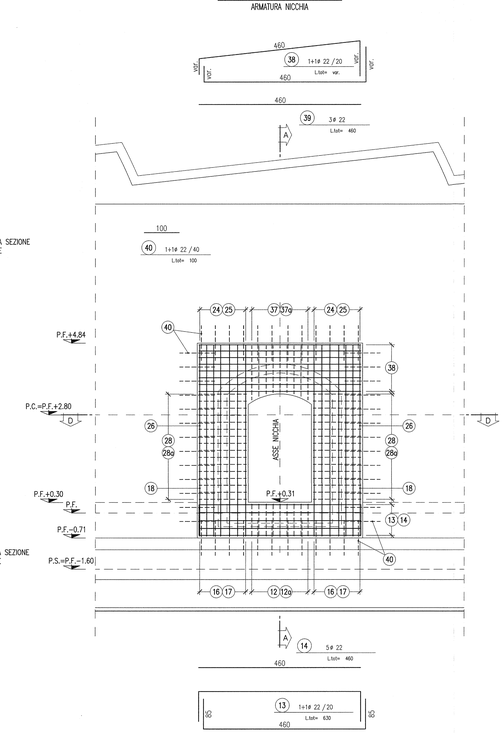


## DETTAGLIO "1"
SCALA 1:25
ANCORAGGIO

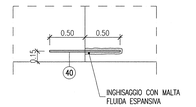


## SEZIONE A–A
SCALA 1:50
ARMATURA NICCHIA

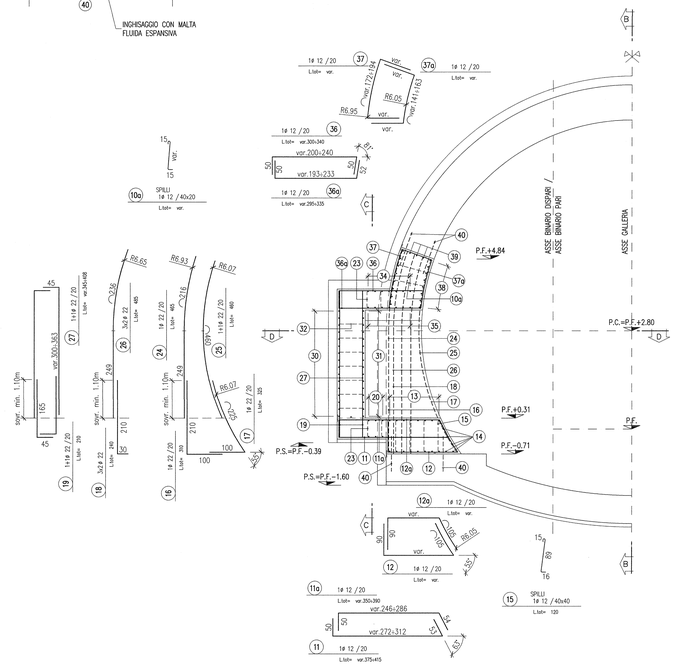


## SEZIONE D–D
SCALA 1:50
ARMATURA INTEGRATIVA

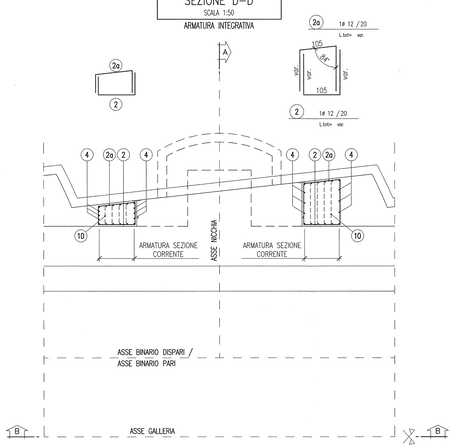


## SEZIONE C–C
SCALA 1:50
ARMATURA NICCHIA

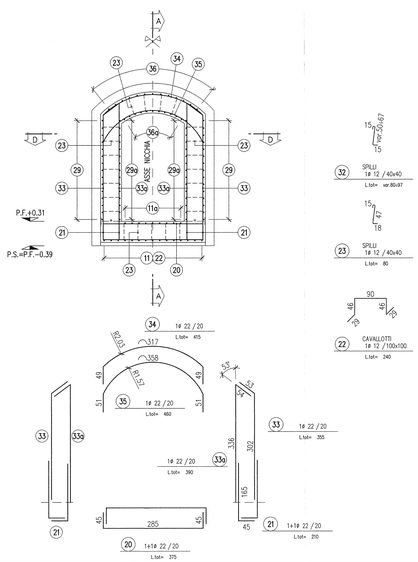


## SEZIONE D–D
SCALA 1:50
ARMATURA NICCHIA

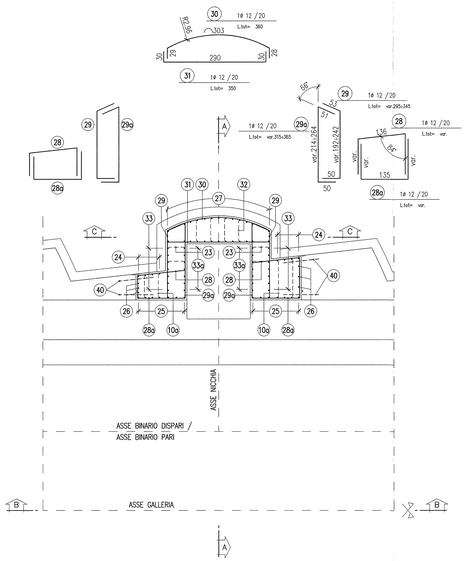


## DISEGNI DI RIFERIMENTO

| | |
|---|---|
| Profilo longitudinale geotecnico di previsione e di monitoraggio | IN0R11EE2F6GN0400002 |
| Tabella materiali | IN0R11EE24TGN0400001 |
| Impermeabilizzazione e opere di drenaggio – Particolari costruttivi | IN0R11EE2B2GN0400001 |
| Nicchie ST – Scavo e consolidamento | IN0R11EE2B8GM0200007 |
| Nicchie ST – Carpenteria centina e dettagli costruttivi | IN0R11EE2B2GM0200003 |
| Nicchie ST – Carpenteria rivestimento definitivo | IN0R11EE2B8GM0200008 |
| Relazione di calcolo dei sostegni e dei rivestimenti | IN0R11EE2C0GN0400001 |
| collegamenti equipotenziali masse metalliche | IN0R11EE2B4GN0400001 |

## NOTE

– EVENTUALI DIFFERENZE TRA LE MISURE TOTALI E LE SOMMATORIE DELLE MISURE PARZIALI SONO DOVUTE AGLI ARROTONDAMENTI AUTOMATICI DI AUTOCAD.

## LEGENDA

| | |
|---|---|
| – P.C. | PIANO DEI CENTRI |
| – P.F. | PIANO DEL FERRO |
| – P.S. | PIANO DI SCAVO |

## SPECIFICHE PIEGATURA E POSA FERRI

### PIEGATURA STAFFE

D3 = DIAMETRO MINIMO DEL MANDRINO (mm)
D3 = 8ø PER ø= 6–12
D3 = 8ø PER ø=14–18

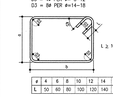


| # | 4 | 6 | 8 | 10 | 12 | 14 | 16 | 18 |
|---|---|---|---|---|---|---|---|---|
| L | 50 | 60 | 80 | 100 | 120 | 140 | 160 | 180 |

### PIEGATURA BARRE

A MENO DI DIVERSE INDICAZIONI RIPORTATE NELLE SAGOME DEI FERRI PIEGARE LE ARMATURE CON MANDRINO DI DIAMETRO NON INFERIORE AI VALORI SOTTO RIPORTATI

D1 = DIAMETRO MINIMO DEL MANDRINO (mm) PER PIEGATURE INTERMEDIE
D2 = DIAMETRO MINIMO DEL MANDRINO (mm) PER SQUADRETTE TERMINALI

D1 = 12ø PER TUTTI I ø

D2 = 8ø PER ø= 6–12
D2 = 8ø PER ø=14–16
D2 = 10ø PER ø=20–24
D2 = 12ø PER ø=26

| # | 6 | 8 | 10 | 12 | 14 | 16 | 18 | 20 | 22 | 24 | 26 |
|---|---|---|---|---|---|---|---|---|---|---|---|
| D1 | 72 | 96 | 120 | 144 | 168 | 192 | 216 | 240 | 264 | 288 | 312 |
| D2 | 36 | 48 | 60 | 72 | 112 | 128 | 144 | 200 | 220 | 240 | 312 |
| D3 | 24 | 32 | 40 | 48 | 112 | 128 | 144 | 200 | 220 | 240 | 312 |

### COPRIFERRO

IL COPRIFERRO RAPPRESENTA IL NETTO STRATO DI CALCESTRUZZO ESISTENTE TRA LA SUPERFICIE ESTERNA DELLA ARMATURA E LA SUPERFICIE DEL CALCESTRUZZO. PREDISPORRE OPPORTUNI DISTANZIATORI PREFIXATI DALLA DIREZIONE LAVORI, ATTI A GARANTIRE IL COPRIFERRO DI PROGETTO.

– C=40.0mm

### SOVRAPPOSIZIONI

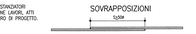


| # | 6 | 8 | 10 | 12 | 14 | 16 | 18 | 20 | 22 | 24 | 26 |
|---|---|---|---|---|---|---|---|---|---|---|---|
| S | 300 | 400 | 500 | 600 | 700 | 800 | 900 | 1000 | 1100 | 1200 | 1300 |

[SALVO DOVE DIVERSAMENTE INDICATO]

### INTERFERRO

IN CASO DI INADDOPPI DI ARMATURE:

– 1. Dg+5mm
– 2. ø
– 3. 20mm NETTI

(Dg = DIAMETRO MASSIMO AGGREGATO)

### SPILLI (UNCINI/GRAFFE)

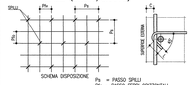


### CAVALLOTTI/DISTANZIATORI

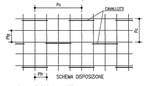


Pc = PASSO CAVALLOTTI
Pfg = PASSO FERRI PRINCIPALI
Pfr = PASSO FERRI RIPARTITORI

I FERRI RIPORTATI NEL PRESENTE ELABORATO SONO RAPPRESENTATI A MENO DEGLI SMUSSI DI PIEGATURA CON IL MANDRINO. LE MISURE PARZIALI RIPORTATE SONO RELATIVE ALLA SPEZZATA A SPIGOLI VIVI.

COMMITTENTE:

RFI RETE FERROVIARIA ITALIANA
GRUPPO FERROVIE DELLO STATO

ALTA SORVEGLIANZA:

ITALFERR
GRUPPO FERROVIE DELLO STATO

GENERAL CONTRACTOR:

Consorzio Cepav due
Consorzio ENI per l' Alta Velocità

INFRASTRUTTURE FERROVIARIE STRATEGICHE DEFINITE DALLA LEGGE OBIETTIVO N. 443/01

LINEA A.V. /A.C. TORINO - VENEZIA Tratta MILANO - VERONA
Lotto funzionale Brescia-Verona
PROGETTO ESECUTIVO

GALLERIA NATURALE SAN GIORGIO IN SALICI NICCHIE (CM02) -
Da Pk 140+502.85 a Pk 141+930.24
Nicchie ST
Armatura

| GENERAL CONTRACTOR | DIRETTORE LAVORI | SCALA: |
|---|---|---|
| Consorzio Cepav due — Consorzio Cepav due, Il Direttore del Consorzio (Ing. T. Tassotto) — Data: | Visto per Costruzione — Data: | 1:50 |

| COMMESSA | LOTTO | FASE | ENTE | TIPO DOC. | OPERA/DISCIPLINA | PROGR. | REV. |
|---|---|---|---|---|---|---|---|
| IN0R | 11 | E | E2 | BB | CM0200 | 009 | A |

PROGETTAZIONE

| Rev. | Descrizione | Redatto | Data | Verificato | Data | Validato | Data |
|---|---|---|---|---|---|---|---|
| A | EMISSIONE | CLMO | 12.07.18 | MERLINE | 12.07.18 | TOMMASI | 12.07.18 |
| B | | | | | | | |
| C | | | | | | | |

IL PROGETTISTA: Consorzio Cepav due — Ing. Tullio Tassotto — Ordine degli Ingegneri della Provincia di Venezia n. 3974

CIG. 7514473347A

FILE: IN0R11EE2B8CM0200008A_01.dwg

Progetto cofinanziato dalla Unione Europea

CUP: F81H91000000008

Scala di stampa: 1:1