SEZIONE A–A
SCALA 1:50

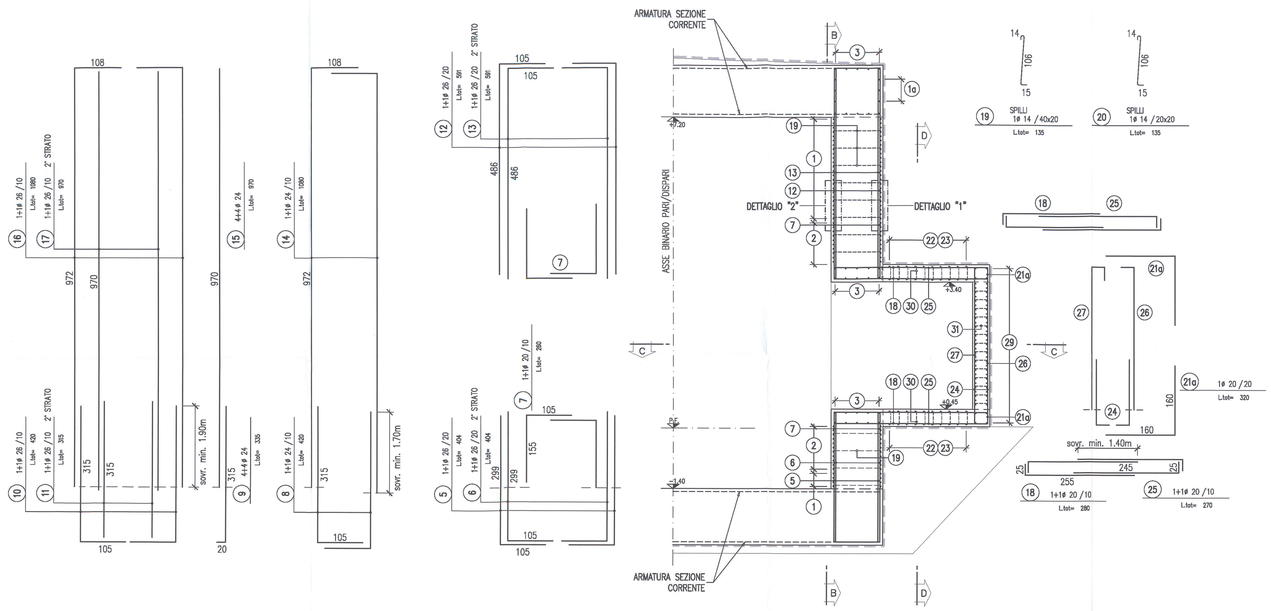

SEZIONE B–B
SCALA 1:50

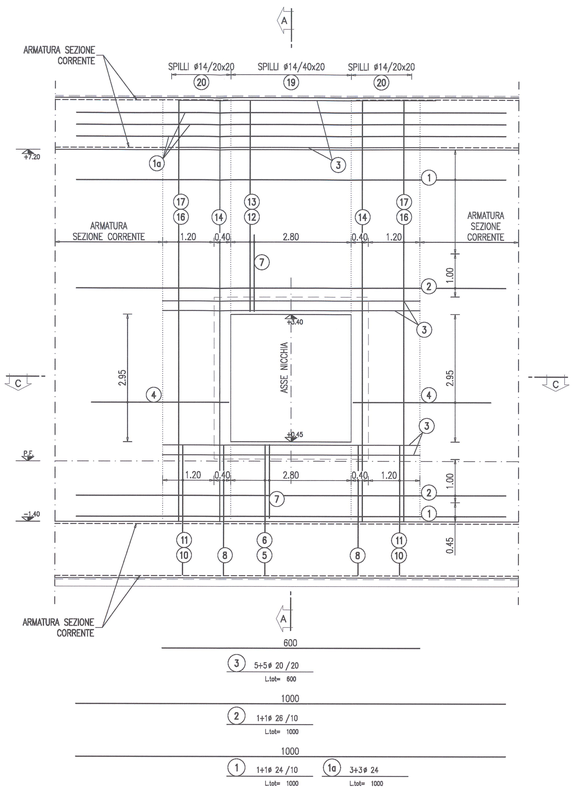

SCHEMA RIPARTITORI SEZIONE CORRENTE

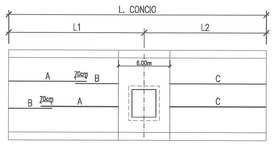

–SOVRAPPOSIZIONE MINIMA 70cm
–DA MONTARE CON SOVRAPPOSIZIONE ALTERNATA

N° CONCIO		53.d
L. CONCIO		30m
L1		15.79m
L2		14.21m
LUNGHEZZE ø14 (cm)	A	900
	B	445
	C	1115

NOTA: PER LE LUNGHEZZE DEI RIPARTITORI NEL LATO DELLO SCATOLARE SENZA NICCHIA SI VEDANO ELABORATI DELLE SEZIONI TIPO CORRENTI.

DETTAGLIO "1"
DOPPIO STRATO
SCALA 1:20

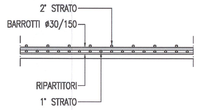

SEZIONE D–D
SCALA 1:50

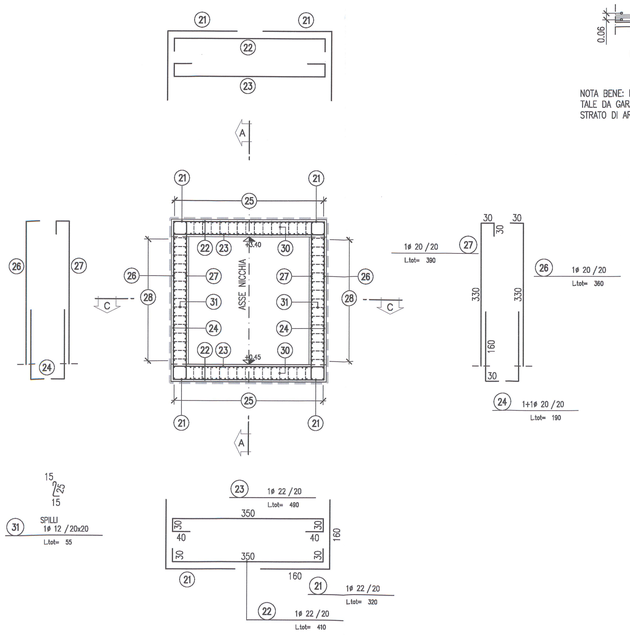

DETTAGLIO "2"
DOPPIO STRATO INTERNO (ELEVAZIONI E COPERTURA)
SCALA 1:20

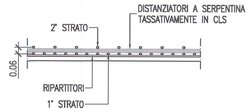

NOTA BENE: POSIZIONARE I DISTANZIATORI A SERPENTINA IN CLS IN MODO TALE DA GARANTIRE UN INTERASSE DI 6cm TRA IL PRIMO E IL SECONDO STRATO DI ARMATURA.

SEZIONE C–C
SCALA 1:50

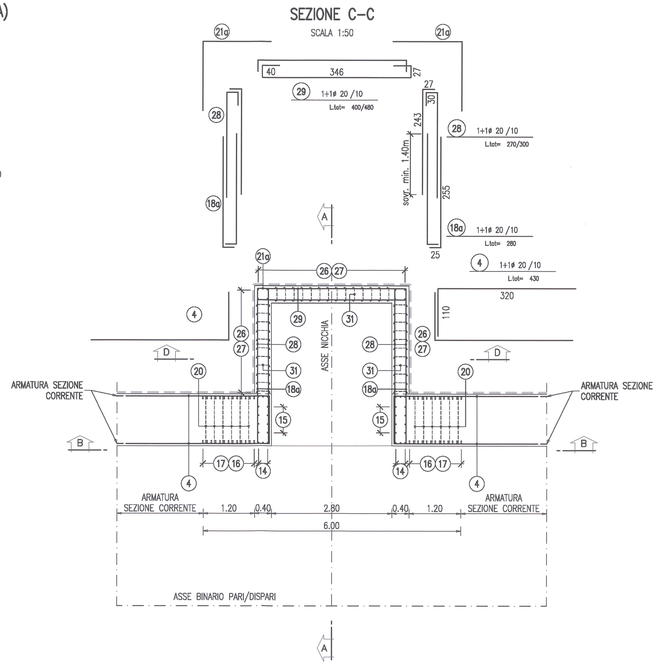

DISEGNI DI RIFERIMENTO

DESCRIZIONE	CODICE
GA06 – Sezioni tipo S1 – Carpenteria nicchie	IN0R11EE28ZGA0600007
GA06 – Tabella materiali	IN0R11EE24TGA0600001

NOTE

– EVENTUALI DIFFERENZE TRA LE MISURE TOTALI E LE SOMMATORIE DELLE MISURE PARZIALI SONO DOVUTE AGLI ARROTONDAMENTI AUTOMATICI DI AUTOCAD.

LEGENDA

– P.C. PIANO DEI CENTRI
– P.F. PIANO DEL FERRO
– P.S. PIANO DI SCAVO

SPECIFICHE PIEGATURA E POSA FERRI

PIEGATURA STAFFE

D3 = DIAMETRO MINIMO DEL MANDRINO (mm)
D3 = 4ø PER ø= 6–12
D3 = 8ø PER ø=14–18

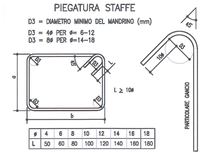

#	4	6	8	10	12	14	16	18
L	50	60	80	100	120	140	160	180

PIEGATURA BARRE

A MENO DI DIVERSE INDICAZIONI RIPORTATE NELLE SAGOME DEI FERRI PIEGARE LE ARMATURE CON MANDRINI DI DIAMETRO NON INFERIORE AI VALORI SOTTO RIPORTATI

D1 = DIAMETRO MINIMO DEL MANDRINO (mm) PER PIEGATURE INTERMEDIE
D2 = DIAMETRO MINIMO DEL MANDRINO (mm) PER SQUADRETTE TERMINALI

D1 = 12ø PER TUTTI I ø

D2 = 6ø PER ø= 6–12
D2 = 8ø PER ø=14–18
D2 = 10ø PER ø=20–24
D2 = 12ø PER ø=26

#	6	8	10	12	14	16	18	20	22	24	26
D1	72	96	120	144	168	192	216	240	264	288	312
D2	36	48	60	72	112	128	144	200	220	240	312
D3	24	32	40	48	112	128	144	200	220	240	312

COPRIFERRO

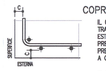

IL COPRIFERRO RAPPRESENTA IL NETTO TRA ESTERNO BARRA E SUPERFICIE ESTERNA DEL C.L.S.
PREVEDERE OPPORTUNI DISTANZIATORI PRESCRITTI DALLA DIREZIONE LAVORI, ATTI A GARANTIRE IL COPRIFERRO DI PROGETTO.

– C=40.0mm

SOVRAPPOSIZIONI

5ø50

S	300	400	500	600	700	800	900	1000	1100	1200	1300

(SALVO DOVE DIVERSAMENTE INDICATO)

INTERFERRO

IN CASO DI RACCOPPI DI ARMATURE:
i ≥ Dg+5mm
i ≥ 2 ø
i ≥ 20mm NETTI
(Dg = DIAMETRO MASSIMO AGGREGATO)

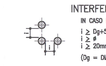

SPILLI (UNCINI/GRAFFE)

Ps = PASSO SPILLI
Pfo = PASSO FERRI ORIZZONTALI
Pfv = PASSO FERRI VERTICALI

CAVALLOTTI/DISTANZIATORI

Pc = PASSO CAVALLOTTI
Pfp = PASSO FERRI PRINCIPALI
Pfr = PASSO FERRI RIPARTITORI

I FERRI RIPORTATI NEL PRESENTE ELABORATO SONO RAPPRESENTATI A MENO DEGLI SMUSSI DI PIEGATURA CON IL MANDRINO. LE MISURE PARZIALI RIPORTATE SONO RELATIVE ALLA SPEZZATA A SPIGOLI VIVI.

COMMITTENTE:
RFI RETE FERROVIARIA ITALIANA
GRUPPO FERROVIE DELLO STATO

ALTA SORVEGLIANZA:
ITALFERR
GRUPPO FERROVIE DELLO STATO

GENERAL CONTRACTOR:
Cepav due
Consorzio ENI per l' Alta Velocità

INFRASTRUTTURE FERROVIARIE STRATEGICHE DEFINITE DALLA LEGGE OBIETTIVO N. 443/01

LINEA A.V. /A.C. TORINO - VENEZIA Tratta MILANO - VERONA
Lotto funzionale Brescia-Verona
PROGETTO ESECUTIVO

GALLERIA ARTIFICIALE LONATO OVEST (GA06)
DA PK 114+565 A PK 115+990
Sezione tipo S1 - Nicchie NLF+NRDG+FG
Armatura

GENERAL CONTRACTOR: Consorzio Cepav due — Consorzio Cepav due, Il Direttore del Consorzio (Ing. T. Toniolo) — Data:
DIRETTORE LAVORI: Valido per Costruzione — Data:
SCALA: Varie

COMMESSA	LOTTO	FASE	ENTE	TIPO DOC.	OPERA/DISCIPLINA	PROGR.	REV.
IN0R	11	E	E2	BZ	GA0600	015	A

PROGETTAZIONE

Rev.	Descrizione	Redatto	Data	Verificato	Data	Validato	Data
A	EMISSIONE	CLMO	14.11.18	[illegible]	14.11.18	[illegible]	14.11.18
B							
C							

IL PROGETTISTA: Ordine degli Ingegneri della Provincia di Milano n. 23498 – Dott. Ing. TOMMASO TALARICO – Cavalieri del Lavoro – Commendatore – Settore A – Civile e Ambientale – Iscrizione all'Albo n. 23498 – Data: 14.11.18 – TECHNO SYSTEM S.r.l.

CIG. 751447334A
Progetto cofinanziato dalla Unione Europea
Stampato dal Servizio di plottaggio ITALFERR S.p.A. IN0R11EE28ZGA0600015A.dwg
ALBA S.r.l.
CUP: F81H91000000008
Scala di plot: 1:1