VISTA DALL'ALTO
Scala 1:100

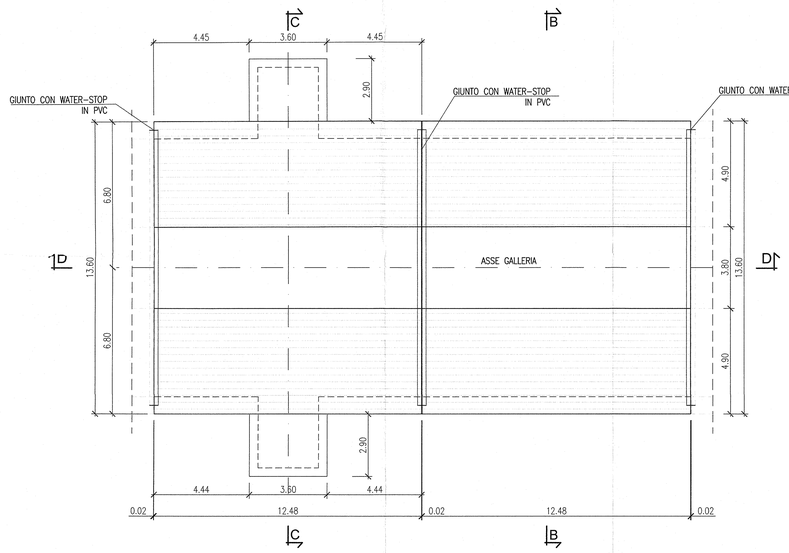

SEZIONE B-B
Scala 1:100

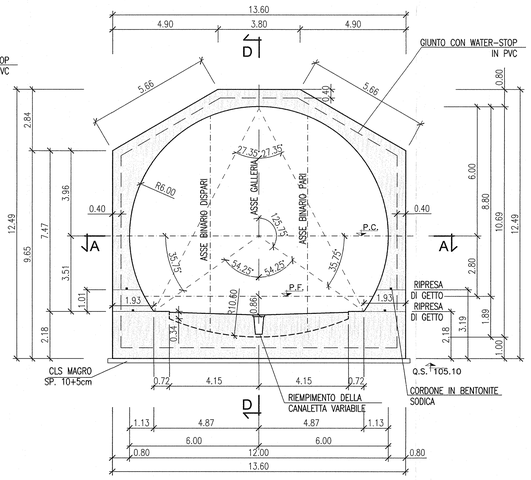

SEZIONE C-C
Scala 1:100

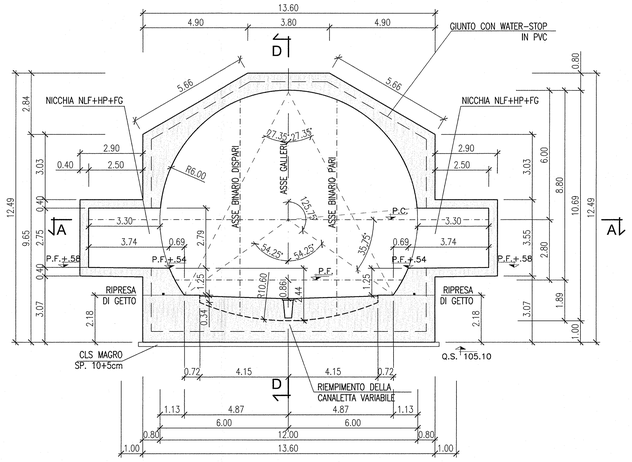

SEZIONE ORIZZONTALE A-A
Scala 1:100

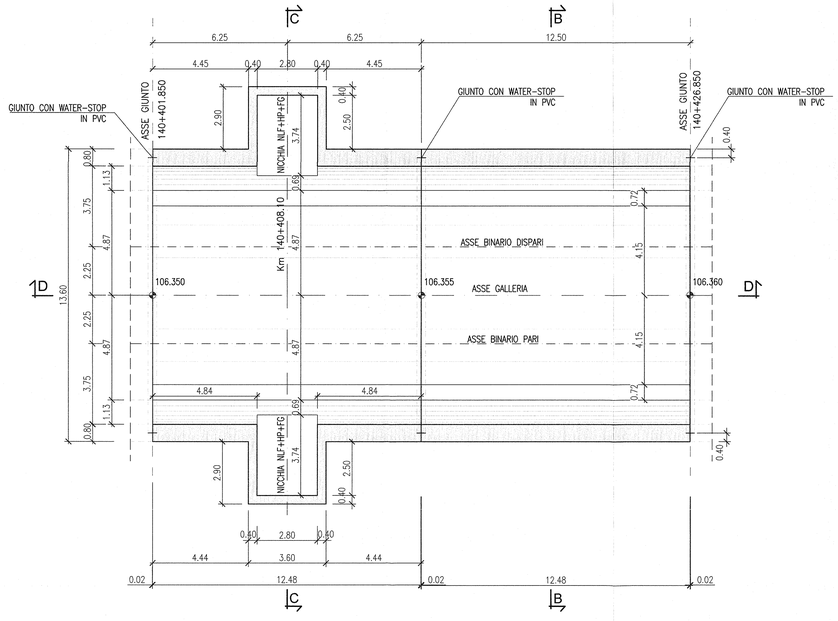

SEZIONE LONGITUDINALE D-D
Scala 1:100

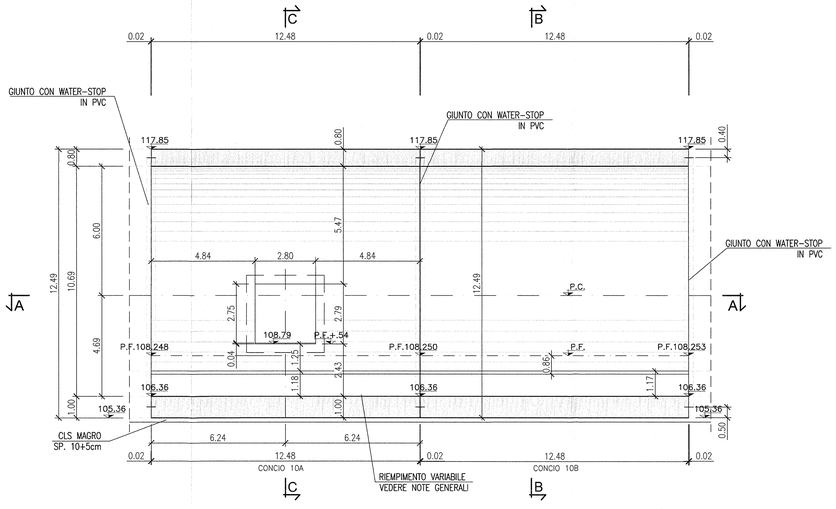

KEY MAP

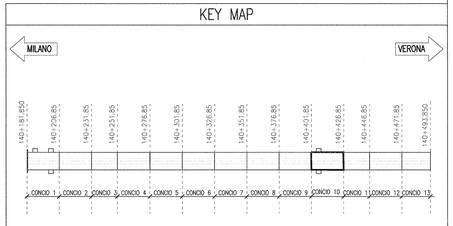

DISEGNI DI RIFERIMENTO

DESCRIZIONE	CODICE
S.GIORGIO IN SALICI OVEST – Scavi–Planimetria generale	INOR11E2P8GA1601001
S.GIORGIO IN SALICI OVEST – Scavi–Profilo longitudinale, sezione tipo e particolari	INOR11E2F2GA1601001
S.GIORGIO IN SALICI OVEST – Scavi–Sezioni trasversali (Tav. 3/3)	INOR11E2W5GA1601003
S.GIORGIO IN SALICI OVEST – Sistemazione definitiva–Profilo longitudinale e sezione tipo	INOR11E2F2GA1600001
S.GIORGIO IN SALICI OVEST – Sistemazione definitivaSezioni trasversali (TAV. 3/3)	INOR11E2W5GA1600003
S.GIORGIO IN SALICI OVEST – Pianta Piano ferro, sezione longitudinale e vista dall'alto (TAV. 3/3)	INOR11E2P5GA1605003
S.GIORGIO IN SALICI OVEST – Sezione tipo corrente – Carpenteria e particolari costruttivi	INOR11E2B2GA1600001
S.GIORGIO IN SALICI OVEST – Sezione tipo nicchie– Carpenteria e particolari costruttivi	INOR11E2B2GA1600002
S.GIORGIO IN SALICI OVEST – Sistema di impermeabilizzazione – Sezione tipo e particolari costruttivi	INOR11E2B2GA1609001
S.GIORGIO IN SALICI OVEST – Sezione tipo con nicchie – Armatura	INOR11E2B5GA1600004
S.GIORGIO IN SALICI OVEST – Timpano concio 1 – Armatura e particolari	INOR11E2B5GA1600001
S.GIORGIO IN SALICI OVEST – Tabella materiali	INOR11E2T4GA1600001

NOTE GENERALI

IL RIEMPIMENTO DELLA CANALETTA DI SCOLO DELLE ACQUE DI PIATTAFORMA È VARIABILE COME INDICATO NELL'ELABORATO "PROFILO OPERE DI DRENAGGIO DELLE ACQUE DI PIATTAFORMA"

KEY PLAN

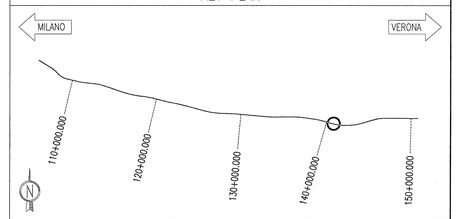

COMMITTENTE:

RFI RETE FERROVIARIA ITALIANA
GRUPPO FERROVIE DELLO STATO

ALTA SORVEGLIANZA:

ITALFERR
GRUPPO FERROVIE DELLO STATO

GENERAL CONTRACTOR:

Cepav due
Consorzio ENI per l' Alta Velocità

INFRASTRUTTURE FERROVIARIE STRATEGICHE DEFINITE DALLA LEGGE OBIETTIVO N. 443/01

LINEA A.V. /A.C. TORINO - VENEZIA Tratta MILANO - VERONA
Lotto funzionale Brescia-Verona
PROGETTO ESECUTIVO

GALLERIA ARTIFICIALE SAN GIORGIO IN SALICI OVEST (GA16)
Da Pk 140+181.85 a Pk 140+502.85
Concio 10 con nicchie
Carpenteria

GENERAL CONTRACTOR	DIRETTORE LAVORI	SCALA:
Consorzio Cepav due Consorzio Cepav due Il Direttore del Consorzio (Ing. T. Todaro) Data:	Valido per Costruzione Data:	1:100

COMMESSA	LOTTO	FASE	ENTE	TIPO DOC.	OPERA/DISCIPLINA	PROGR.	REV.
INOR	11	E	E2	BA	GA1600	004	A

PROGETTAZIONE — IL PROGETTISTA

Rev.	Descrizione	Redatto	Data	Verificato	Data	Validato	Data
A	EMISSIONE	OLMO	22.06.18	MERLINI	22.06.18	TOMMASO TAURINO	22.06.18
B							
C							

Ordine degli Ingegneri della Provincia di Torino n. 3235 – TOMMASO TAURINO – Esperto in Ambiente, Sicurezza, Informatica dell'Informazione

CIG. 751447334A — File: IN0R11EE2BAGA1600004A_10.dwg

Progetto cofinanziato dalla Unione Europea

CUP: F81H91000000008