VISTA DALL'ALTO
Scala 1:100

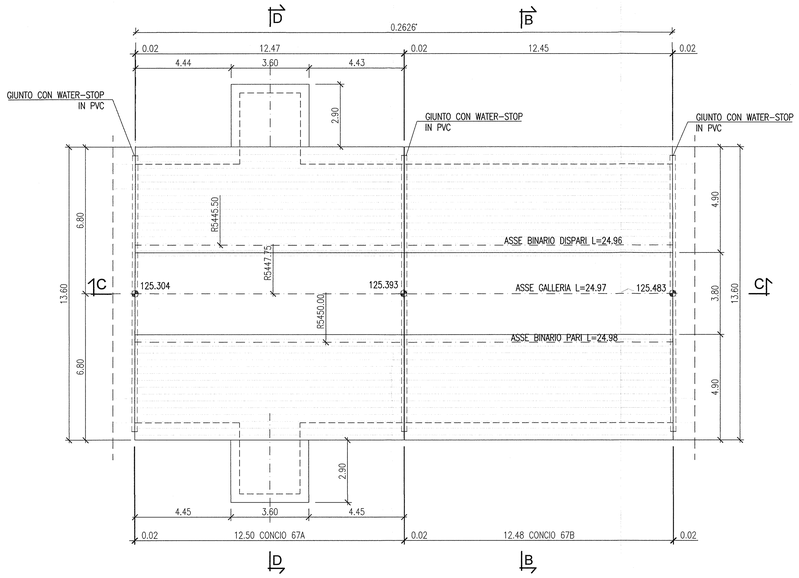

SEZIONE B-B
Scala 1:100

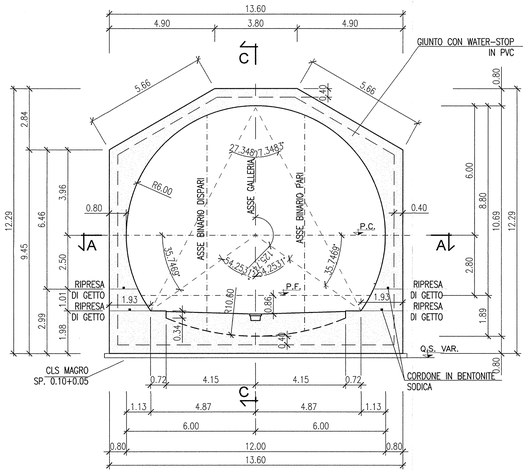

SEZIONE D-D
Scala 1:100

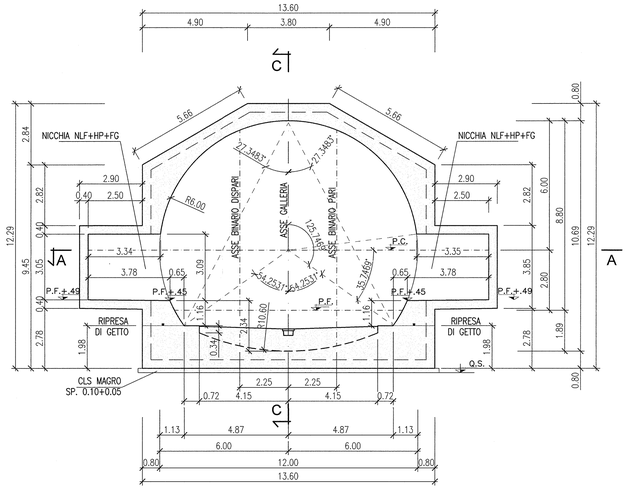

SEZIONE ORIZZONTALE A-A
Scala 1:100

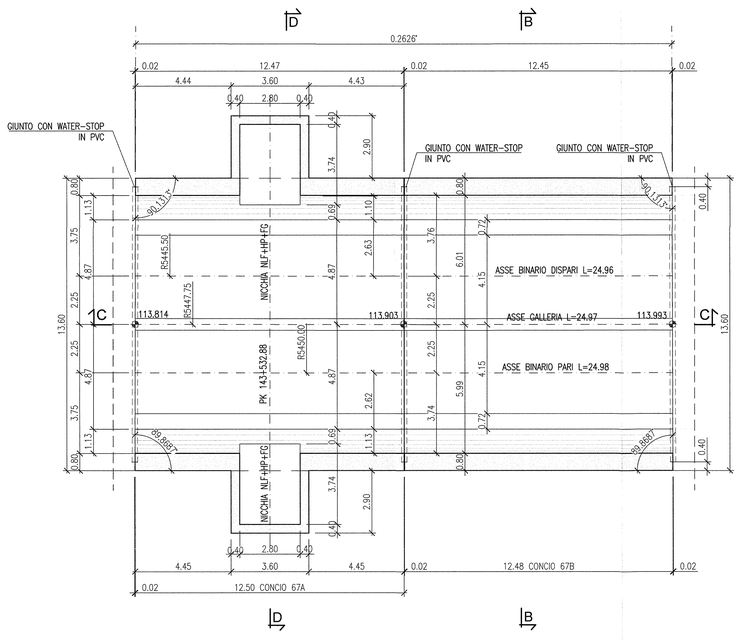

SEZIONE LONGITUDINALE C-C
Scala 1:100

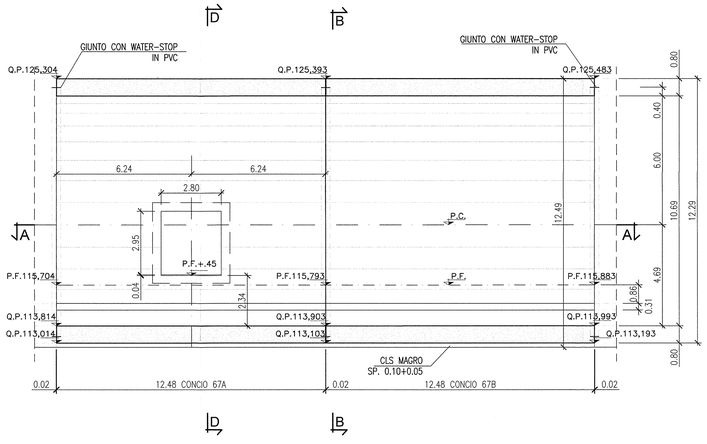

KEY MAP

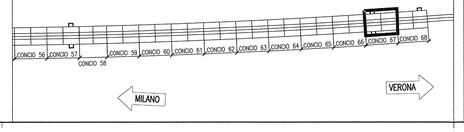

DISEGNI DI RIFERIMENTO

DESCRIZIONE	CODICE
GALLERIA ARTIFICIALE SAN GIORGIO IN SALICI EST (GA17) – Da Pk 141+930.24 a Pk 143+575.24 – Pianta piano ferro, sezione longitudinale e vista dall'alto (TAV. 1/8)	INOR11E2F9GA1700001
GALLERIA ARTIFICIALE SAN GIORGIO IN SALICI EST (GA17) – Da Pk 141+930.24 a Pk 143+575.24 – Pianta piano ferro, sezione longitudinale e vista dall'alto (TAV. 2/8)	INOR11E2F9GA1700002
GALLERIA ARTIFICIALE SAN GIORGIO IN SALICI EST (GA17) – Da Pk 141+930.24 a Pk 143+575.24 – Pianta piano ferro, sezione longitudinale e vista dall'alto (TAV. 3/8)	INOR11E2F9GA1700003
GALLERIA ARTIFICIALE SAN GIORGIO IN SALICI EST (GA17) – Da Pk 141+930.24 a Pk 143+575.24 – Pianta piano ferro, sezione longitudinale e vista dall'alto (TAV. 4/8)	INOR11E2F9GA1700004
GALLERIA ARTIFICIALE SAN GIORGIO IN SALICI EST (GA17) – Da Pk 141+930.24 a Pk 143+575.24 – Pianta piano ferro, sezione longitudinale e vista dall'alto (TAV. 5/8)	INOR11E2F9GA1700005
GALLERIA ARTIFICIALE SAN GIORGIO IN SALICI EST (GA17) – Da Pk 141+930.24 a Pk 143+575.24 – Pianta piano ferro, sezione longitudinale e vista dall'alto (TAV. 6/8)	INOR11E2F9GA1700006
GALLERIA ARTIFICIALE SAN GIORGIO IN SALICI EST (GA17) – Da Pk 141+930.24 a Pk 143+575.24 – Pianta piano ferro, sezione longitudinale e vista dall'alto (TAV. 7/8)	INOR11E2F9GA1700007
GALLERIA ARTIFICIALE SAN GIORGIO IN SALICI EST (GA17) – Da Pk 141+930.24 a Pk 143+575.24 – Pianta piano ferro, sezione longitudinale e vista dall'alto (TAV. 8/8)	INOR11E2F9GA1700008
GALLERIA ARTIFICIALE SAN GIORGIO IN SALICI EST (GA17) – Da Pk 141+930.24 a Pk 143+575.24 – Pianta piano ferro, sezione longitudinale e vista dall'alto (TAV. 9/8)	INOR11E2F9GA1700009
GALLERIA ARTIFICIALE SAN GIORGIO IN SALICI EST (GA17) – Da Pk 141+930.24 a Pk 143+575.24 – Sezione tipo corrente – carpenteria e particolari costruttivi (Tav. 1/2)	INOR11E2B2GA1700001
GALLERIA ARTIFICIALE SAN GIORGIO IN SALICI EST (GA17) – Da Pk 141+930.24 a Pk 143+575.24 – Sezione tipo corrente – carpenteria e particolari costruttivi (Tav. 2/2)	INOR11E2B2GA1700002
GALLERIA ARTIFICIALE SAN GIORGIO IN SALICI EST (GA17) – Da Pk 141+930.24 a Pk 143+575.24 – Sezione di impermeabilizzazione – Sezione tipo e particolari costruttivi	INOR11E2B2GA1700001
GALLERIA ARTIFICIALE SAN GIORGIO IN SALICI EST (GA17) – Da Pk 141+930.24 a Pk 143+575.24 – Sezione tipo nicchia NLF+HP+FG+TH+IV+U=446 – Armature	INOR11E2B2GA1700009
GALLERIA ARTIFICIALE SAN GIORGIO IN SALICI EST (GA17) – Da Pk 141+930.24 a Pk 143+575.24 – Sezione tipo nicchia BTS-FT – Armature	INOR11E2B2GA1700010
GALLERIA ARTIFICIALE SAN GIORGIO IN SALICI EST (GA17) – Da Pk 141+930.24 a Pk 143+575.24 – Tabella materiali	INOR11E2F4GA1700011

NOTE GENERALI

-GALLERIA SEZIONE P1
-CONCIO IN CURVA R=5.450,00 B.P.
-CONCIO L=2.6.98 MISURATO SUL B.P. CON NICCHIA NLF+HP+FG LATO B.D.-B.P.

KEY PLAN

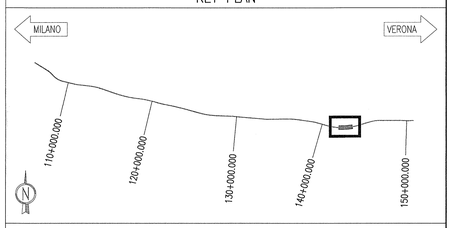

COMMITTENTE:
RFI RETE FERROVIARIA ITALIANA
GRUPPO FERROVIE DELLO STATO

ALTA SORVEGLIANZA:
ITALFERR
GRUPPO FERROVIE DELLO STATO

GENERAL CONTRACTOR:
Cepav due
Consorzio ENI per l' Alta Velocità

INFRASTRUTTURE FERROVIARIE STRATEGICHE DEFINITE DALLA LEGGE OBIETTIVO N. 443/01

LINEA A.V. /A.C. TORINO - VENEZIA Tratta MILANO - VERONA
Lotto funzionale Brescia-Verona
PROGETTO ESECUTIVO

GALLERIA ARTIFICIALE SAN GIORGIO IN SALICI EST (GA17)
Da Pk 141+930.24 a Pk 143+575.24
Concio 67
Carpenteria

GENERAL CONTRACTOR
Consorzio Cepav due
Consorzio Cepav due
Il Direttore del Consorzio
(Ing. T. Tomada)
Data:

DIRETTORE LAVORI
Valido per Costruzione
Data:

SCALA : 1:100

COMMESSA	LOTTO	FASE	ENTE	TIPO DOC.	OPERA/DISCIPLINA	PROGR.	REV.
IN0R	11	E	E2	BA	GA1700	014	A

PROGETTAZIONE:

Rev.	Descrizione	Redatto	Data	Verificato	Data	Validato	Data
A	EMISSIONE	OLMO	30.07.18	MERLINI	30.07.18	TAMBURINI	30.07.18
B							
C							

IL PROGETTISTA
ORDINE DEGLI INGEGNERI DELLA PROVINCIA DI REGGIO EMILIA
TAMBURINI Dott. Ing. TOMMASO
Settore Civile e Ambientale
n. 2597
Dott. Ing. Tommaso Tamburini

CIG. 751447334A
FILE: IN0R11EE2BAGA1700014A_10.dwg

Progetto cofinanziato dalla Unione Europea

CUP: F81H91000000008

Scala di plot: 1:1