## VISTA DALL'ALTO
Scala 1:100

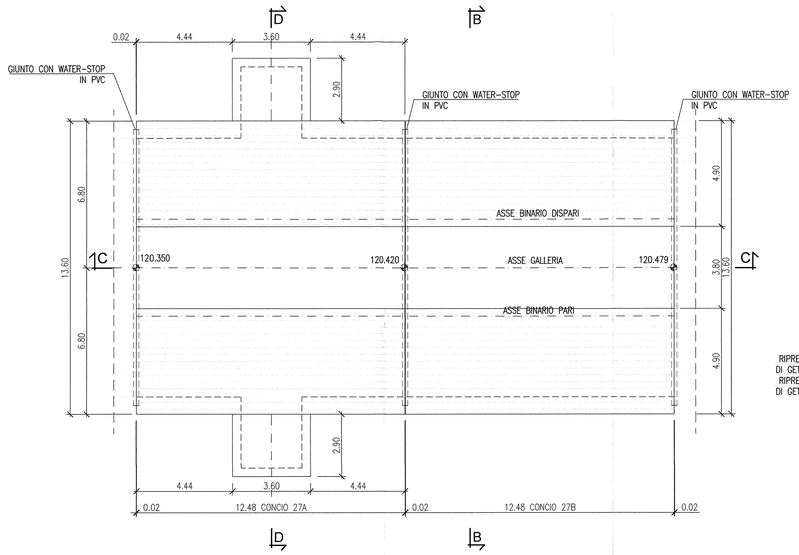


## SEZIONE B-B
Scala 1:100

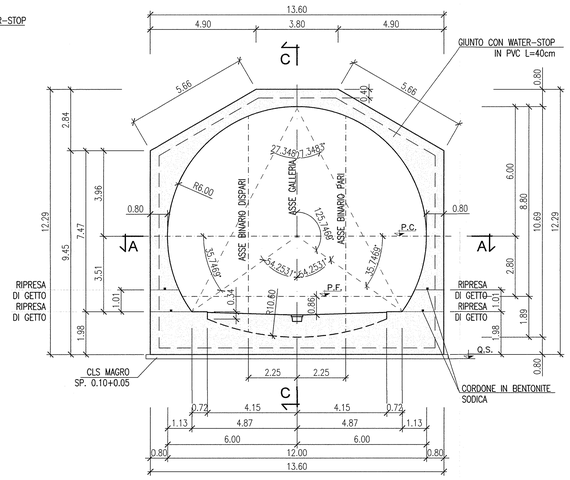


## SEZIONE D-D
Scala 1:100

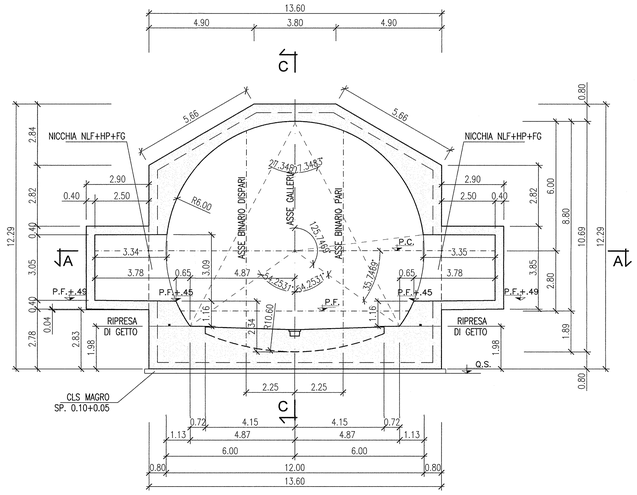


## SEZIONE ORIZZONTALE A-A
Scala 1:100

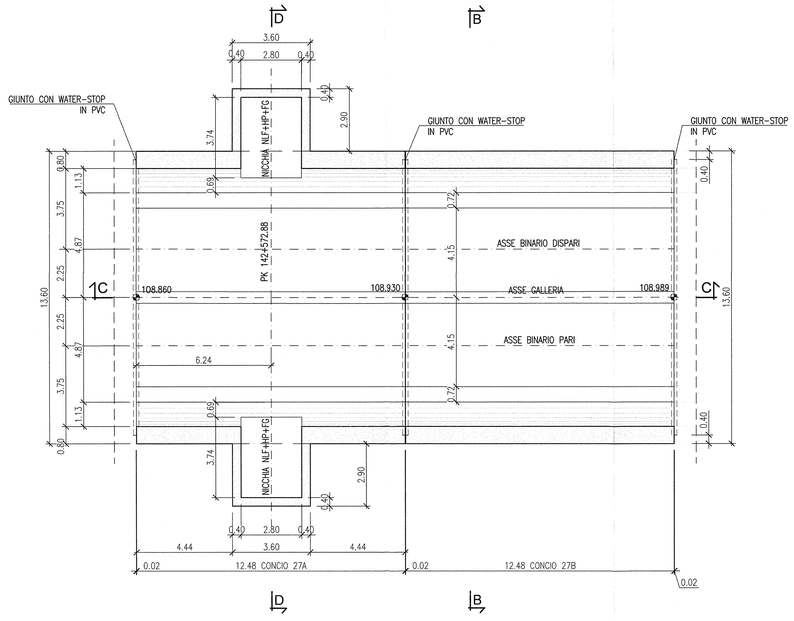


## SEZIONE LONGITUDINALE C-C
Scala 1:100

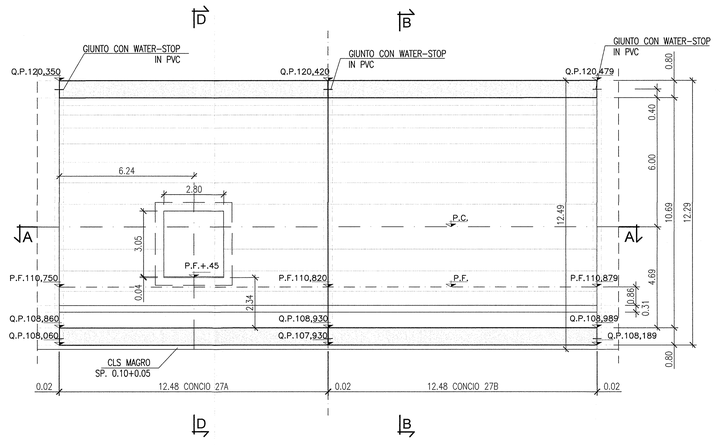


## KEY MAP

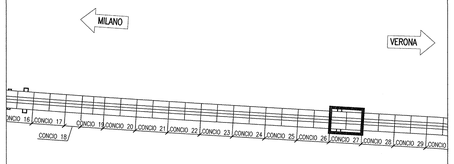


## DISEGNI DI RIFERIMENTO

| DESCRIZIONE | CODICE |
|---|---|
| GALLERIA ARTIFICIALE SAN GIORGIO IN SALICI EST (GA17) – Da Pk 141+930.24 a Pk 143+575.24 – Pianta piano ferro, sezione longitudinale e viste dall'alto (TAV. 1/8) | INOR11E2P9GA1700001 |
| GALLERIA ARTIFICIALE SAN GIORGIO IN SALICI EST (GA17) – Da Pk 141+930.24 a Pk 143+575.24 – Pianta piano ferro, sezione longitudinale e viste dall'alto (TAV. 2/8) | INOR11E2P9GA1700002 |
| GALLERIA ARTIFICIALE SAN GIORGIO IN SALICI EST (GA17) – Da Pk 141+930.24 a Pk 143+575.24 – Pianta piano ferro, sezione longitudinale e viste dall'alto (TAV. 3/8) | INOR11E2P9GA1700003 |
| GALLERIA ARTIFICIALE SAN GIORGIO IN SALICI EST (GA17) – Da Pk 141+930.24 a Pk 143+575.24 – Pianta piano ferro, sezione longitudinale e viste dall'alto (TAV. 4/8) | INOR11E2P9GA1700004 |
| GALLERIA ARTIFICIALE SAN GIORGIO IN SALICI EST (GA17) – Da Pk 141+930.24 a Pk 143+575.24 – Pianta piano ferro, sezione longitudinale e viste dall'alto (TAV. 5/8) | INOR11E2P9GA1700005 |
| GALLERIA ARTIFICIALE SAN GIORGIO IN SALICI EST (GA17) – Da Pk 141+930.24 a Pk 143+575.24 – Pianta piano ferro, sezione longitudinale e viste dall'alto (TAV. 6/8) | INOR11E2P9GA1700006 |
| GALLERIA ARTIFICIALE SAN GIORGIO IN SALICI EST (GA17) – Da Pk 141+930.24 a Pk 143+575.24 – Pianta piano ferro, sezione longitudinale e viste dall'alto (TAV. 7/8) | INOR11E2P9GA1700007 |
| GALLERIA ARTIFICIALE SAN GIORGIO IN SALICI EST (GA17) – Da Pk 141+930.24 a Pk 143+575.24 – Pianta piano ferro, sezione longitudinale e viste dall'alto (TAV. 8/8) | INOR11E2P9GA1700008 |
| GALLERIA ARTIFICIALE SAN GIORGIO IN SALICI EST (GA17) – Da Pk 141+930.24 a Pk 143+575.24 – Pianta piano ferro, sezione longitudinale e viste dall'alto (TAV. 9/9) | INOR11E2P9GA1700009 |
| GALLERIA ARTIFICIALE SAN GIORGIO IN SALICI EST (GA17) – Da Pk 141+930.24 a Pk 143+575.24 – Sezione tipo corrente – carpenteria e particolari costruttivi (Tav. 1/2) | INOR11E2B2GA1700001 |
| GALLERIA ARTIFICIALE SAN GIORGIO IN SALICI EST (GA17) – Da Pk 141+930.24 a Pk 143+575.24 – Sezione tipo corrente – carpenteria e particolari costruttivi (Tav. 2/2) | INOR11E2B2GA1700002 |
| GALLERIA ARTIFICIALE SAN GIORGIO IN SALICI EST (GA17) – Da Pk 141+930.24 a Pk 143+575.24 – Sezione di impermeabilizzazione – Sezione tipo e particolari costruttivi | INOR11E2B2GA1700003 |
| GALLERIA ARTIFICIALE SAN GIORGIO IN SALICI EST (GA17) – Da Pk 141+930.24 a Pk 143+575.24 – Sezione tipo nicchia NLF+HP+FG+TI+SI+2×MA – Armature | INOR11E2B2GA1700009 |
| GALLERIA ARTIFICIALE SAN GIORGIO IN SALICI EST (GA17) – Da Pk 141+930.24 a Pk 143+575.24 – Sezione tipo nicchia DTI+IT – Armature | INOR11E2B2GA1700010 |
| GALLERIA ARTIFICIALE SAN GIORGIO IN SALICI EST (GA17) – Da Pk 141+930.24 a Pk 143+575.24 – Tabelle materiali | INOR11E2F4GA1700001 |

## NOTE GENERALI

-GALLERIA SEZIONE P1
-CONCIO IN RETTIFILO
-CONCIO L=24.98 IN RETTIFILO CON NICCHIA NLF+HP+FG LATO B.D.-B.P.

## KEY PLAN

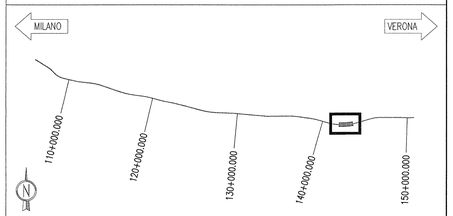


COMMITTENTE: RFI RETE FERROVIARIA ITALIANA – GRUPPO FERROVIE DELLO STATO

ALTA SORVEGLIANZA: ITALFERR – GRUPPO FERROVIE DELLO STATO

GENERAL CONTRACTOR: Consorzio Cepav due – Consorzio ENI per l'Alta Velocità

INFRASTRUTTURE FERROVIARIE STRATEGICHE DEFINITE DALLA LEGGE OBIETTIVO N. 443/01

LINEA A.V. /A.C. TORINO - VENEZIA Tratta MILANO - VERONA
Lotto funzionale Brescia-Verona
PROGETTO ESECUTIVO

GALLERIA ARTIFICIALE SAN GIORGIO IN SALICI EST (GA17)
Da Pk 141+930.24 a Pk 143+575.24
Concio 27
Carpenteria

GENERAL CONTRACTOR: Consorzio Cepav due – Consorzio Cepav due, Il Direttore del Consorzio (Ing. T. Zanda) – Data:
DIRETTORE LAVORI: Valido per Costruzione – Data:
SCALA: 1:100

| COMMESSA | LOTTO | FASE | ENTE | TIPO DOC. | OPERA/DISCIPLINA | PROGR. | REV. |
|---|---|---|---|---|---|---|---|
| IN0R | 11 | E | E2 | BA | GA1700 | 016 | A |

PROGETTAZIONE

| Rev. | Descrizione | Redatto | Data | Verificato | Data | Validato | Data |
|---|---|---|---|---|---|---|---|
| A | EMISSIONE | OLMO | 30.07.18 | MERLINI | 30.07.18 | TOMMASINI | 30.07.18 |
| B | | | | | | | |
| C | | | | | | | |

IL PROGETTISTA: Consorzio Cepav due – Direttore Tecnico Ing. Giovanni Bertolo – Data 30.07.18

CIG. 751447334A
CUP: F81H91000000008
CODICE FILE: INOR11EE2BAGA1700016A_10.dwg

Progetto cofinanziato dalla Unione Europea

Scala di plot: 1:1