VISTA DALL'ALTO
Scala 1:100

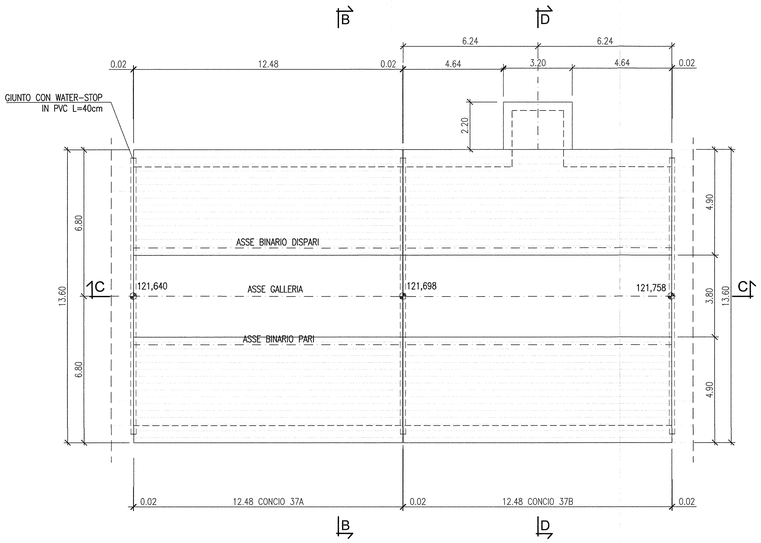

SEZIONE B-B
Scala 1:100

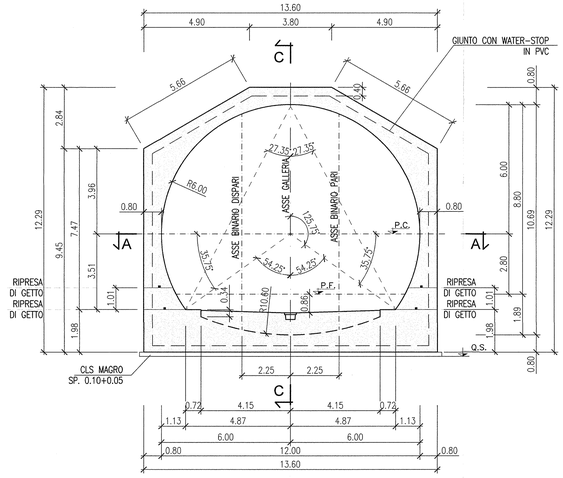

SEZIONE D-D
Scala 1:100

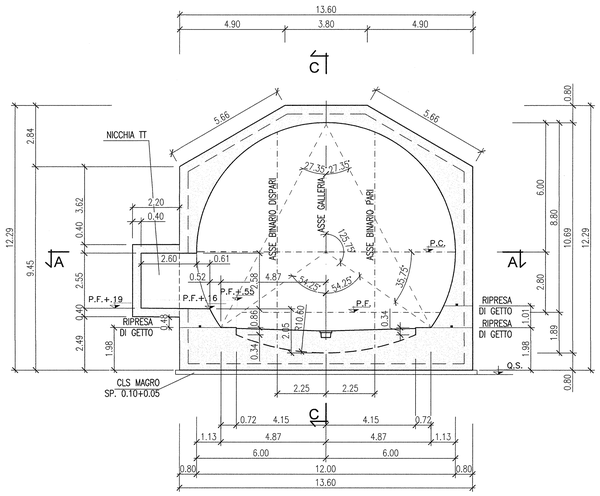

SEZIONE ORIZZONTALE A-A
Scala 1:100

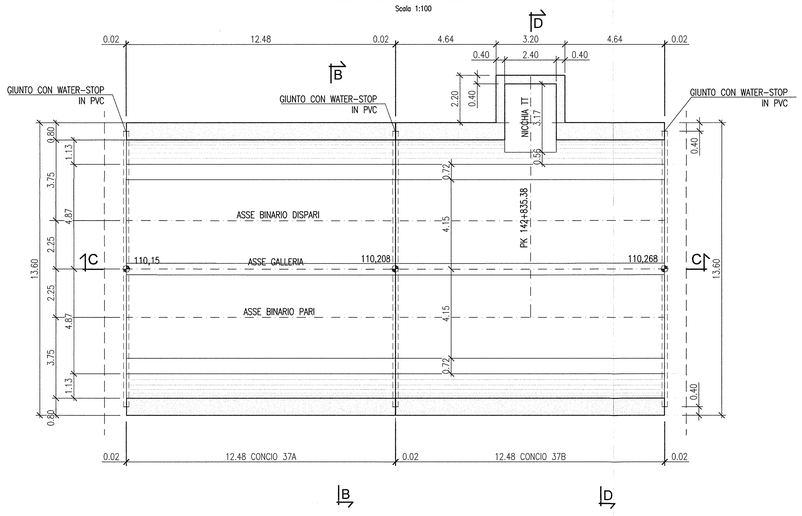

SEZIONE LONGITUDINALE C-C
Scala 1:100

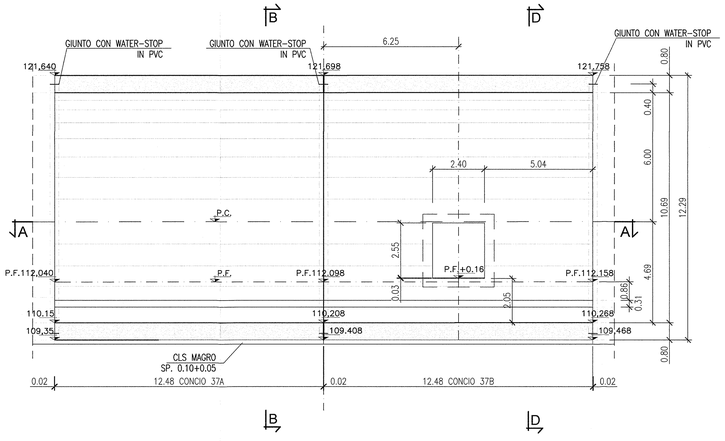

DISEGNI DI RIFERIMENTO

DESCRIZIONE	CODICE
GALLERIA ARTIFICIALE SAN GIORGIO IN SALICI EST (GA17) – Da Pk 141+930.24 a Pk 143+575.24 – Planta piano ferro, sezione longitudinale e vista dall'alto (TAV. 1/9)	INOR11E2P9GA1700001
GALLERIA ARTIFICIALE SAN GIORGIO IN SALICI EST (GA17) – Da Pk 141+930.24 a Pk 143+575.24 – Planta piano ferro, sezione longitudinale e vista dall'alto (TAV. 2/9)	INOR11E2P9GA1700002
GALLERIA ARTIFICIALE SAN GIORGIO IN SALICI EST (GA17) – Da Pk 141+930.24 a Pk 143+575.24 – Planta piano ferro, sezione longitudinale e vista dall'alto (TAV. 3/9)	INOR11E2P9GA1700003
GALLERIA ARTIFICIALE SAN GIORGIO IN SALICI EST (GA17) – Da Pk 141+930.24 a Pk 143+575.24 – Planta piano ferro, sezione longitudinale e vista dall'alto (TAV. 4/9)	INOR11E2P9GA1700004
GALLERIA ARTIFICIALE SAN GIORGIO IN SALICI EST (GA17) – Da Pk 141+930.24 a Pk 143+575.24 – Planta piano ferro, sezione longitudinale e vista dall'alto (TAV. 5/9)	INOR11E2P9GA1700005
GALLERIA ARTIFICIALE SAN GIORGIO IN SALICI EST (GA17) – Da Pk 141+930.24 a Pk 143+575.24 – Planta piano ferro, sezione longitudinale e vista dall'alto (TAV. 6/9)	INOR11E2P9GA1700006
GALLERIA ARTIFICIALE SAN GIORGIO IN SALICI EST (GA17) – Da Pk 141+930.24 a Pk 143+575.24 – Planta piano ferro, sezione longitudinale e vista dall'alto (TAV. 7/9)	INOR11E2P9GA1700007
GALLERIA ARTIFICIALE SAN GIORGIO IN SALICI EST (GA17) – Da Pk 141+930.24 a Pk 143+575.24 – Planta piano ferro, sezione longitudinale e vista dall'alto (TAV. 8/9)	INOR11E2P9GA1700008
GALLERIA ARTIFICIALE SAN GIORGIO IN SALICI EST (GA17) – Da Pk 141+930.24 a Pk 143+575.24 – Planta piano ferro, sezione longitudinale e vista dall'alto (TAV. 9/9)	INOR11E2P9GA1700009
GALLERIA ARTIFICIALE SAN GIORGIO IN SALICI EST (GA17) – Da Pk 141+930.24 a Pk 143+575.24 – Sezione tipo corrente – carpenteria e particolari costruttivi (Tav. 1/2)	INOR11E2B2GA1700001
GALLERIA ARTIFICIALE SAN GIORGIO IN SALICI EST (GA17) – Da Pk 141+930.24 a Pk 143+575.24 – Sezione tipo corrente – carpenteria e particolari costruttivi (Tav. 2/2)	INOR11E2B2GA1700002
GALLERIA ARTIFICIALE SAN GIORGIO IN SALICI EST (GA17) – Da Pk 141+930.24 a Pk 143+575.24 – Sistema di impermeabilizzazione – Sezione tipo e particolari costruttivi	INOR11E2B2GA1700001
GALLERIA ARTIFICIALE SAN GIORGIO IN SALICI EST (GA17) – Da Pk 141+930.24 a Pk 143+575.24 – Sezione tipo nicchia NLF+HP+F54T+STV+2×HR – Armature	INOR11E2B2GA1700009
GALLERIA ARTIFICIALE SAN GIORGIO IN SALICI EST (GA17) – Da Pk 141+930.24 a Pk 143+575.24 – Sezione tipo nicchia DTS+VT – Armature	INOR11E2B2GA1700010
GALLERIA ARTIFICIALE SAN GIORGIO IN SALICI EST (GA17) – Da Pk 141+930.24 a Pk 143+575.24 – Tabella materiali	INOR11E2R2GA1700001

NOTE GENERALI

-GALLERIA SEZIONE P1
-CONCIO IN RACCORDO PARABOLICO
-CONCIO L=24.98 MISURATO SUL B.P. CON NICCHIA TT LATO B.D.

KEY PLAN

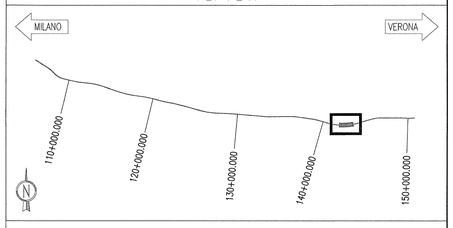

KEY MAP

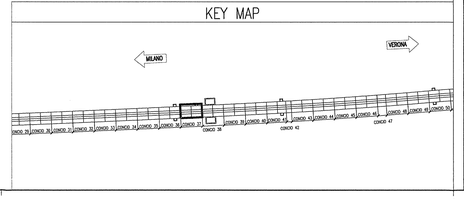

COMMITTENTE:

RFI RETE FERROVIARIA ITALIANA
GRUPPO FERROVIE DELLO STATO

ALTA SORVEGLIANZA:

ITALFERR
GRUPPO FERROVIE DELLO STATO

GENERAL CONTRACTOR:

Cepav due
Consorzio ENI per l' Alta Velocità

INFRASTRUTTURE FERROVIARIE STRATEGICHE DEFINITE DALLA LEGGE OBIETTIVO N. 443/01

LINEA A.V. /A.C. TORINO - VENEZIA Tratta MILANO - VERONA
Lotto funzionale Brescia-Verona
PROGETTO ESECUTIVO

GALLERIA ARTIFICIALE SAN GIORGIO IN SALICI EST (GA17)
Da Pk 141+930.24 a Pk 143+575.24
Concio 37
Carpenteria

GENERAL CONTRACTOR	DIRETTORE LAVORI	SCALA :
Consorzio Cepav due — Consorzio Cepav due, Il Direttore del Consorzio (Ing. T. Cantalupo) — Data:	Visto per Costruzione — Data:	1:100

COMMESSA	LOTTO	FASE	ENTE	TIPO DOC.	OPERA/DISCIPLINA	PROGR.	REV.
IN0R	11	E	E2	BA	GA1700	023	A

PROGETTAZIONE

Rev.	Descrizione	Redatto	Data	Verificato	Data	Validato	Data
A	EMISSIONE	OLMO	30.07.18	MERLINI	30.07.18	TANCREDI	30.07.18
B							
C							

IL PROGETTISTA: Dott. Ing. Tancredi Tanzarella Ordine degli Ingegneri della Prov. di Milano n. 23814 A

CIG. 751447334A — FILE: IN0R11EE2BAGA1700023A_10.dwg

Progetto cofinanziato dalla Unione Europea

CUP: F81H91000000008

Scala di stampa: 1:1