VISTA DALL'ALTO
Scala 1:100

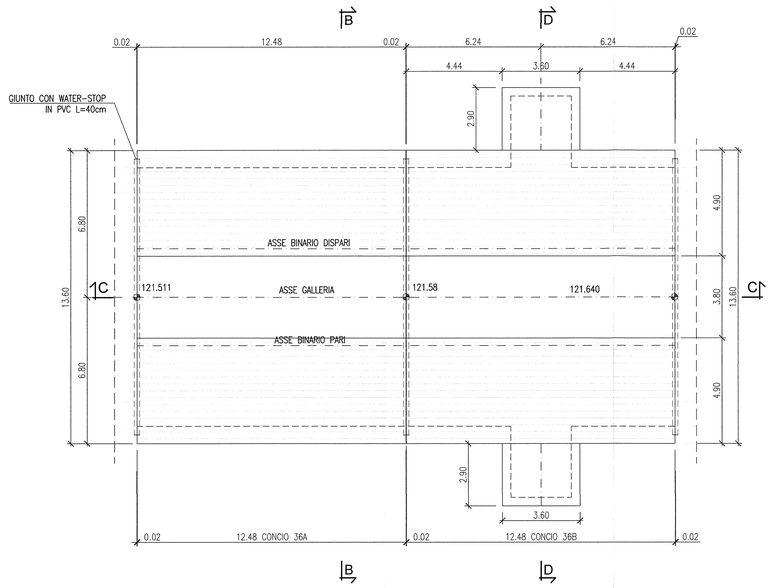

SEZIONE B-B
Scala 1:100

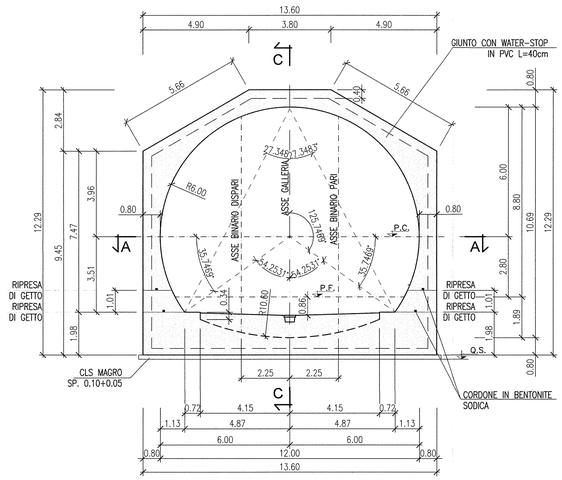

SEZIONE D-D
Scala 1:100

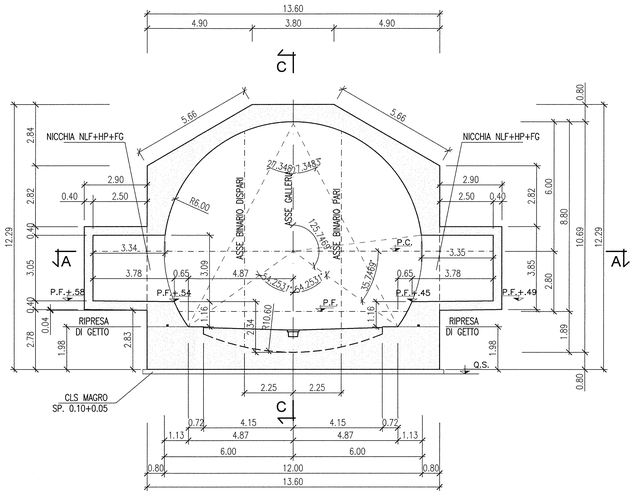

SEZIONE ORIZZONTALE A-A
Scala 1:100

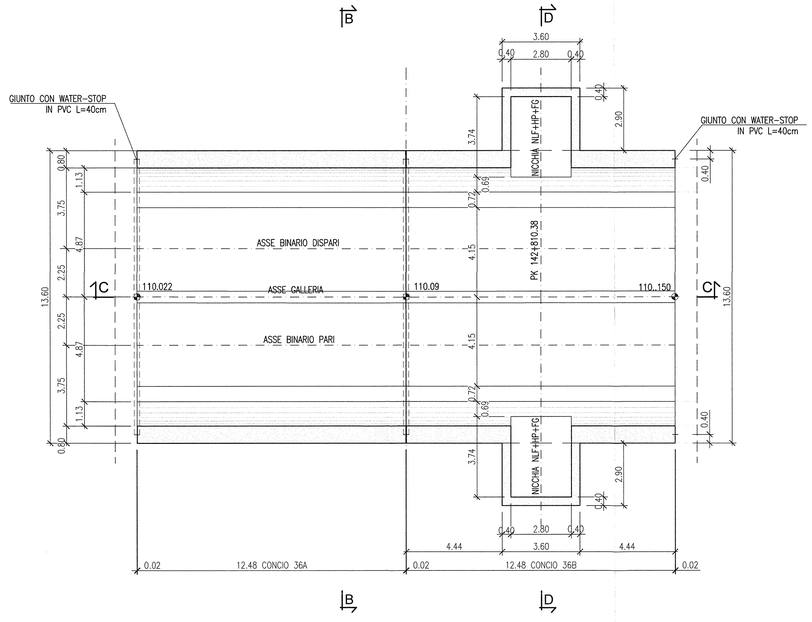

SEZIONE LONGITUDINALE C-C
Scala 1:100

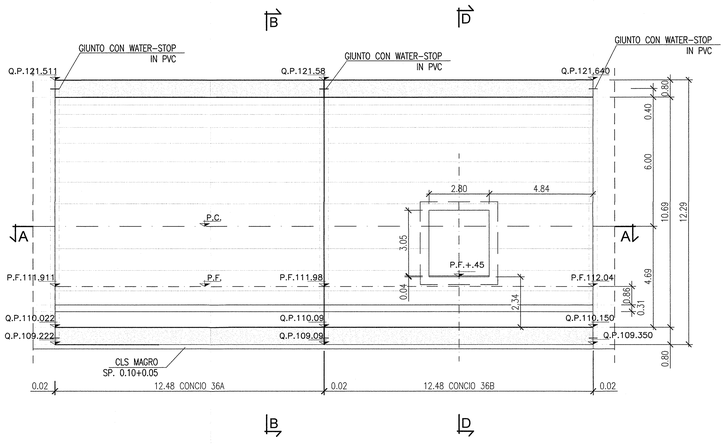

KEY MAP

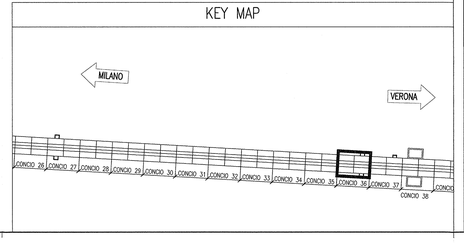

DISEGNI DI RIFERIMENTO

DESCRIZIONE	CODICE
GALLERIA ARTIFICIALE SAN GIORGIO IN SALICI EST (GA17) – Da Pk 141+930.24 a Pk 143+575.24 – Pianta piano ferro, sezione longitudinale e vista dall'alto (SW. 1/9)	INOR11E2F9GA1700001
GALLERIA ARTIFICIALE SAN GIORGIO IN SALICI EST (GA17) – Da Pk 141+930.24 a Pk 143+575.24 – Pianta piano ferro, sezione longitudinale e vista dall'alto (SW. 2/9)	INOR11E2F9GA1700002
GALLERIA ARTIFICIALE SAN GIORGIO IN SALICI EST (GA17) – Da Pk 141+930.24 a Pk 143+575.24 – Pianta piano ferro, sezione longitudinale e vista dall'alto (SW. 3/9)	INOR11E2F9GA1700003
GALLERIA ARTIFICIALE SAN GIORGIO IN SALICI EST (GA17) – Da Pk 141+930.24 a Pk 143+575.24 – Pianta piano ferro, sezione longitudinale e vista dall'alto (SW. 4/9)	INOR11E2F9GA1700004
GALLERIA ARTIFICIALE SAN GIORGIO IN SALICI EST (GA17) – Da Pk 141+930.24 a Pk 143+575.24 – Pianta piano ferro, sezione longitudinale e vista dall'alto (SW. 5/9)	INOR11E2F9GA1700005
GALLERIA ARTIFICIALE SAN GIORGIO IN SALICI EST (GA17) – Da Pk 141+930.24 a Pk 143+575.24 – Pianta piano ferro, sezione longitudinale e vista dall'alto (SW. 6/9)	INOR11E2F9GA1700006
GALLERIA ARTIFICIALE SAN GIORGIO IN SALICI EST (GA17) – Da Pk 141+930.24 a Pk 143+575.24 – Pianta piano ferro, sezione longitudinale e vista dall'alto (SW. 7/9)	INOR11E2F9GA1700007
GALLERIA ARTIFICIALE SAN GIORGIO IN SALICI EST (GA17) – Da Pk 141+930.24 a Pk 143+575.24 – Pianta piano ferro, sezione longitudinale e vista dall'alto (SW. 8/9)	INOR11E2F9GA1700008
GALLERIA ARTIFICIALE SAN GIORGIO IN SALICI EST (GA17) – Da Pk 141+930.24 a Pk 143+575.24 – Pianta piano ferro, sezione longitudinale e vista dall'alto (SW. 9/9)	INOR11E2F9GA1700009
GALLERIA ARTIFICIALE SAN GIORGIO IN SALICI EST (GA17) – Da Pk 141+930.24 a Pk 143+575.24 – Sezione tipo corrente – carpenteria e particolari costruttivi (Sw. 1/2)	INOR11E2B2GA1700001
GALLERIA ARTIFICIALE SAN GIORGIO IN SALICI EST (GA17) – Da Pk 141+930.24 a Pk 143+575.24 – Sezione tipo corrente – carpenteria e particolari costruttivi (Sw. 2/2)	INOR11E2B2GA1700002
GALLERIA ARTIFICIALE SAN GIORGIO IN SALICI EST (GA17) – Da Pk 141+930.24 a Pk 143+575.24 – Sistema di impermeabilizzazione – Sezione tipo e particolari costruttivi	INOR11E2B2GA1700001
GALLERIA ARTIFICIALE SAN GIORGIO IN SALICI EST (GA17) – Da Pk 141+930.24 a Pk 143+575.24 – Sezione tipo nicchia NLF+HP+FG+TI+STI+D+AN – Armature	INOR11E2B2GA1700009
GALLERIA ARTIFICIALE SAN GIORGIO IN SALICI EST (GA17) – Da Pk 141+930.24 a Pk 143+575.24 – Sezione tipo nicchia BTS+IT – Armature	INOR11E2B2GA1700010
GALLERIA ARTIFICIALE SAN GIORGIO IN SALICI EST (GA17) – Da Pk 141+930.24 a Pk 143+575.24 – Tabelle materiali	INOR11E24TGA1700001

NOTE GENERALI

-GALLERIA SEZIONE P1
-CONCIO IN RACCORDO PARABOLICO
-CONCIO L=2x9B CON NICCHIA NLF+HP+FG LATO B.D.-B.P.

KEY PLAN

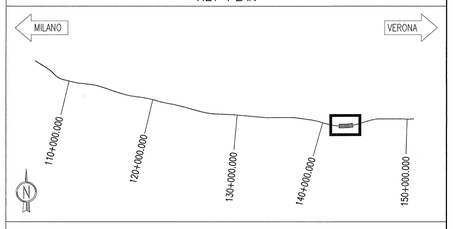

COMMITTENTE:
RFI RETE FERROVIARIA ITALIANA
GRUPPO FERROVIE DELLO STATO

ALTA SORVEGLIANZA:
ITALFERR
GRUPPO FERROVIE DELLO STATO

GENERAL CONTRACTOR:
Cepav due
Consorzio ENI per l' Alta Velocità

INFRASTRUTTURE FERROVIARIE STRATEGICHE DEFINITE DALLA LEGGE OBIETTIVO N. 443/01

LINEA A.V./A.C. TORINO - VENEZIA Tratta MILANO - VERONA
Lotto funzionale Brescia-Verona
PROGETTO ESECUTIVO

GALLERIA ARTIFICIALE SAN GIORGIO IN SALICI EST (GA17)
Da Pk 141+930.24 a Pk 143+575.24
Concio 36
Carpenteria

GENERAL CONTRACTOR	DIRETTORE LAVORI	SCALA :
Consorzio Cepav due Consorzio Cepav due Il Direttore del Consorzio (Ing. C. Idrofino) Data:	Valleo per Costruzione Data:	1:100

COMMESSA	LOTTO	FASE	ENTE	TIPO DOC.	OPERA/DISCIPLINA	PROGR.	REV.
IN0R	11	E	E2	BA	GA1700	028	A

PROGETTAZIONE

Rev.	Descrizione	Redatto	Data	Verificato	Data	Validato	Data
A	EMISSIONE	OLMO	30.07.18	MERLINI	30.07.18	TOMMASINI	30.07.18
B							
C							

IL PROGETTISTA
Ordine degli Ingegneri della Provincia di Taranto n. 192 - Ing. Giuseppe TOMMASINI

CIG 7514473334A
File: IN0R11EE2BAGA1700028A_10.dwg
CUP: F81H91000000008

Progetto cofinanziato dalla Unione Europea

Scala di plot: 1:1